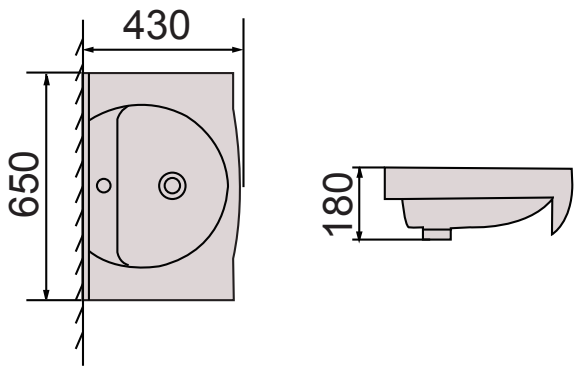
430
650
180