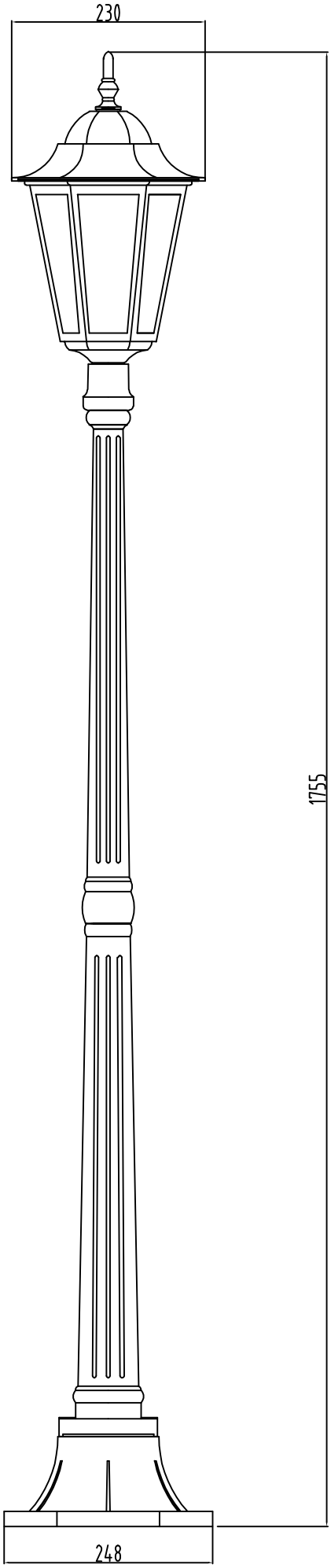
230
1755
248