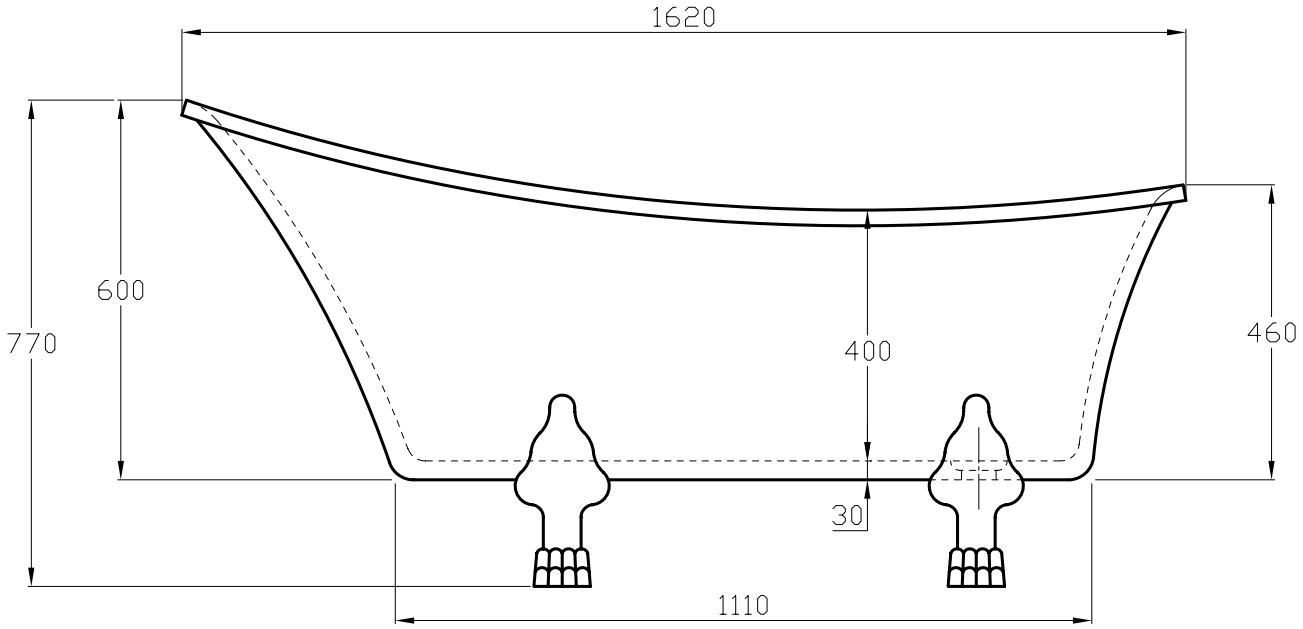
1620
770
600
400
460
30
1110

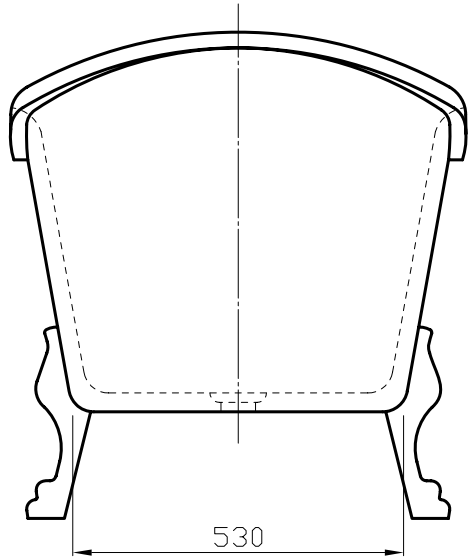
530

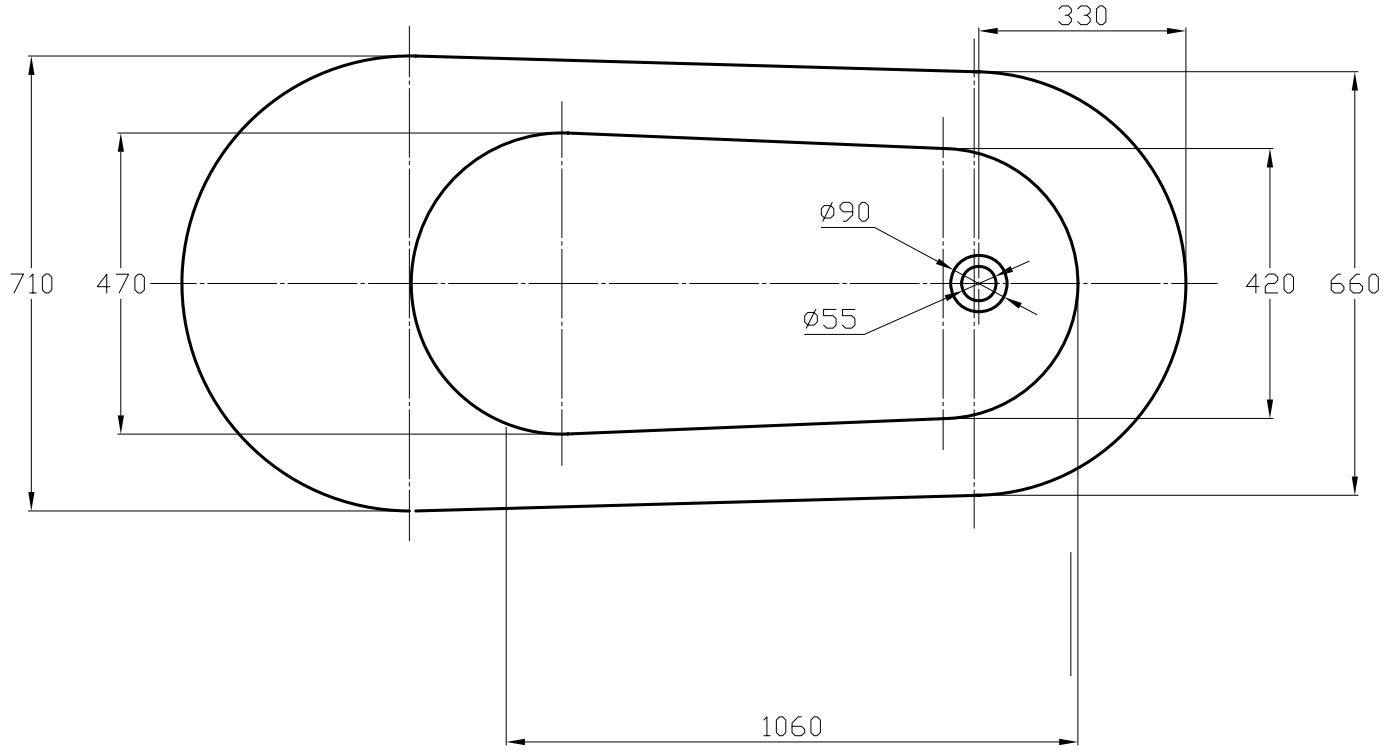
330
710
470
ø90
ø55
420
660
1060