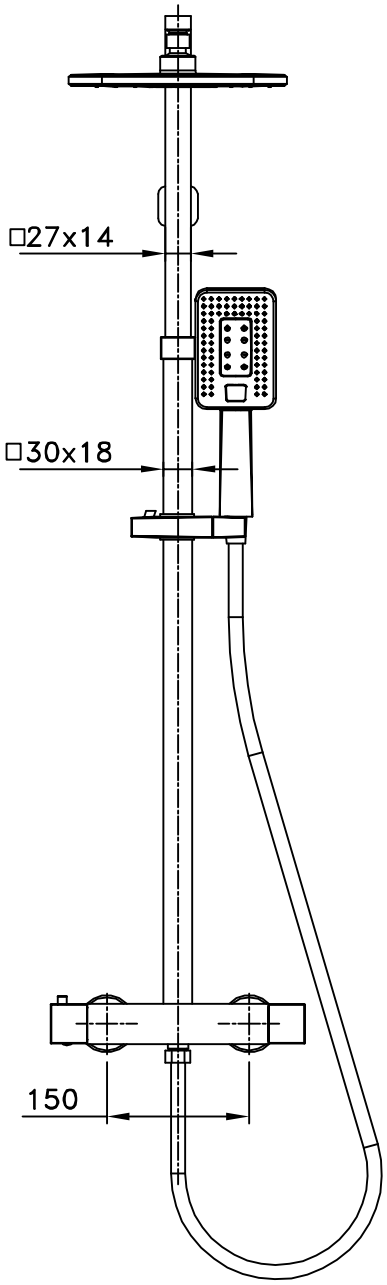
□27x14
□30x18
150

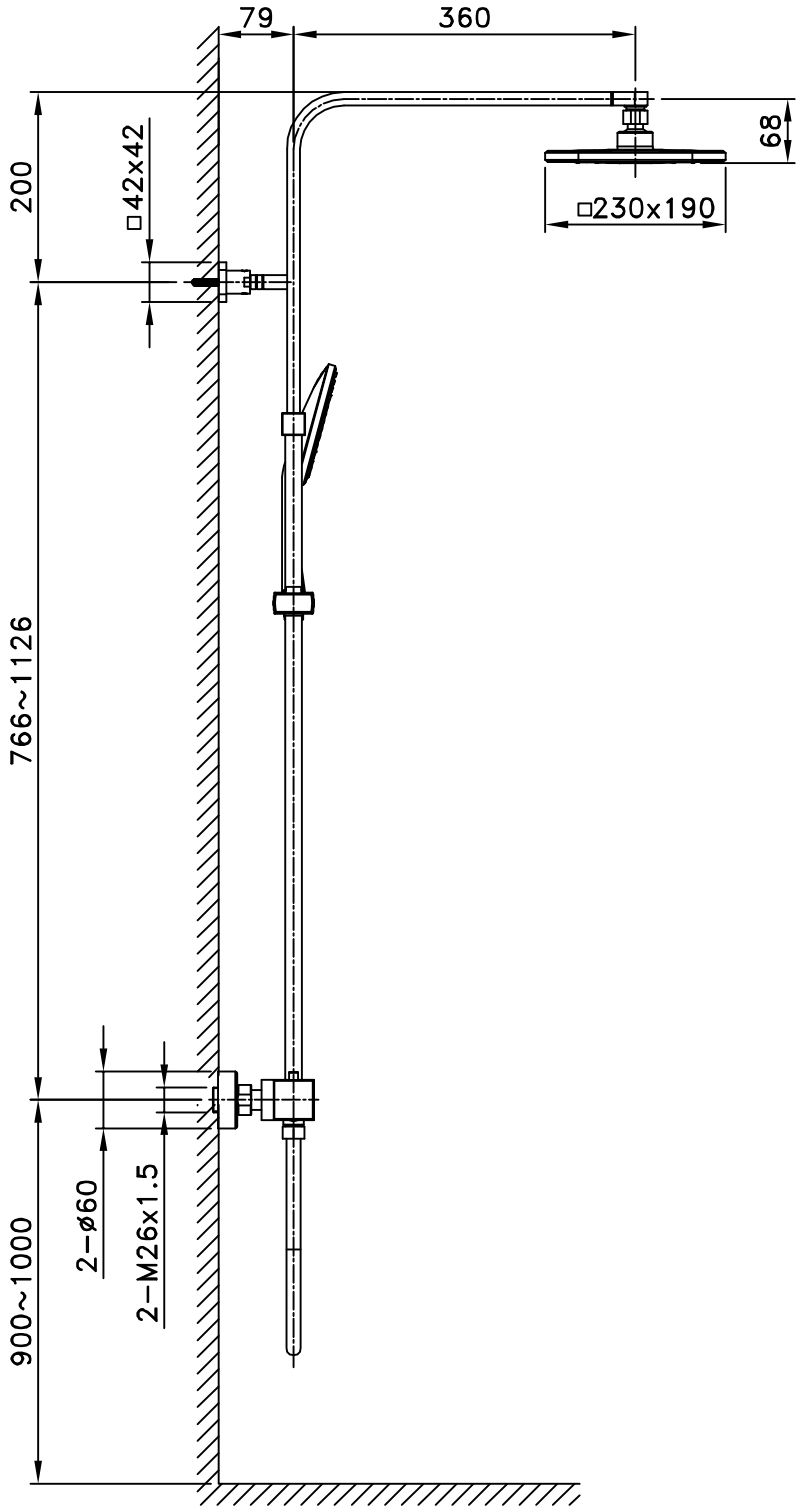
79
360
68
□230x190
200
□42x42
766~1126
900~1000
2-ø60
2-M26x1.5