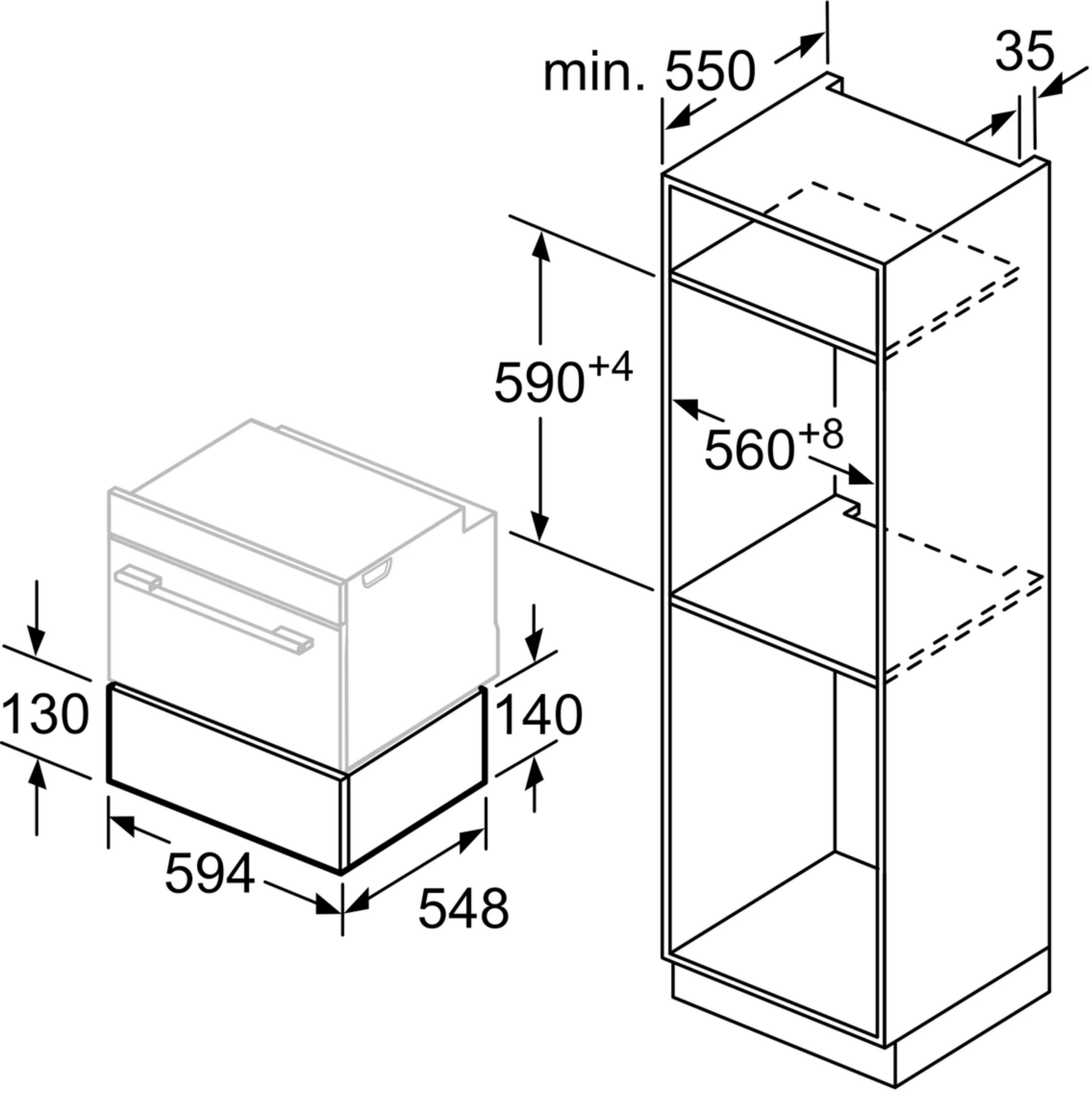

Mitat mm