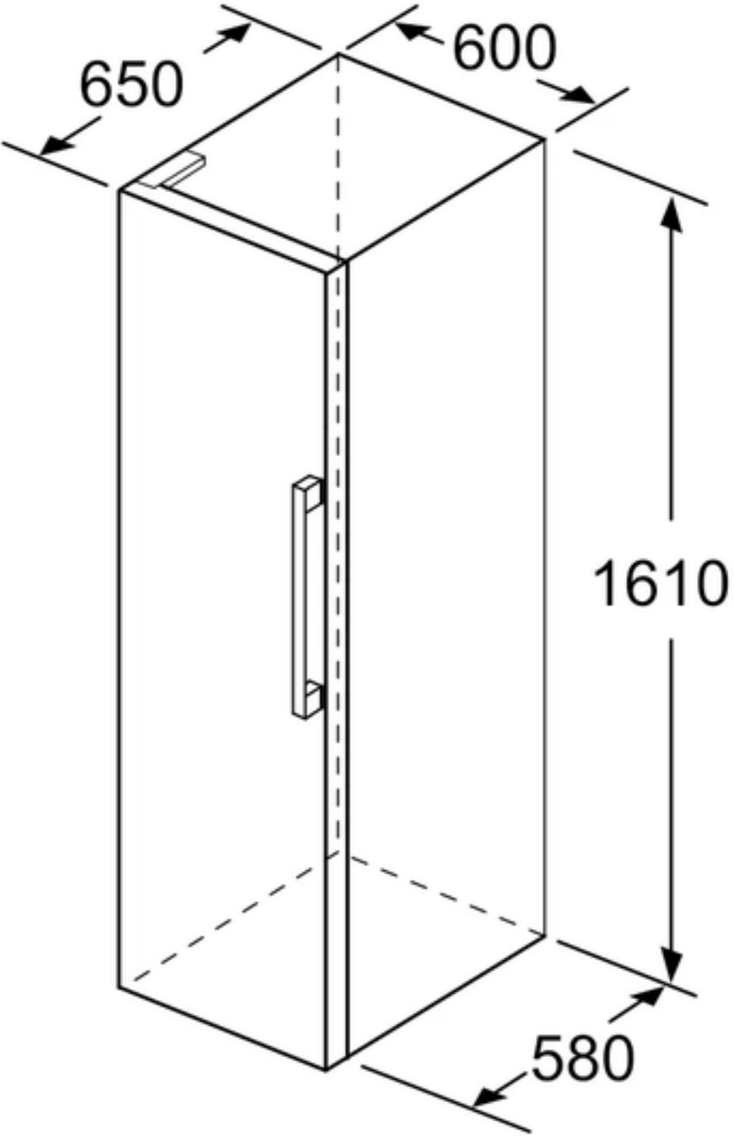

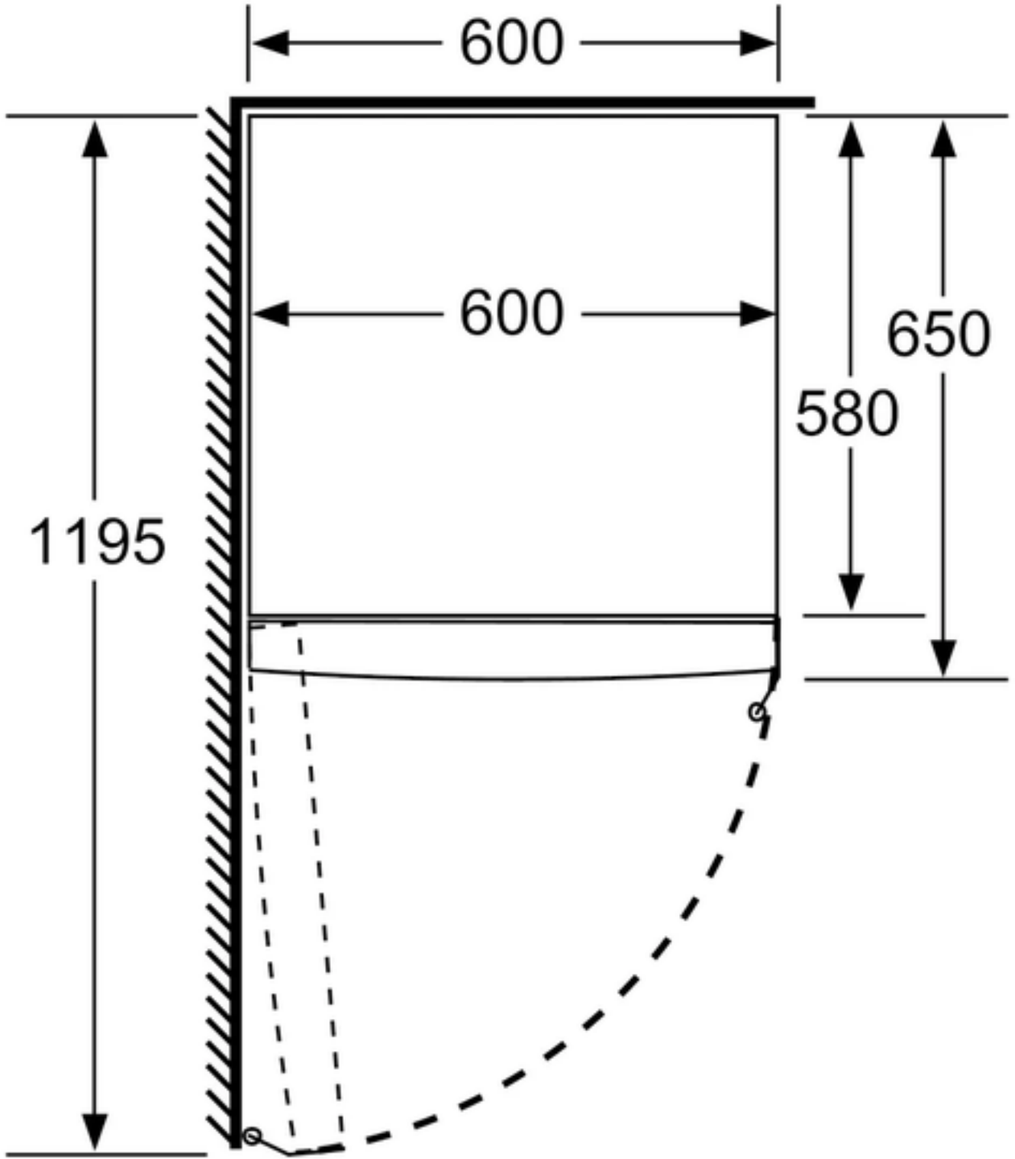

Mitat mm