CLIMECON®

OKA/OKA-S

ASENNUSOHJE ● MONTERINGSANVISNING ● INSTALLATION

ИНСТРУКЦИЯ ПО УСТАНОВКЕ

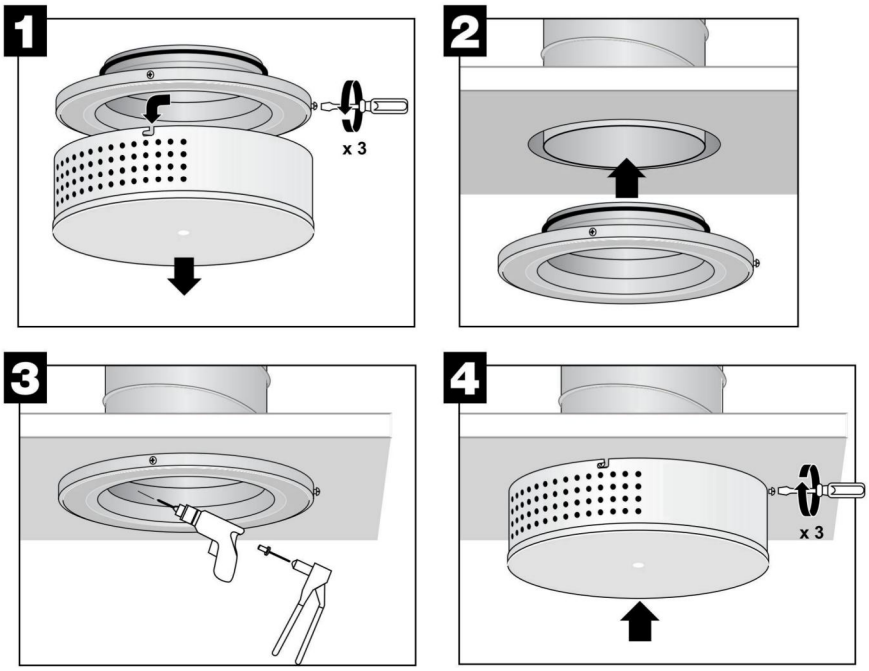

HUOLTO-OHJE ● SKÖTSELANVISNING ● MAINTENANCE

РУКОВОДСТВО ПО ТЕХНИЧЕСКОМУ ОБСЛУЖИВАНИЮ

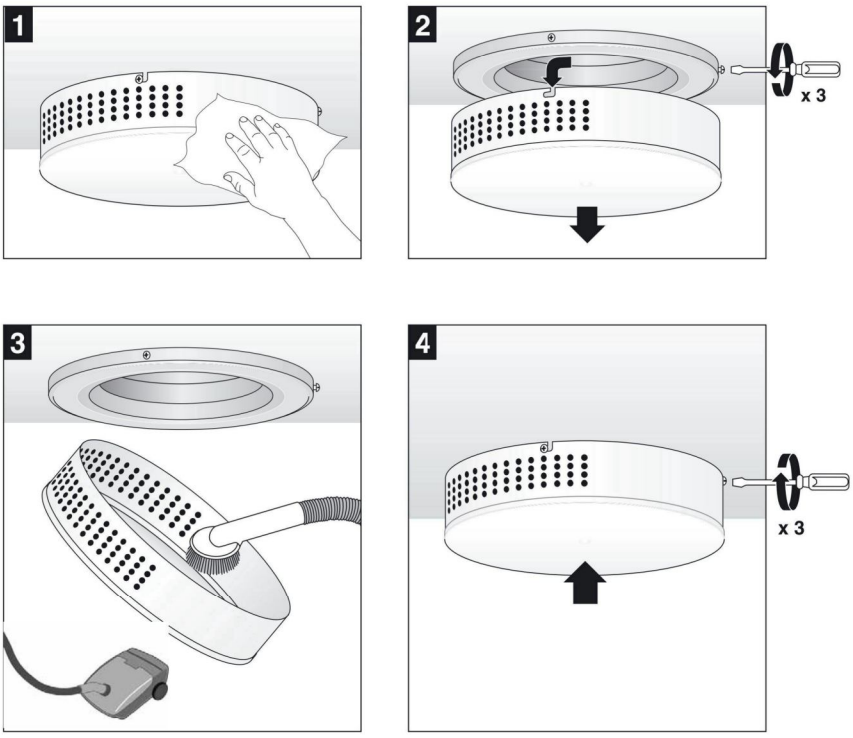

OKA/OKA-S

SÄÄTÖOHJE ● INJUSTERINGSANVISNING ● ADJUSTMENT INSTRUCTION

ИНСТРУКЦИЯ ПО НАСТРОЙКЕ

$$q_v = k \times \sqrt{\Delta p_m}$$

q_v = l/s

Δp_m = Pa

		k			
OKA		**100**	**125**	**160**	**200**
OKA-P		**100**	**125**	**-**	**-**
		49*3	49*4	66*4	82*5
Suljettu riviä / Stängda rad / Closed rows	0	2,7	3,6	5,0	7,6
	5	2,4	3,3	4,6	7,3
	10	2,2	2,9	4,2	6,9
	15	1,9	2,5	3,9	6,6
	20	1,6	2,1	3,5	6,3
	30	1,0	1,4	2,7	5,5
	40	0,5	0,7	2,0	4,8

		k	
OKA-S		**100**	**125**
		44*2	56*2
A		1,8	2,1
Suljettu reikää / Stängda hål / Closed holes	10	1,6	1,9
	20	1,4	1,7
	30	1,2	1,5
	40	1,0	1,3
	50	0,8	1,2
	60		1,0
	70		0,8

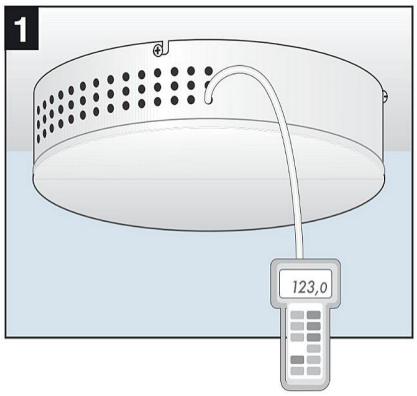

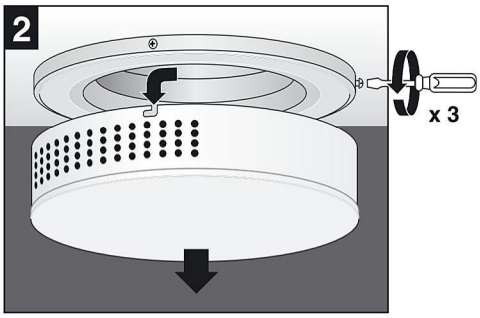

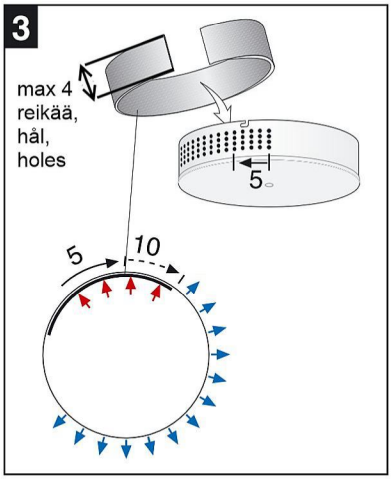

Asennusohjeet

Rakennusosa: seinä ja katto, jonka paloluokka on EI30 - EI60

Betoni-, tiili- kevytbetoni- tai kipsiseinä.

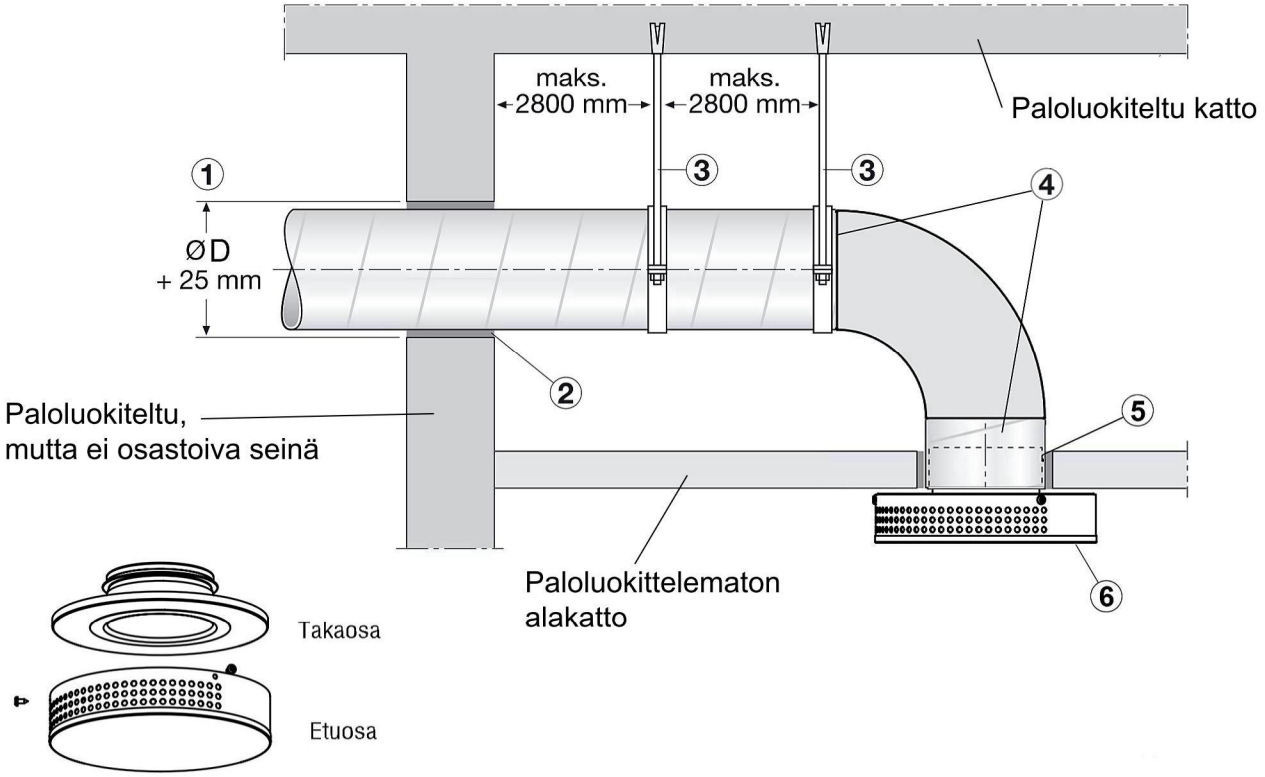

Alakattoasennus

1 Läpivienti seinään tehdään Ø100 tai Ø125 kierresaumakanavaa varten. Aukkomitta esitetty kuvassa.

2 Läpiviennin jälkityöt tehdään vuorivillalla (paloluokka A1 80kg/m3), tai vaihtoehtoisesti hyväksytyllä palomassalla.
Jos läpivienti jää näkyviin, on jälkityöt tehtävä palomassalla.

3 Kanava ripustetaan katosta 8mm teräskierretangolla, joka kiinnitetään kattoon teräksisillä lyöntiankkurilla, esim Wurth W-ED M8 x 30.

4 Käyrä kiinnitetään kierresaumakanavaan neljällä metalliseos vetoniitillä 3,2 x 10mm.

5 Paloluokittelemattomassa katossa savunrajoitin kiinnitetään kierresaumakanavaan neljällä metalliseos vetoniitillä 3,2 x 10mm. Takaosa kiinnitetään lisäksi kattoon ruuveilla/kiinnitysankkureilla.

6 Etuosa kiinnitetään takaosaan toimitukseen kuuluvilla ruuveilla

CLIMECON®
Sisäilmaston tekijä

ASENNUSTODISTUS

on vakuutus siitä, että savunrajoittimet on asennettu valmistajan asennusohjeiden mukaan.
Asennustodistus liitetään rakennuksen luovutuskansioon.

Tuotteiden valmistaja: Climecon Oy, Hallitie 6, 47400 KAUSALA

Asennuskohteen nimi:

_____

Osoite:

_____

Vakuutan, että tämän kohteen savunrajoittimet on asennettu ja läpiviennit tiivistetty valmistajan ohjeiden mukaisesti.

	Kyllä	Ei
Savunrajoittimien asennukset tarkistettu	☐	☐
Kannatukset / kiinnitykset seinään tarkistettu	☐	☐
Läpivientien jälkityöt tarkistettu	☐	☐

Tuotetyyppi + kpl-määrä

LINO-100 _____ TINO-100P _____ TINOi-100 _____ OKA-100P _____ PINODq-100 _____
LINO-125 _____ TINO-125P _____ TINOi-125 _____ OKA-125P _____ PINODq-125 _____

Paikkakunta ja päiväys

_____ _____ . _____. 201_____

Asentajan allekirjoitus ja nimen selvennys

_____

Asennusliikkeen tiedot

Yrityksen nimi: _____

Osoite: _____

Työnjohtajan nimi: _____

Puhelin: _____

Sähköposti: _____

Asennus-, säätö- ja huolto-ohjeet sekä asennustodistukset Climecon Oy:n www sivuilla:
http://www.climecon.fi