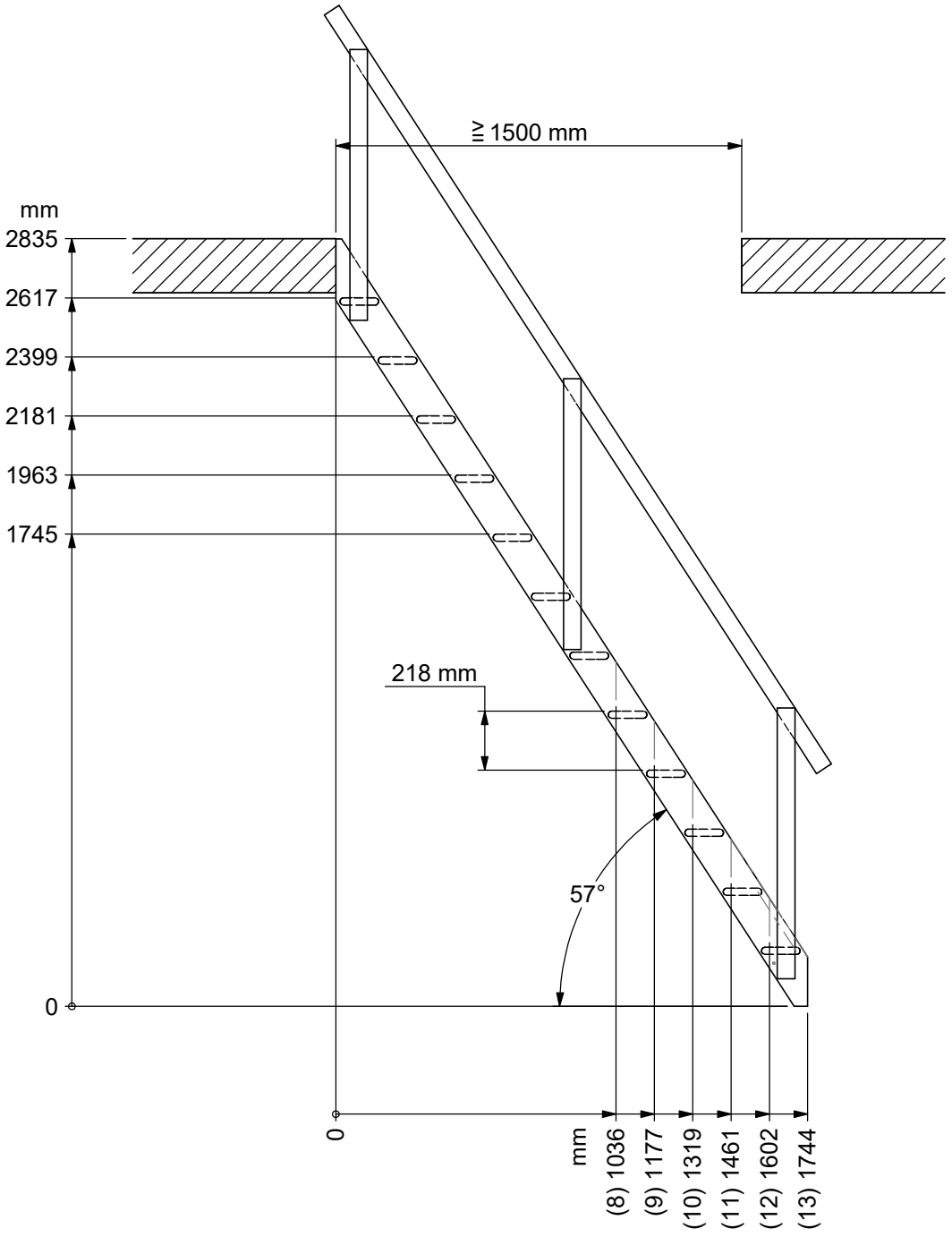
≧ 1500 mm
mm
2835
2617
2399
2181
1963
1745
218 mm
57°
0
0
mm
(8) 1036
(9) 1177
(10) 1319
(11) 1461
(12) 1602
(13) 1744

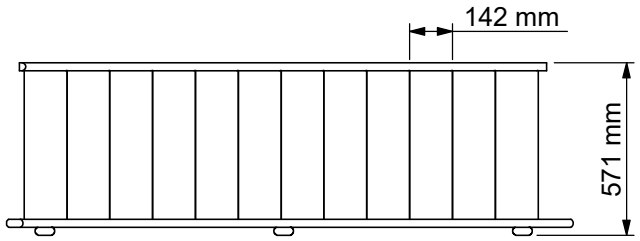
142 mm
571 mm