Art.Nr.:900466

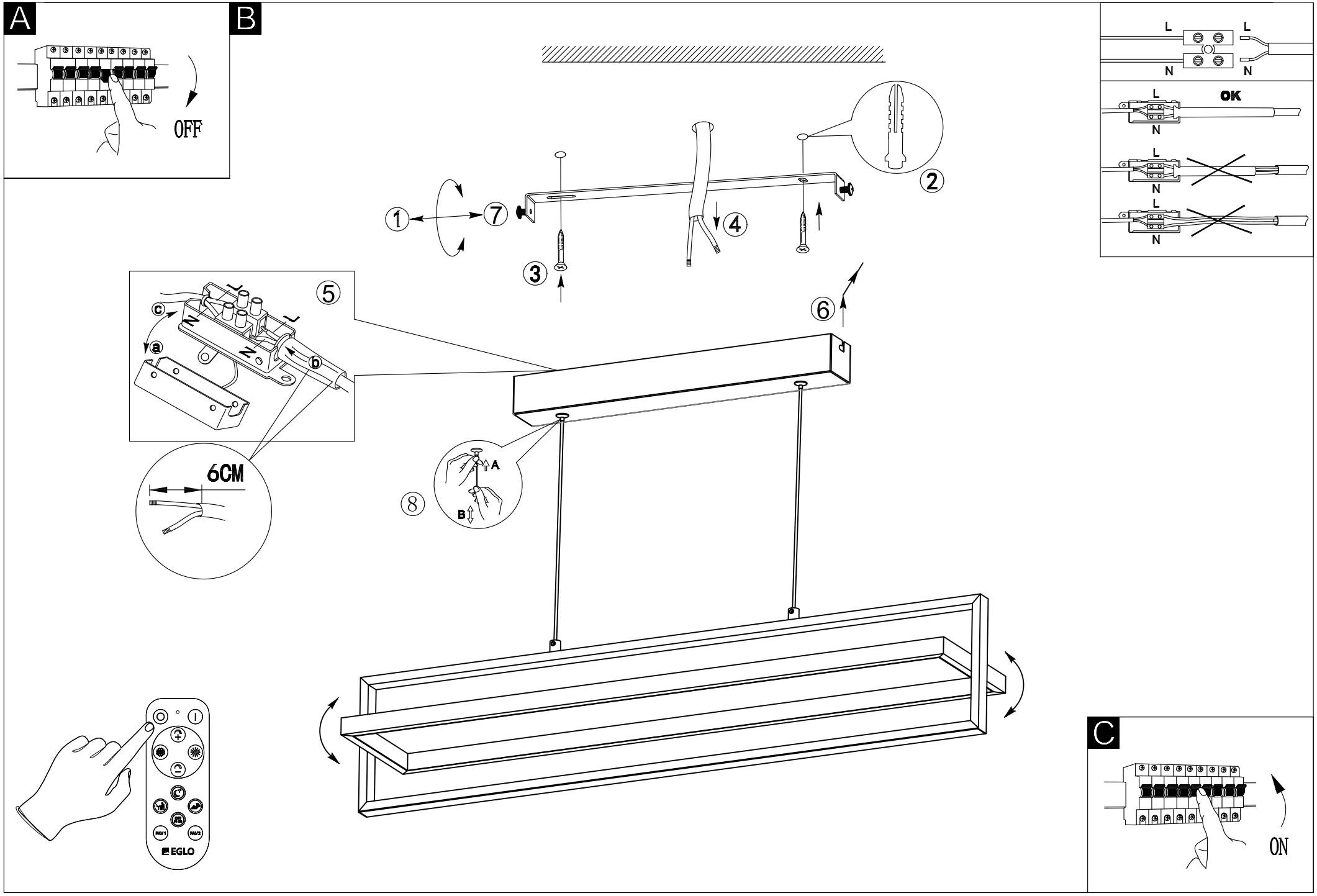

WWW.eglo.com