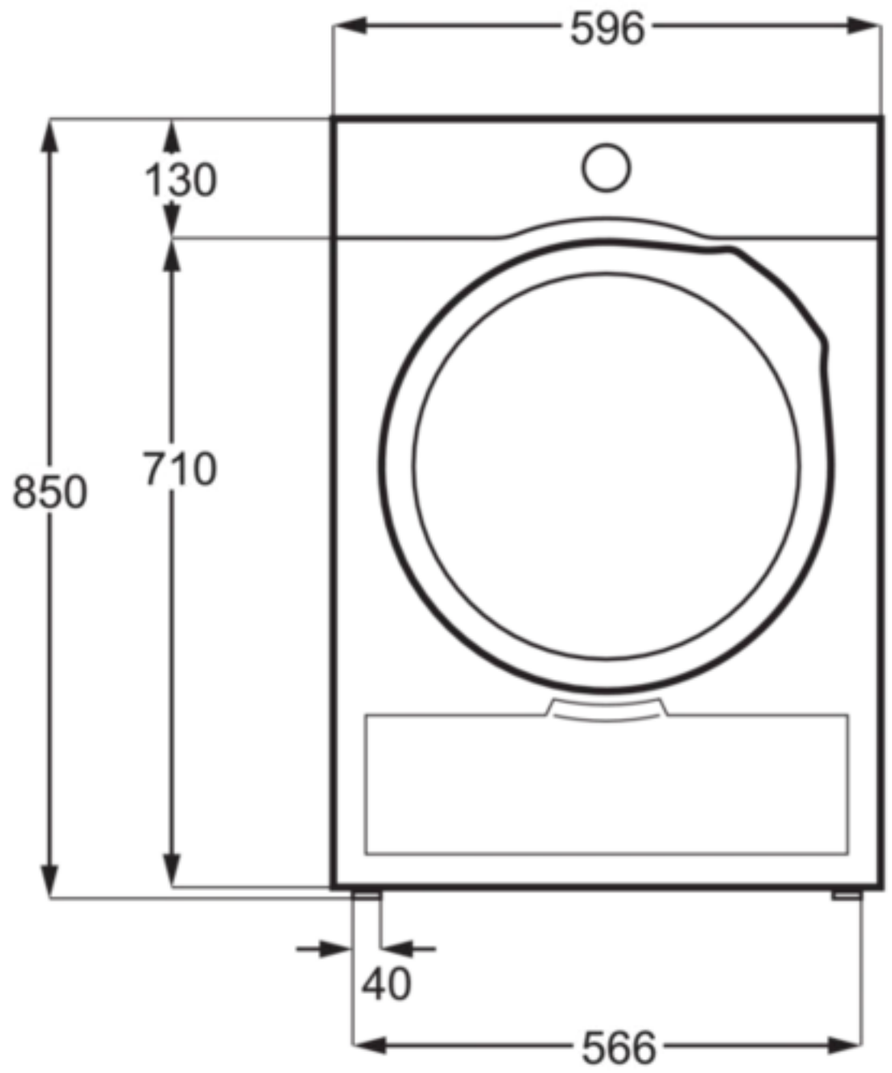
596
130
850
710
40
566

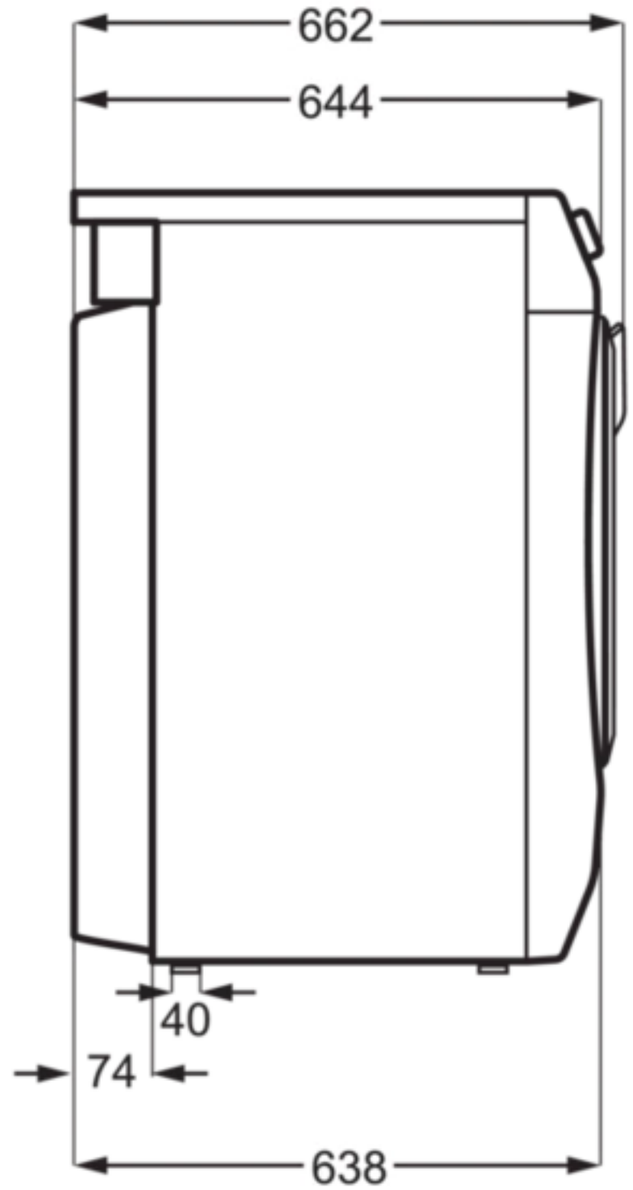
662
644
40
74
638

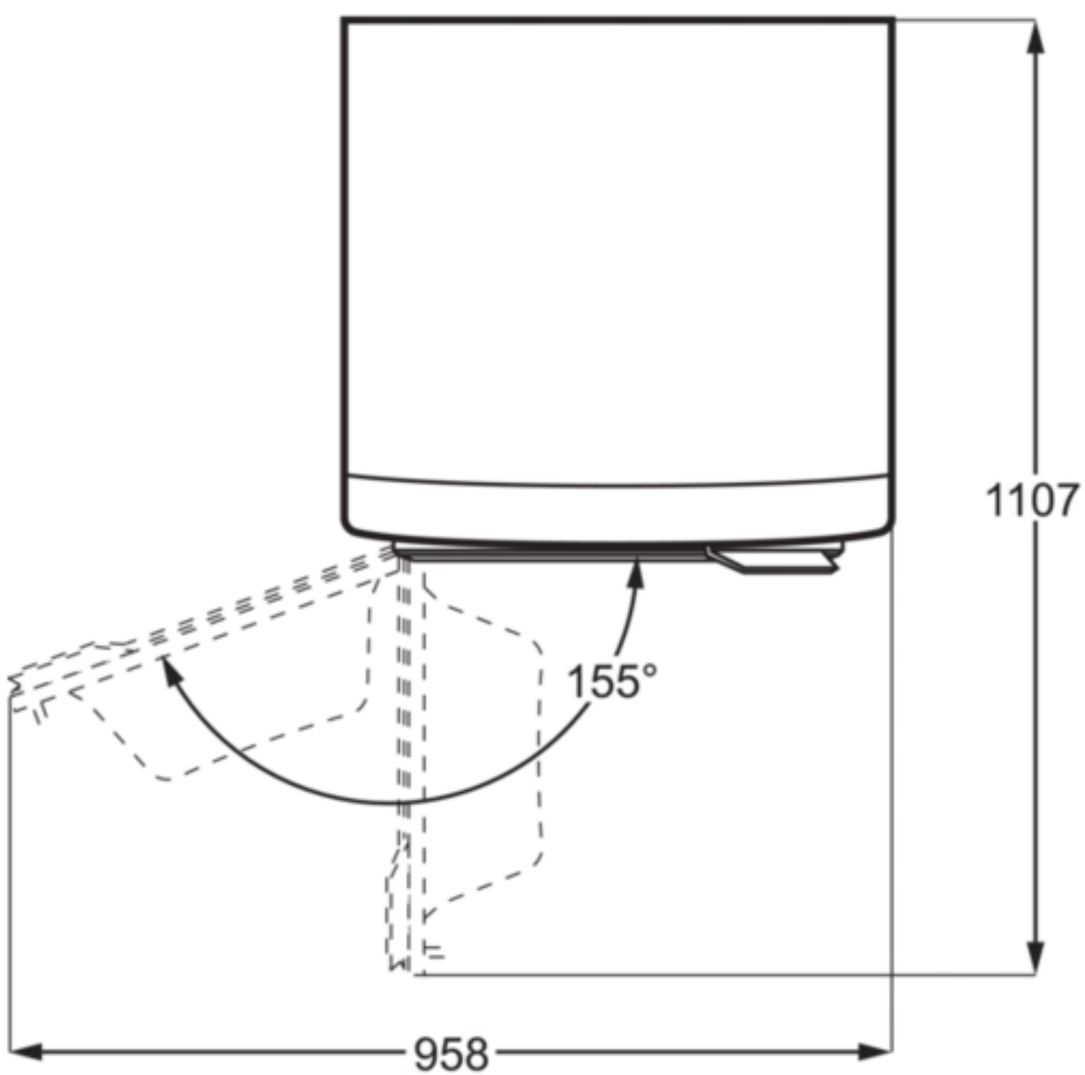
1107
155°
958

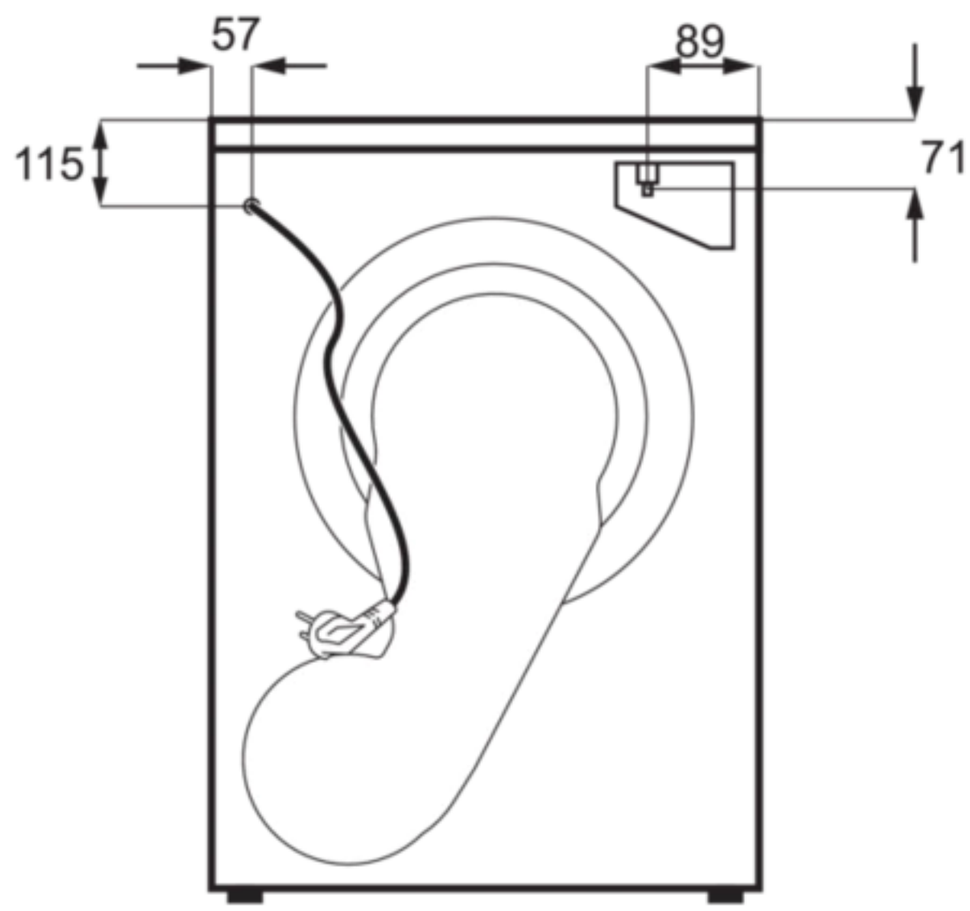
57
89
115
71