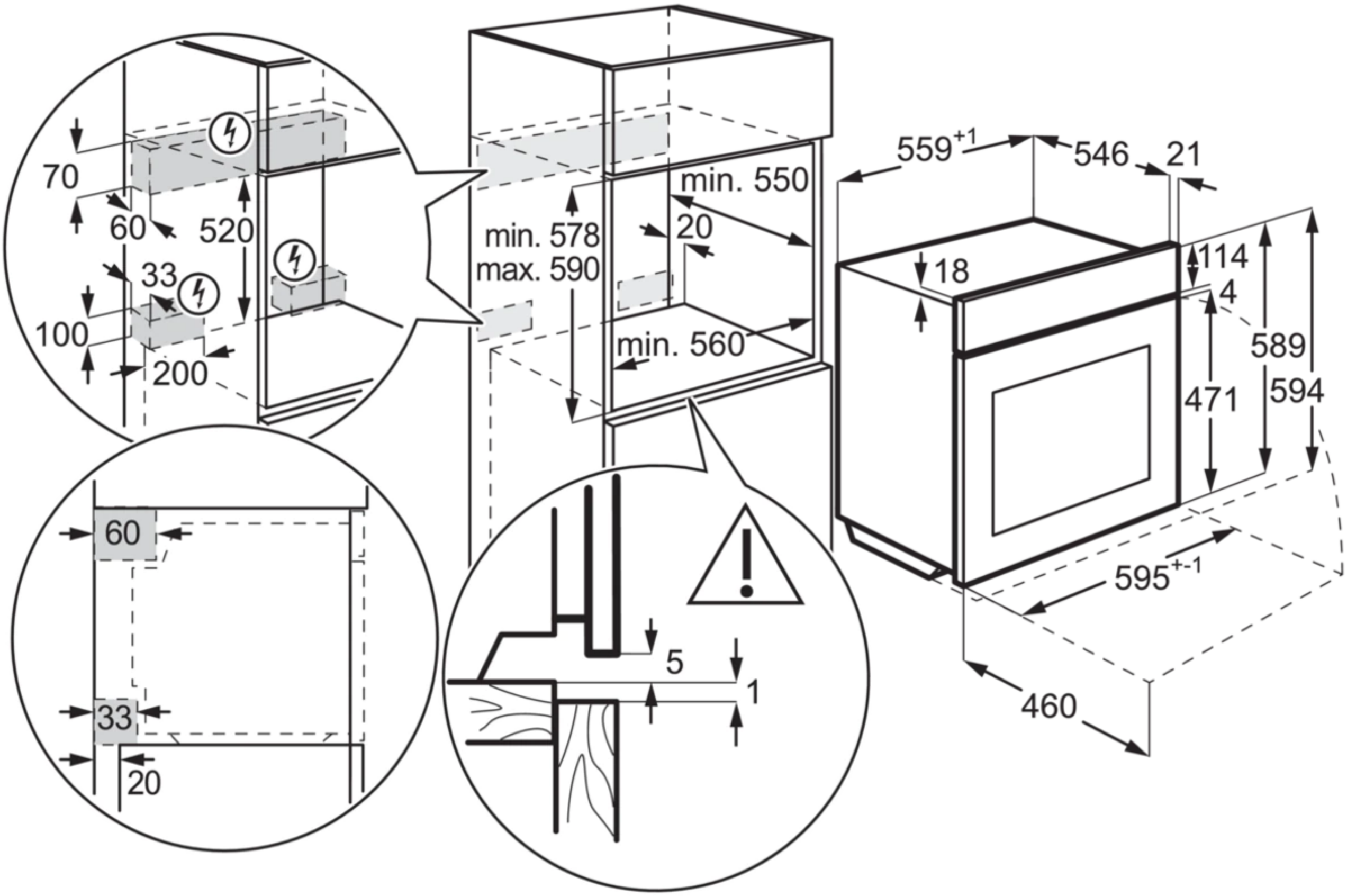
70
60
520
33
100
200
min. 578
max. 590
min. 550
20
min. 560
559+1
546
21
18
114
4
589
471
594
595+-1
460
60
33
20
5
1

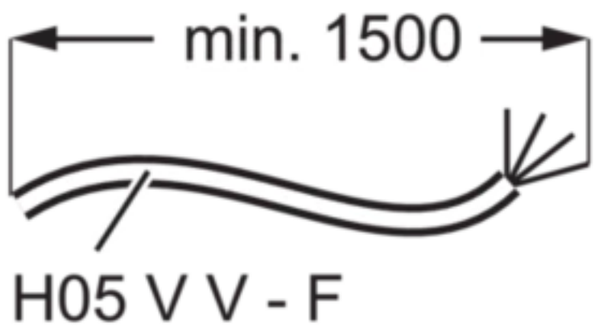
min. 1500
H05 V V - F

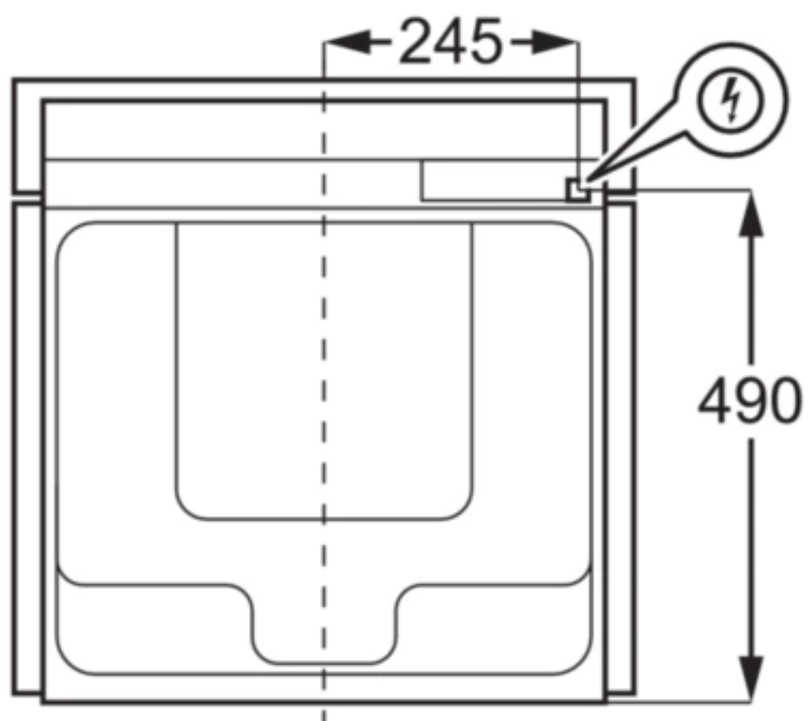
245
490