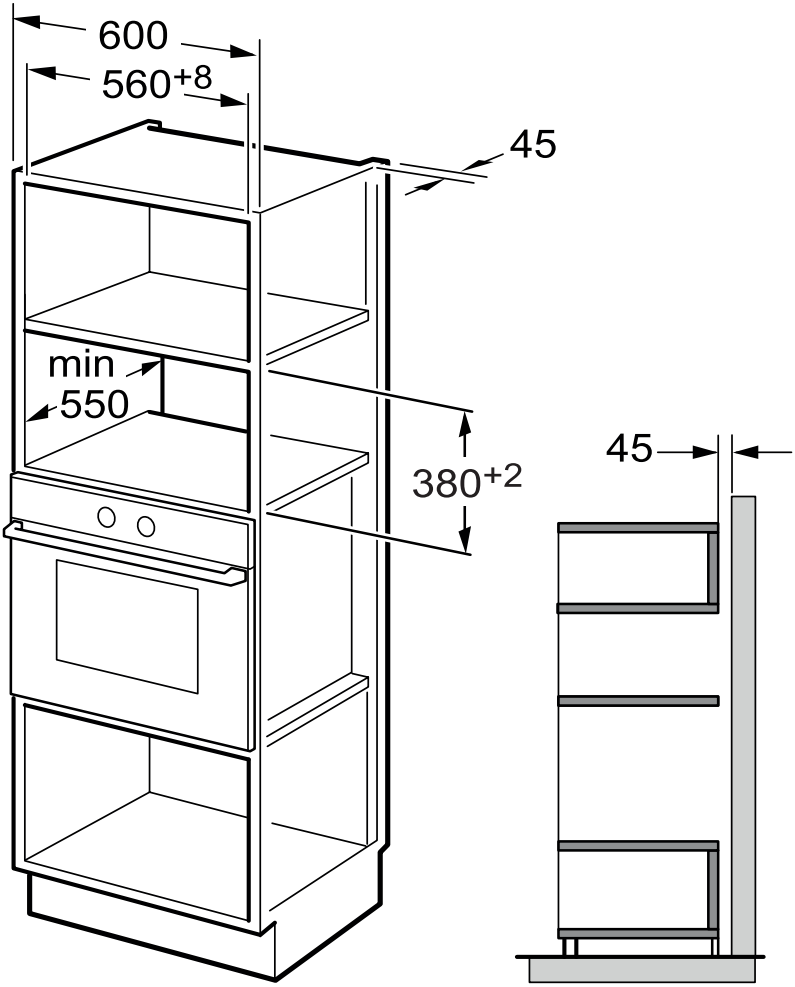
600
560+8
45
min
550
380+2
45