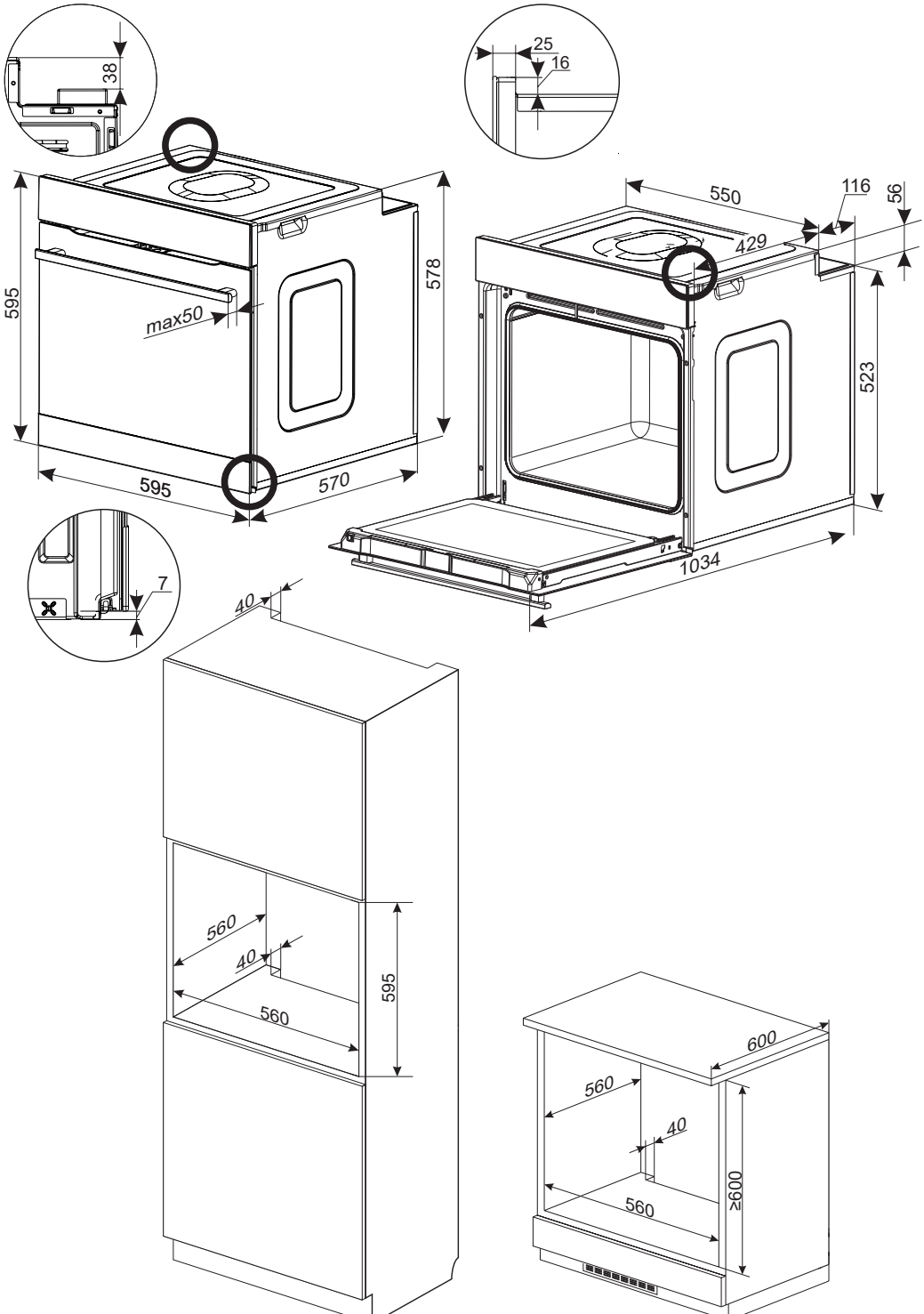
38
25
16
595
max50
578
595
570
550
116
56
429
523
1034
7
40
560
40
595
560
600
560
40
≥600
560