Unica
suihkutanko E 90 cm suihkuletkulla
Väri: **Kromi** Tuotenro.: **27640000**

Kuvaus

Ominaisuudet

- koostuu: suihkutanko, suihkuletku, liukusäädin, hylly
- matala alumiiniprofiili turvalasisella pinnalla
- kääntyvä liitin estää letkun kiertymisen
- suihkuletkuille, joissa on kartiomutteri
- 90° säädettävä käsisuihkun pidike, kääntyy vasemmalle ja oikealle sekä ylös ja alas
- turvalasista valmistettu hylly
- suihkutangon väri: kromi
- suihkutangon pituus: 945 mm
- tangon halkaisija 41 mm
- putken profiili: tasainen
- porausetäisyys: 915 mm
- suihkuletkun pituus: 1600 mm
- itselukittuva liuku
- portaattomasti säädettävä liuku
- muovista valmistetut seinäkiinnikkeet
- metallinen käsisuihkun pidike

Tuotetiedot

LVI-nro	6559802

Tuotekuva

Mittapiirustus

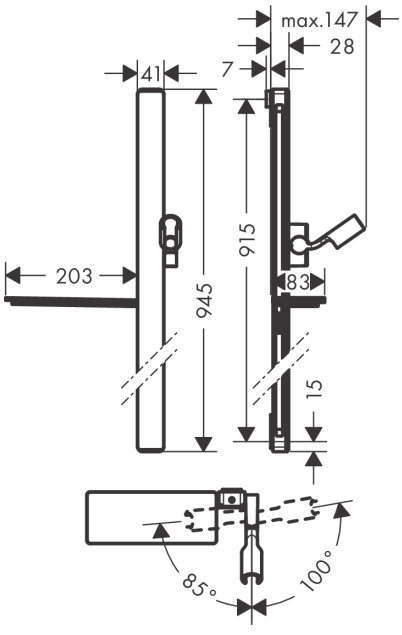

Unica
suihkutanko E 90 cm suihkuletkulla
Väri: **Kromi** Tuotenro.: **27640000**
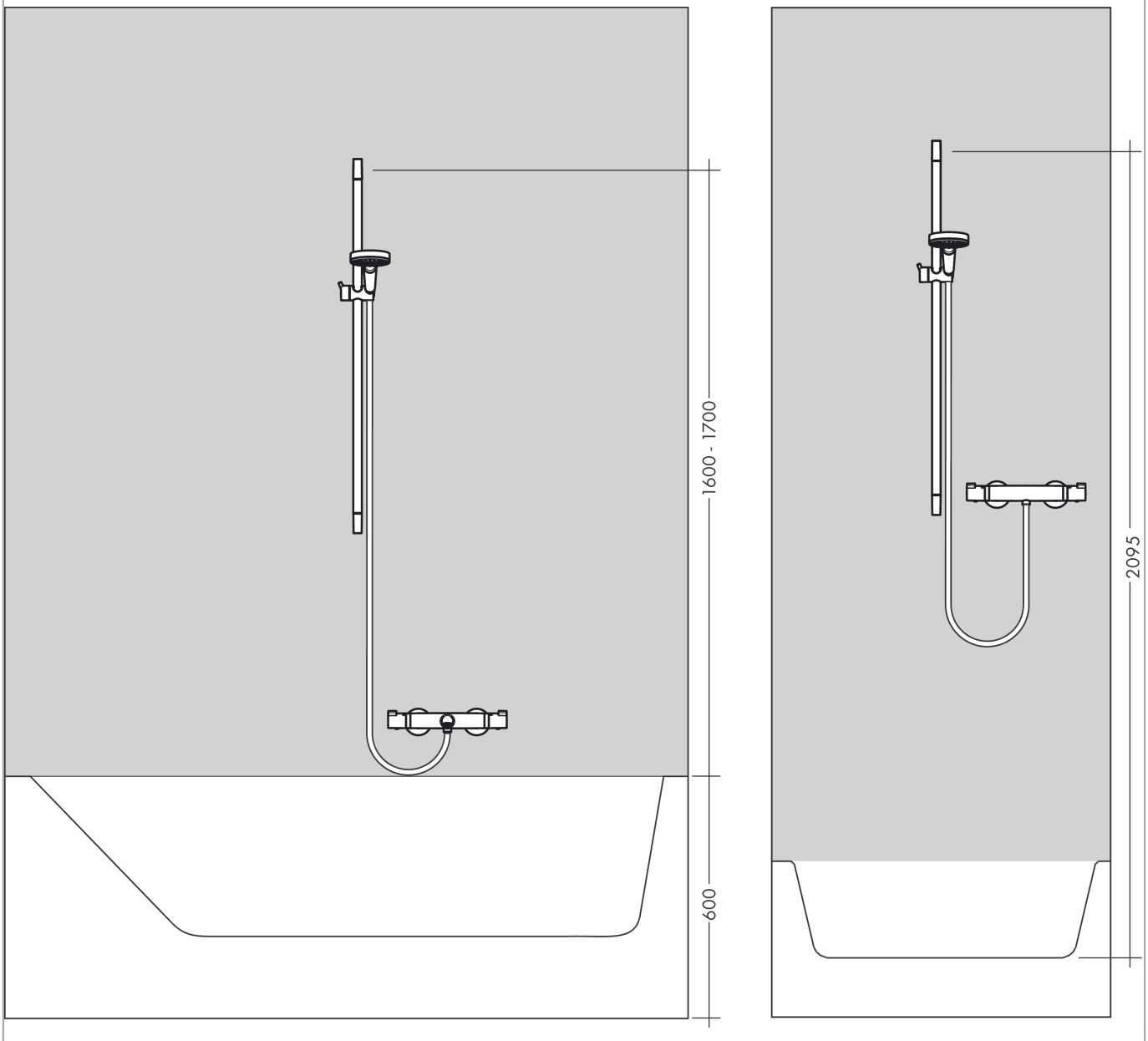
Asennusesimerkki