Talis M54
yksiote keittiöhana 270 1jet, pesukoneventtiili
Väri: **Mattamusta** Tuotenro.: **72827670**

Kuvaus

Ominaisuudet

- ComfortZone 270
- kääntymiskulma säädettävissä portaittain: 60°, 110°, 150° tai 360°
- laminaarivirtaus
- pesukoneventtiilillä
- maksimivirtaama 3 baarin paineessa: 8 l/min
- keraaminen säätöosa
- G ⅜ -letkuliitännät
- vaatii Ø 35 mm hanareiän
- PA-IX 29740/IO
- FTA_STF_EUFI29-20001674-TH5

Tuotetiedot

LVI-nro	6250457

teknologia

Quick Clean

Comfort Zone

Design palkinnot

reddot winner 2020

DESIGN AWARD 2020

Hyväksynnät / Kestävä kehitys

Tuotekuva

Mittapiirustus

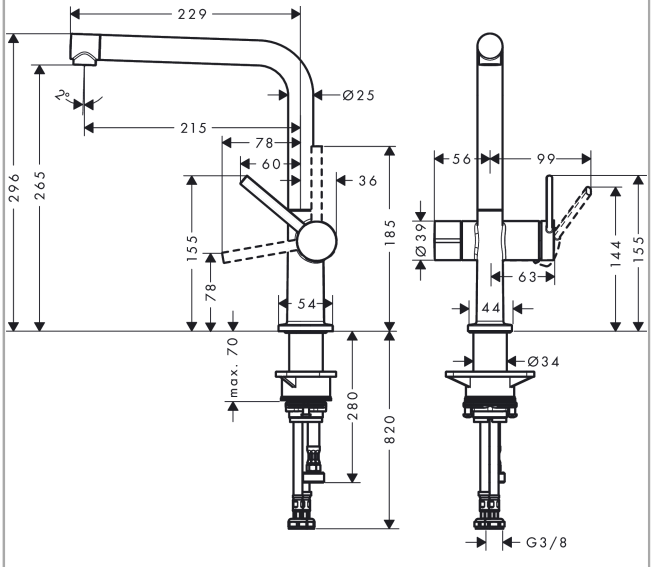

Talis M54
yksiote keittiöhana 270 1jet, pesukoneventtiili
Väri: **Mattamusta** Tuotenro.: **72827670**
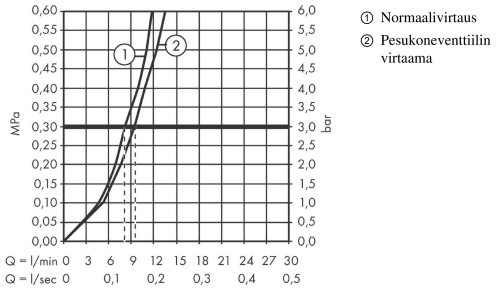
Vuokaavio