3626356 UMPISÄILIÖ IISI 3000 L
OD450 ERIKOISMATALA

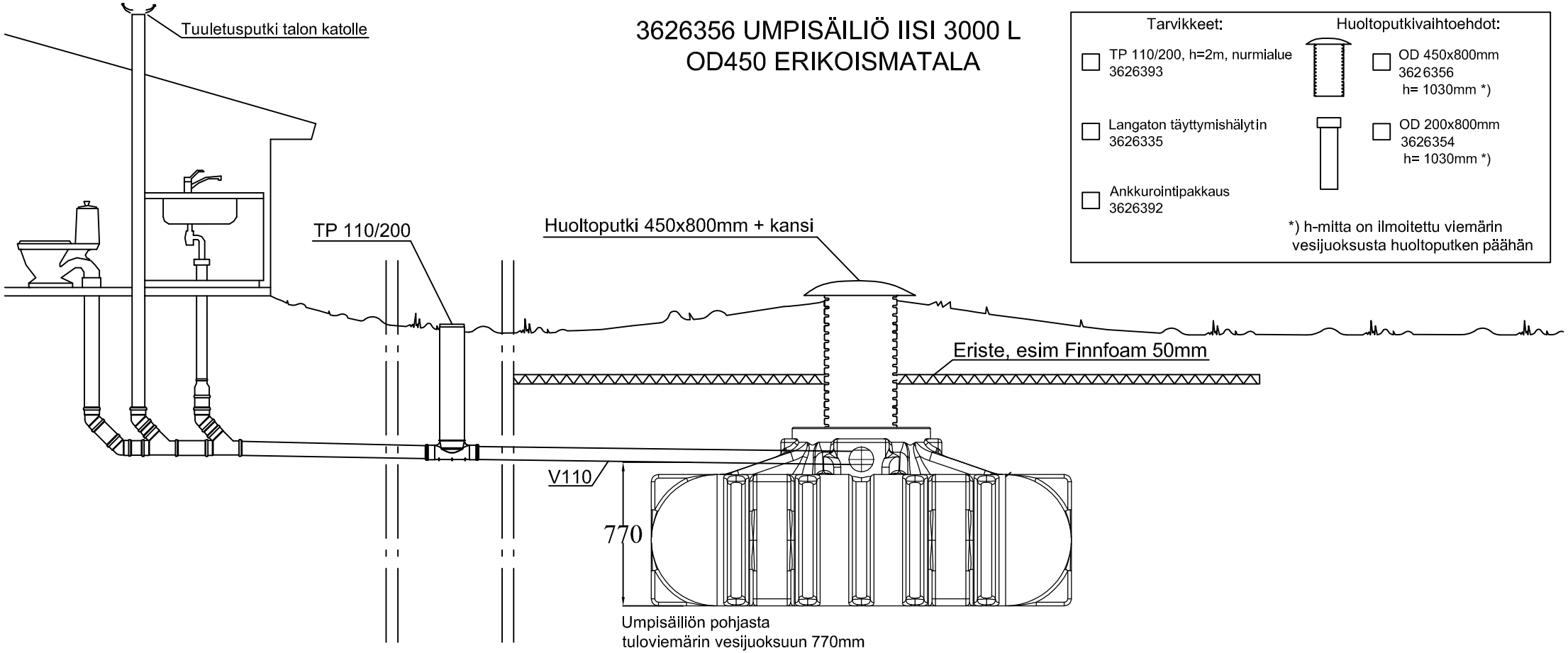

Tarvikkeet:

- ☐ TP 110/200, h=2m, nurmialue 3626393
- ☐ Langaton täyttymishälytin 3626335
- ☐ Ankkurointipakkaus 3626392

Huoltoputkivaihtoehdot:

- ☐ OD 450x800mm 3626356 h= 1030mm *)
- ☐ OD 200x800mm 3626354 h= 1030mm *)

*) h-mitta on ilmoitettu viemärin vesijuoksusta huoltoputken päähän

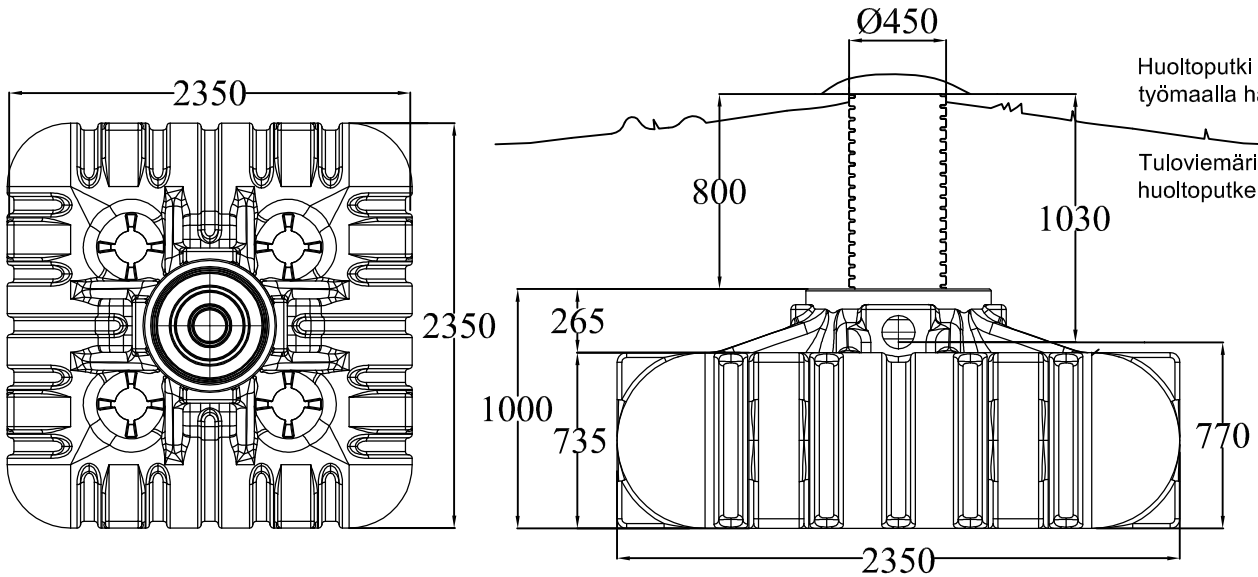

Huoltoputki lyhennettävissä työmaalla haluttuun mittaan

Tuloviemärin vesijuoksusta huoltoputken päähän 1030mm

Maatäyttö umpisäiliön päälle max. 1 metri
Tarvitaessa salaojitus kaivannon pohjalle

Umpisäiliö tulee aina ankkuroida valmistajan ohjeiden mukaisesti

K. OSA/KYLÄ	KORTTELI/TILA	TONTTI/NRO	VIRANOMAISTEN ARKISTOMERKINTÖJÄ VARTEN
RAKENNUSTOIMENPIDE: JÄTEVESIJÄRJESTELMÄN KUNNOSTUS			PIIRUSTUSLAJI: LVI–PIIRUSTUS; JUOKS. NO
RAKENNUSKOHTEEN NIMI JA OSOITE			PIIRUSTUKSEN SISÄLTÖ: LEIKKAUSPIIRROS UMPISÄILIÖ IISI 3000L ERIKOISMATALA
AVALON NORDIC	SUUNN. / PIIRT. / TARK.		
TYÖPIIRUSTUS	LVI	TYÖ NO / PIIR. NO	MUUTOS