Tarvikkeet:

- ☐ TP 110/200, h=2m, nurmialue 3626393
- ☐ Langaton täyttymishälytin 3626335
- ☐ Ankkurointipakkaus 3626508

3626469 UMPISÄILIÖ
IISI 5000 L OD315 2 KPL

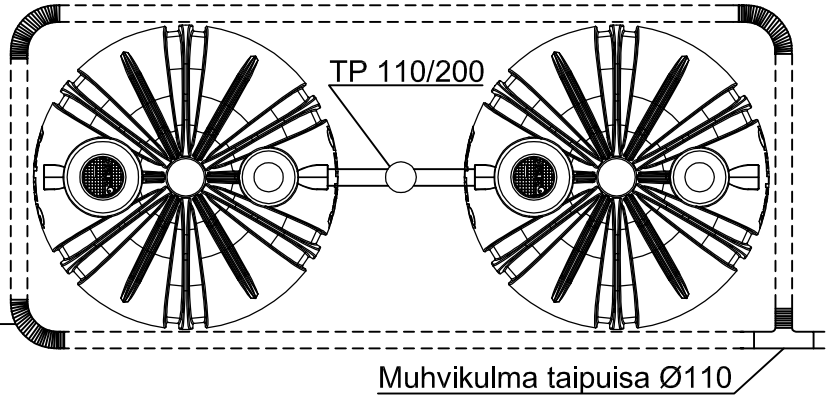

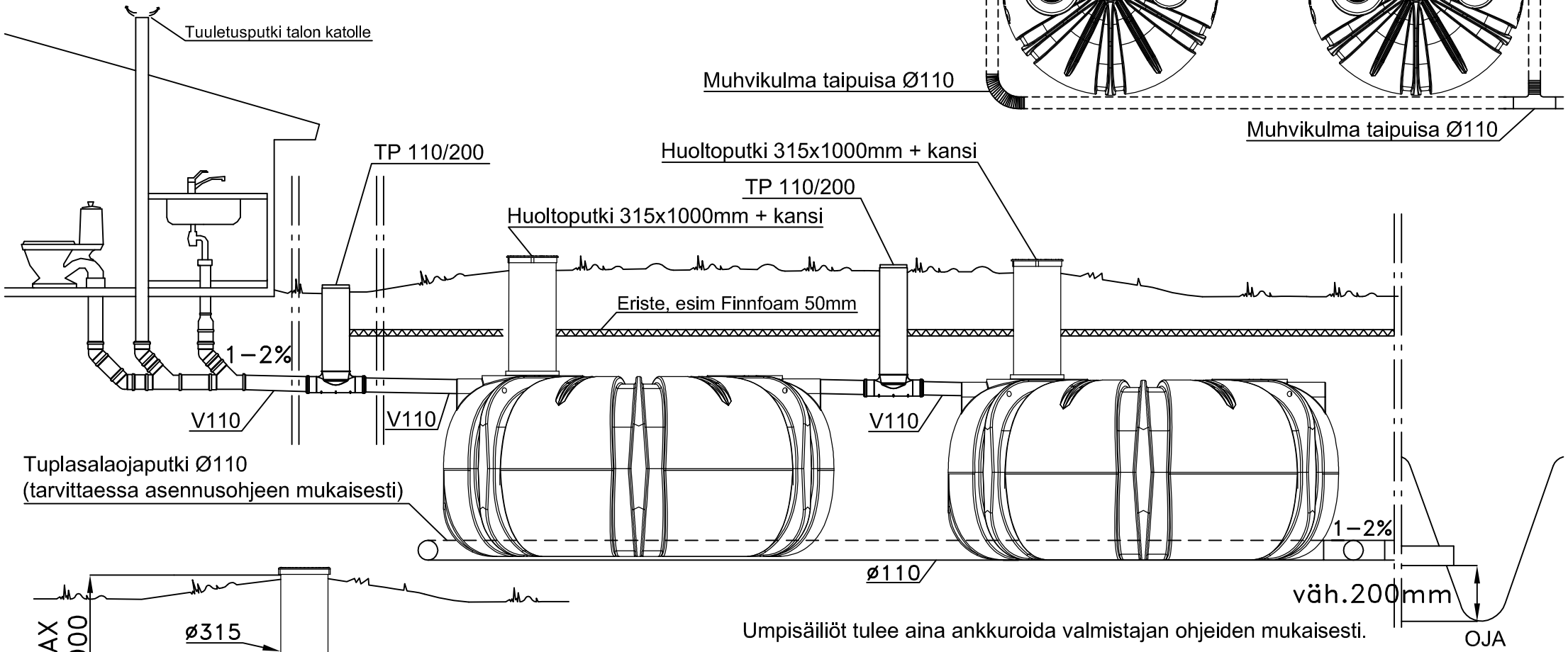

Umpisäiliöt tulee aina ankkuroida valmistajan ohjeiden mukaisesti.

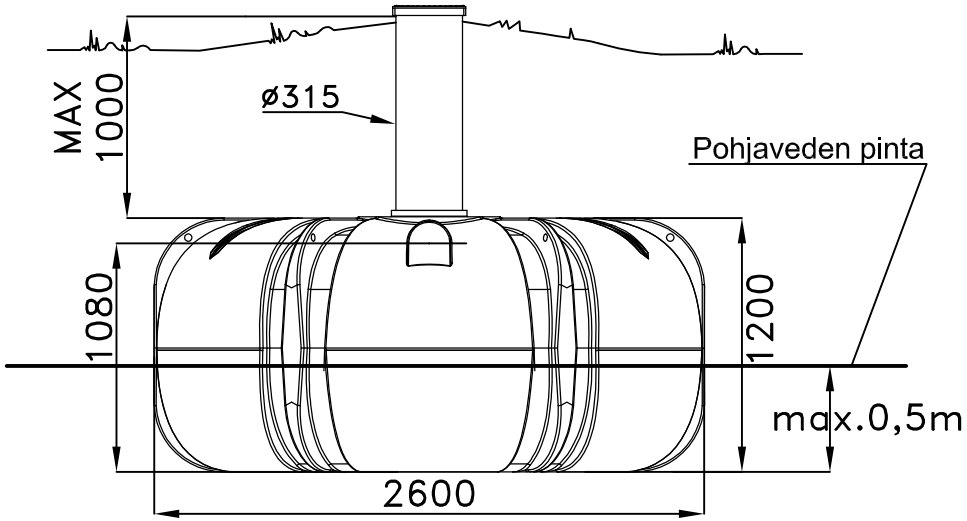

K. OSA/KYLÄ	KORTTELI/TILA	TONTTI/NRO	VIRANOMAISTEN ARKISTOMERKINTÖJÄ VARTEN
RAKENNUSTOIMENPIDE			PIIRUSTUSLAJI: LVI–PIIRUSTUS; JUOKS. NO
RAKENNUSKOHTEEN NIMI JA OSOITE			PIIRUSTUKSEN SISÄLTÖ: LEIKKAUSPIIRROS UMPISÄILIÖ IISI 10000L
AVALON NORDIC	SUUNN. / PIIRT. / TARK.		
TYÖPIIRUSTUS	LVI	TYÖ NO	PIIR. NO: . ; MUUTOS