# Liukulasin rakenne, avautuvuus, kiskot, pellit

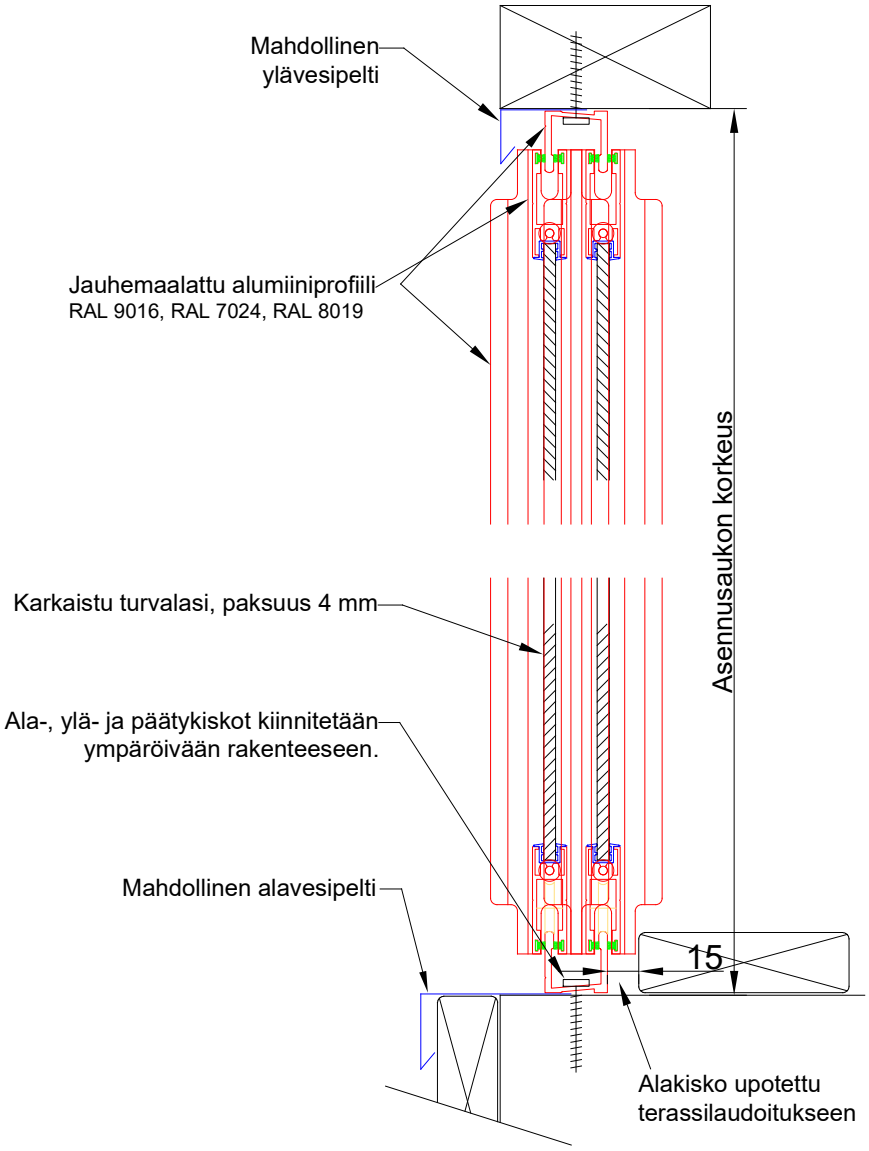


Vesi- ja kulmapellit

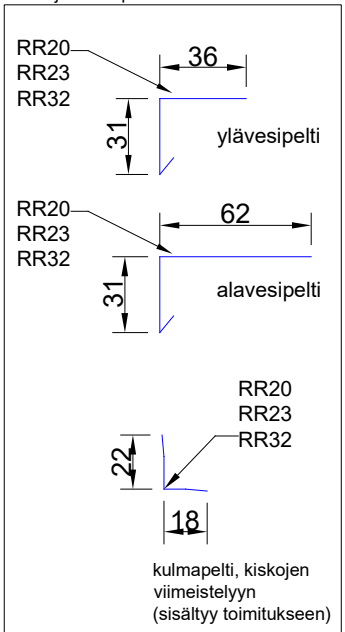


Ala- ja yläkiskot
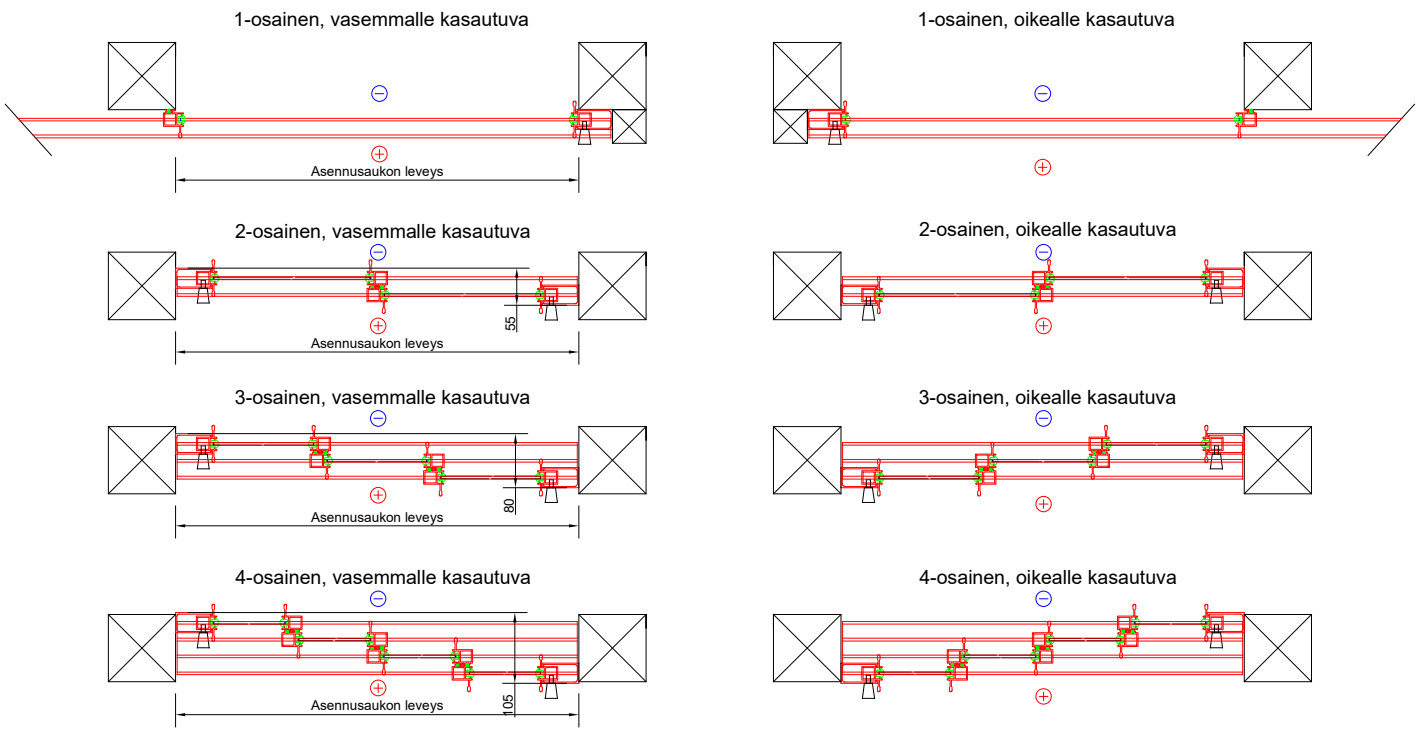
Avautuvuudet vasen ja oikea