Liukulasin rakenne, avautuvuus, kiskot, pellit

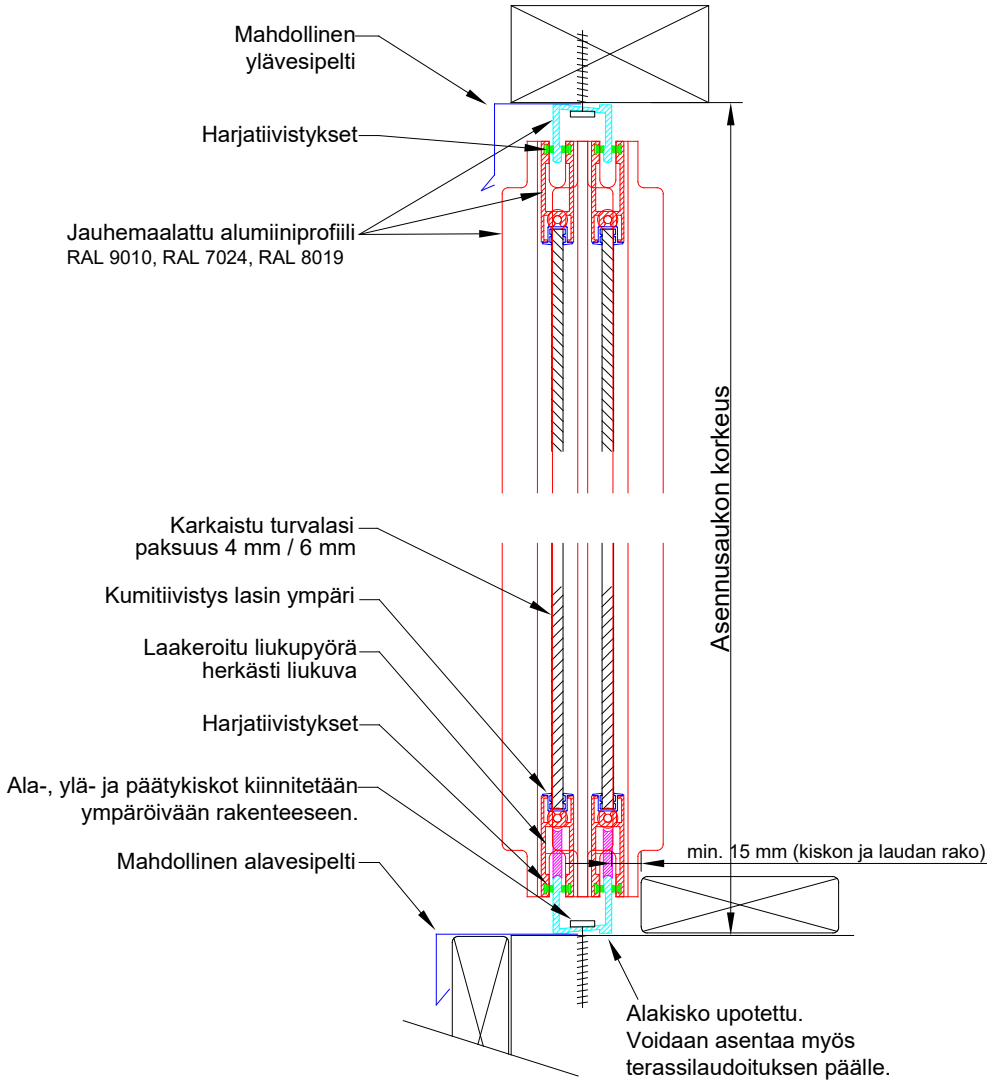

Vesi- ja kulmapellit

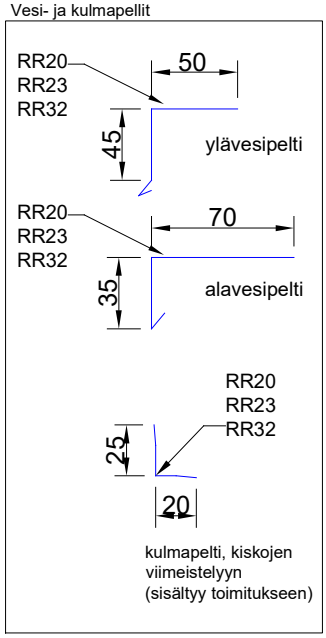

Ala- ja yläkiskot

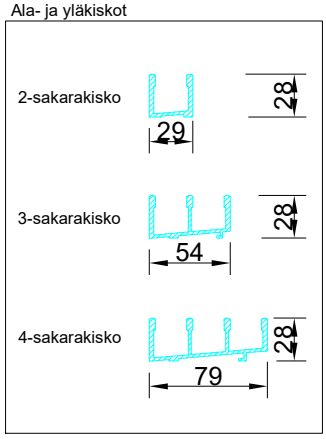

Avautuvuudet vasen ja oikea

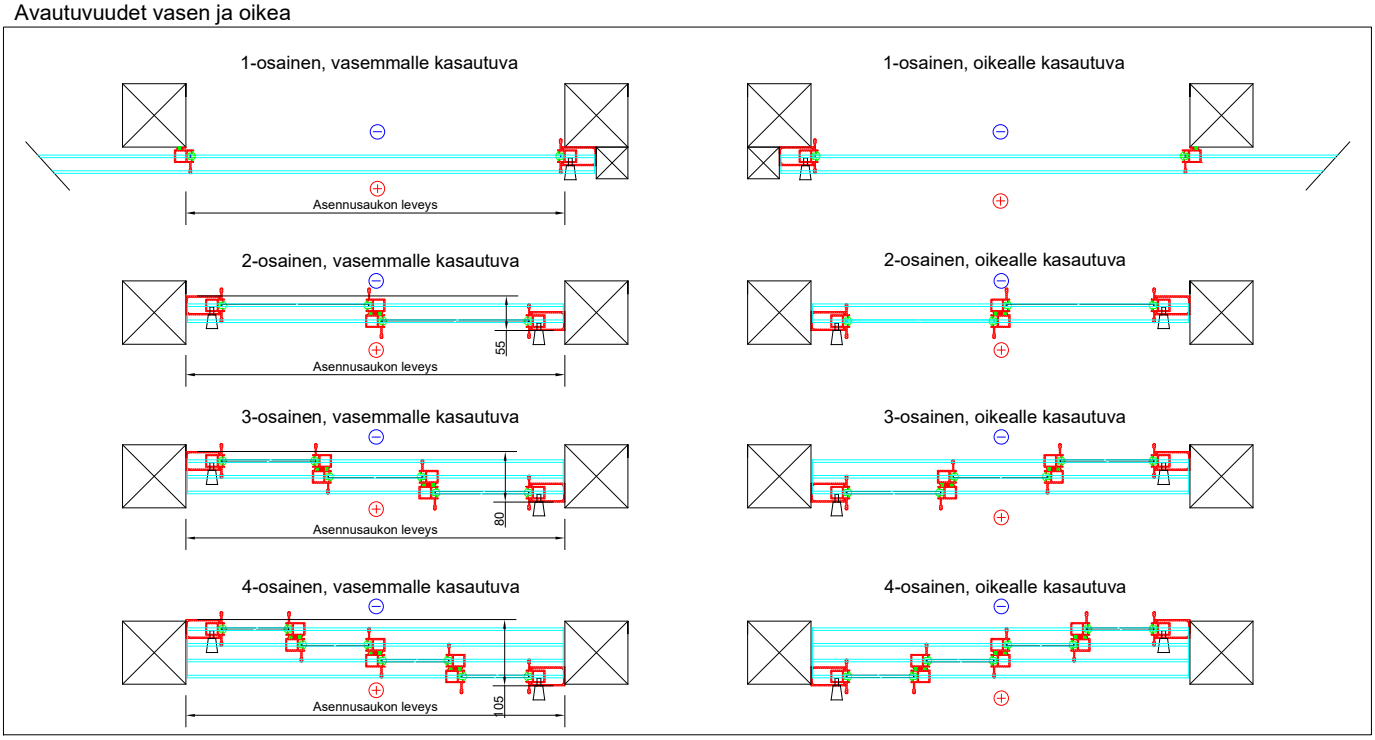

4/2020