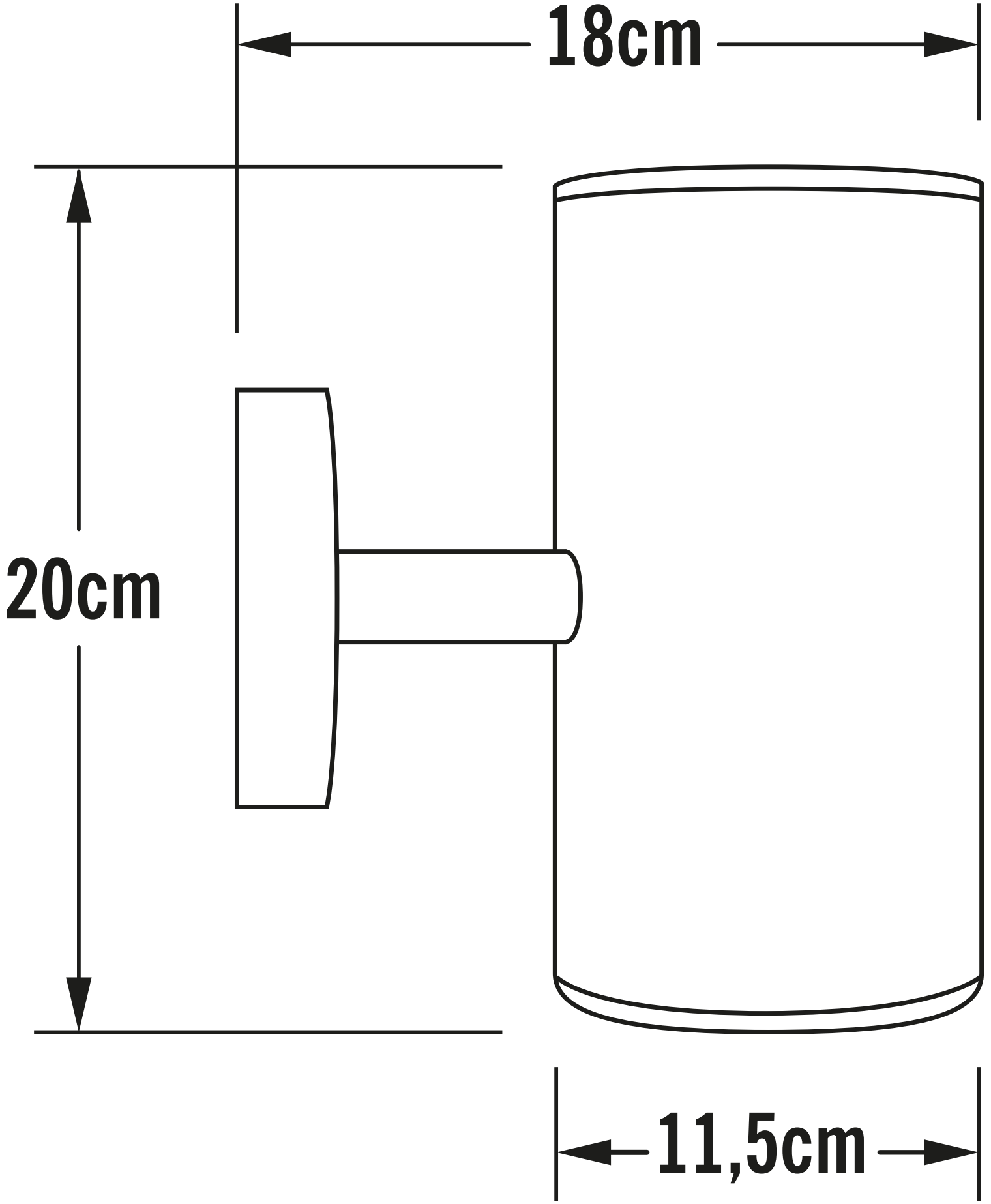
18cm
20cm
11,5cm