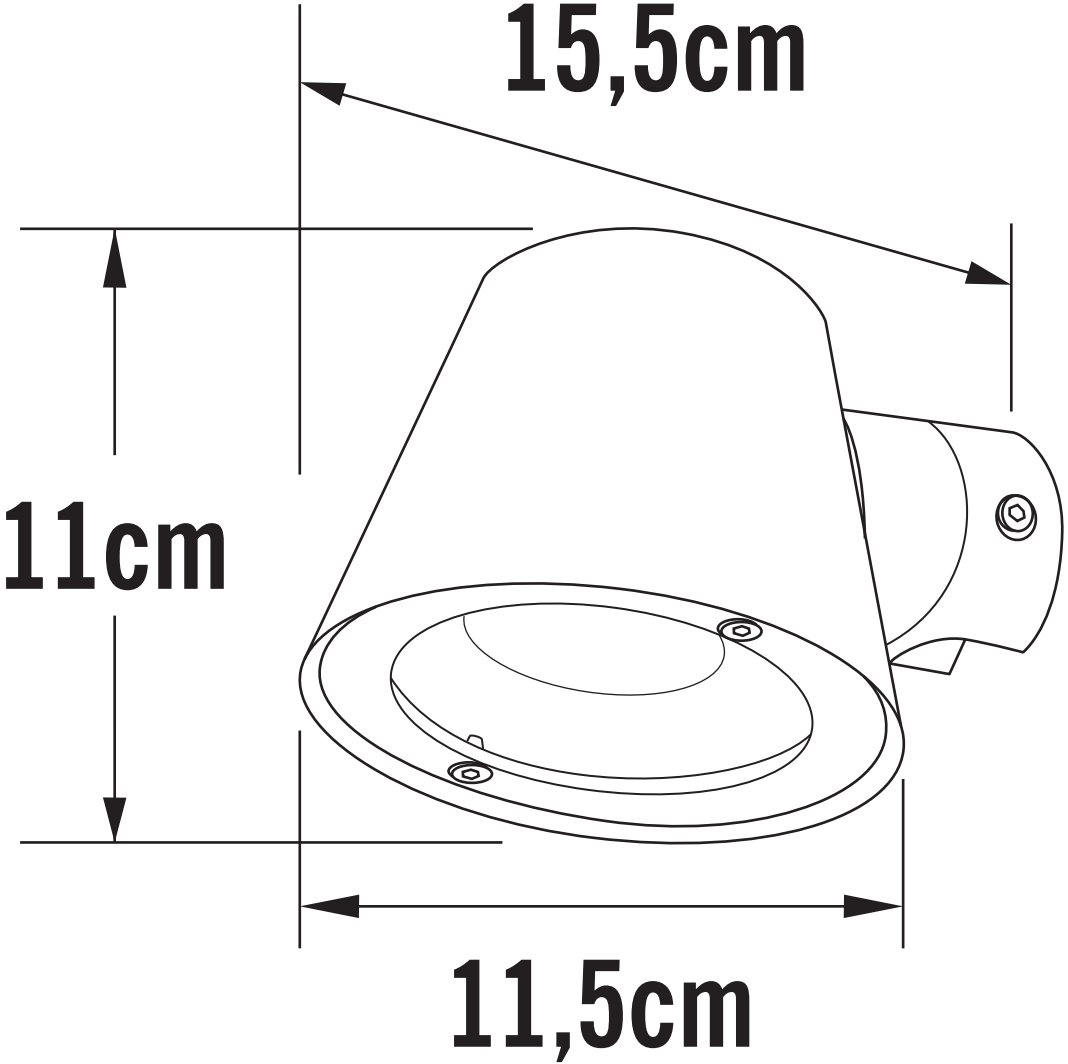
15,5cm
11cm
11,5cm