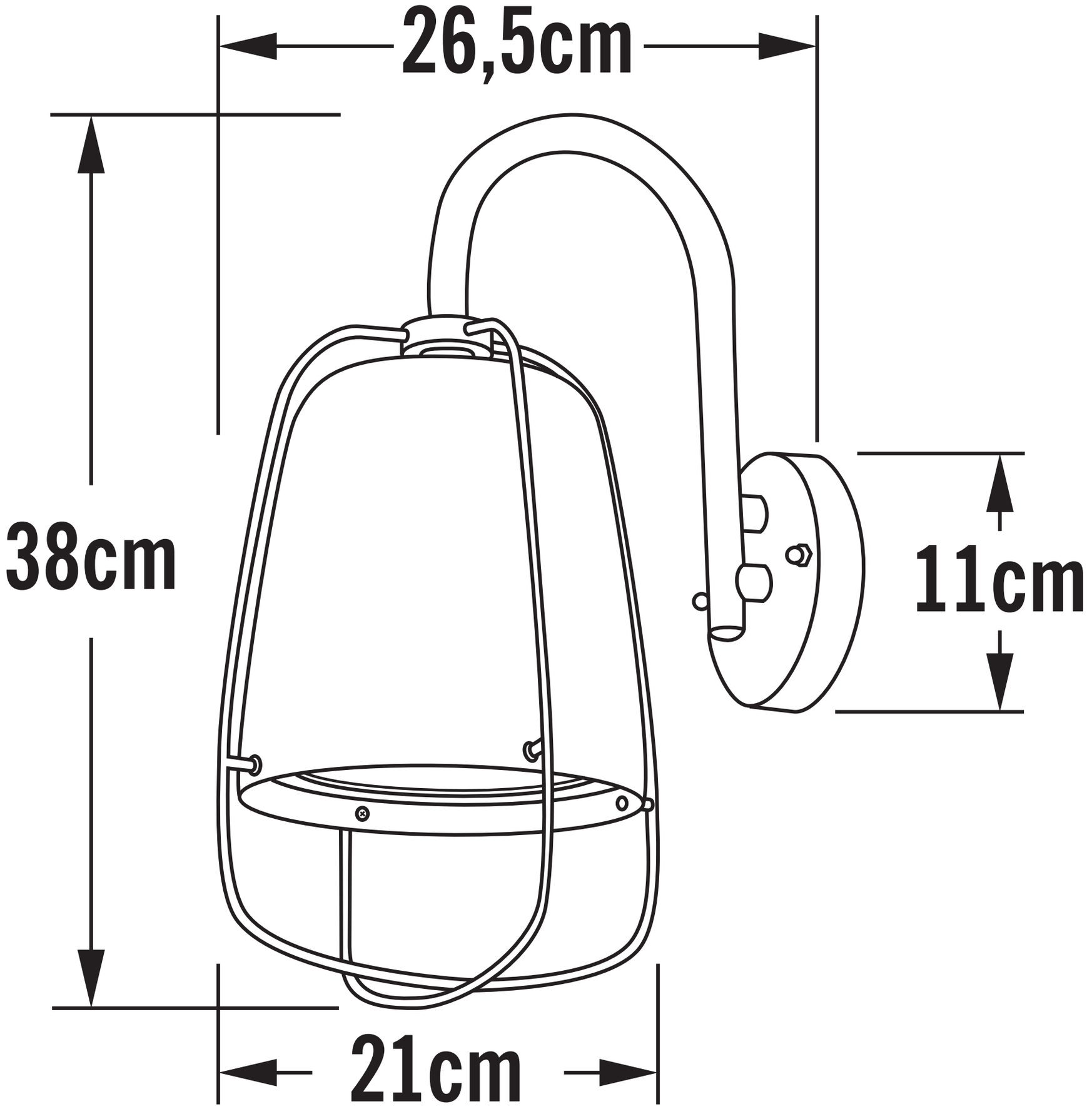
26,5cm
38cm
11cm
21cm