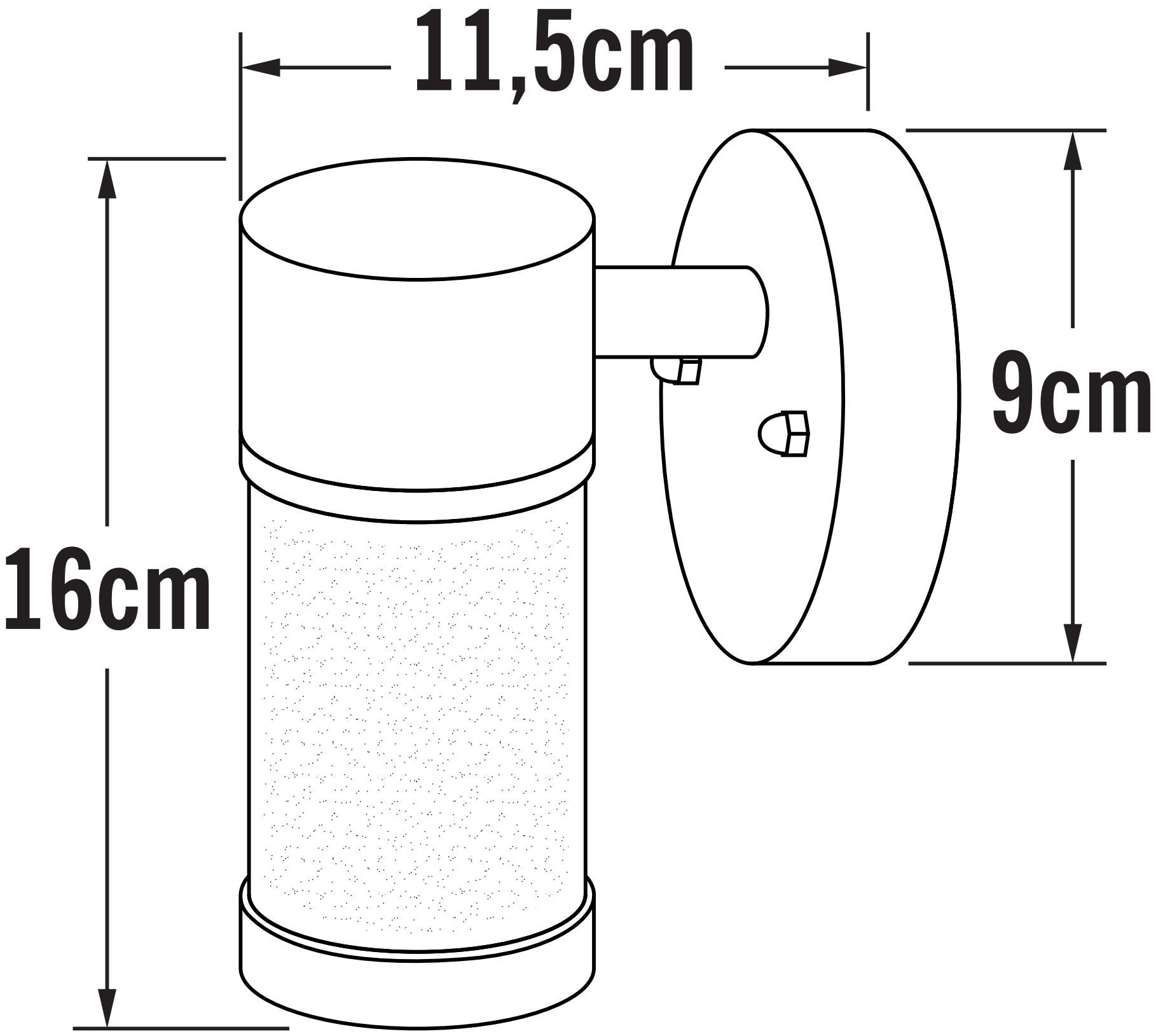
11,5cm
9cm
16cm