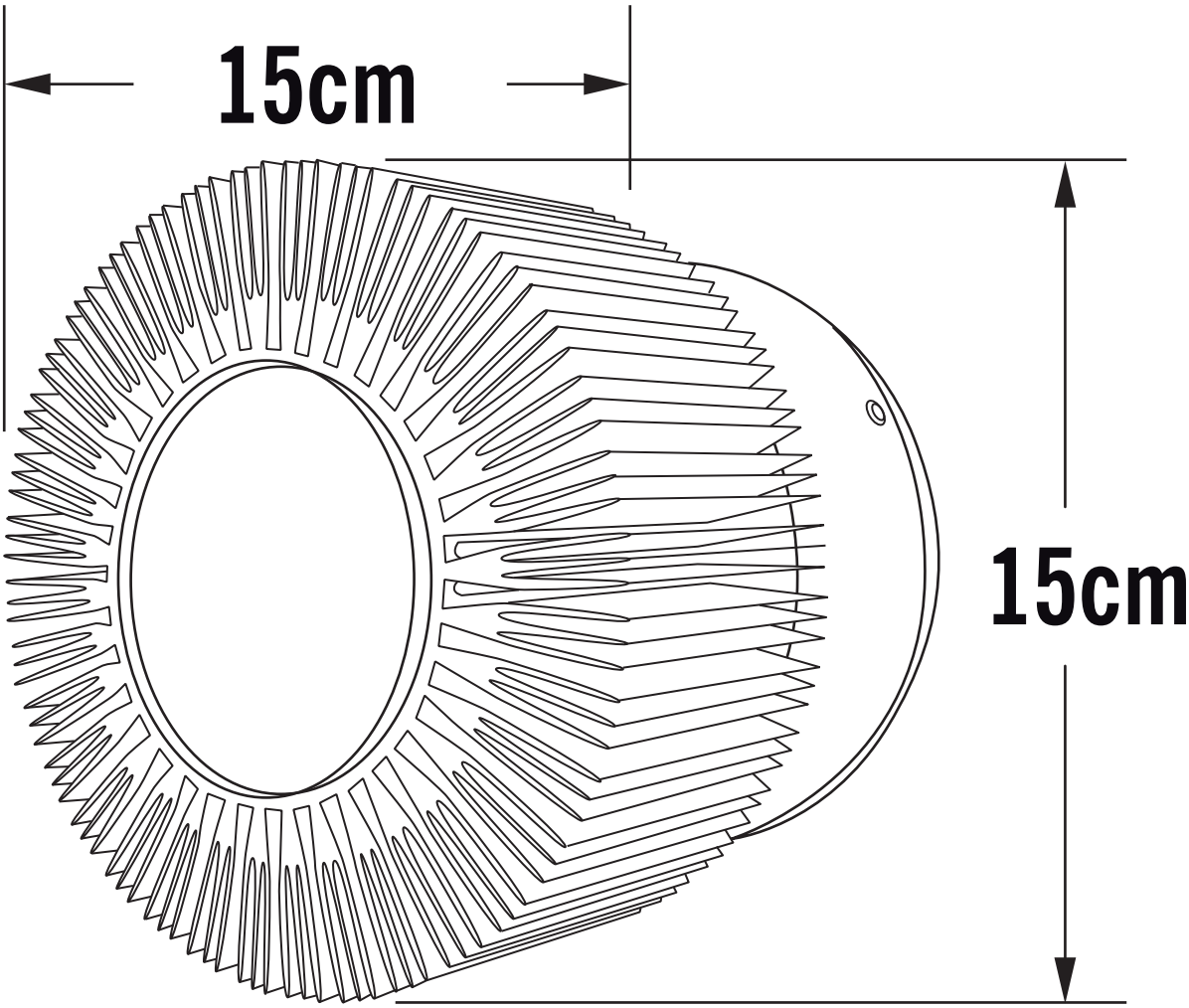
15cm
15cm

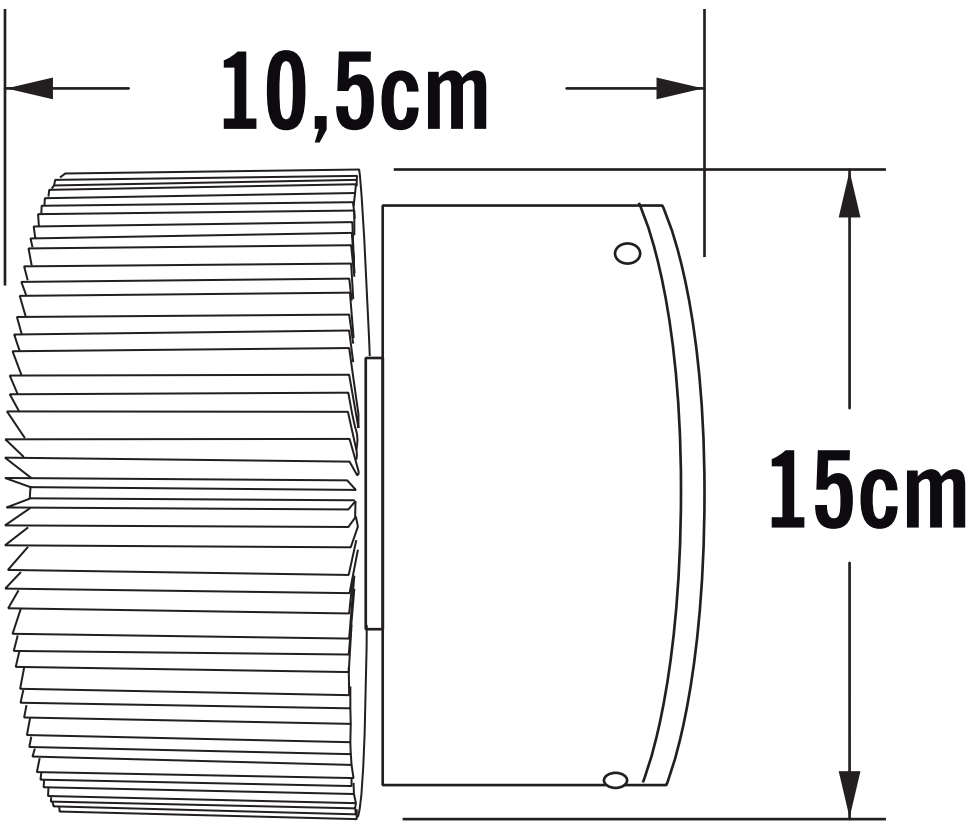
10,5cm
15cm