EN	Cordless Framing Nailer	INSTRUCTION MANUAL	9
SV	Batteridriven spikpistol	BRUKSANVISNING	19
NO	Batteridrevet spikerpistol for byggsnekring	BRUKSANVISNING	29
FI	Akkukäyttöinen runkonaulain	KÄYTTÖOHJE	39
DA	Akku sømpistol til rammesøm	BRUGSANVISNING	49
LV	Konstrukciju akumulatora naglotājs	LIETOŠANAS INSTRUKCIJA	59
LT	Akumuliatorinė viniakalė	NAUDOJIMO INSTRUKCIJA	69
ET	Aku karkassinaelapüss	KASUTUSJUHEND	79
RU	Аккумуляторный гвоздезабивной пистолет	РУКОВОДСТВО ПО ЭКСПЛУАТАЦИИ	89

DBN900
DBN901

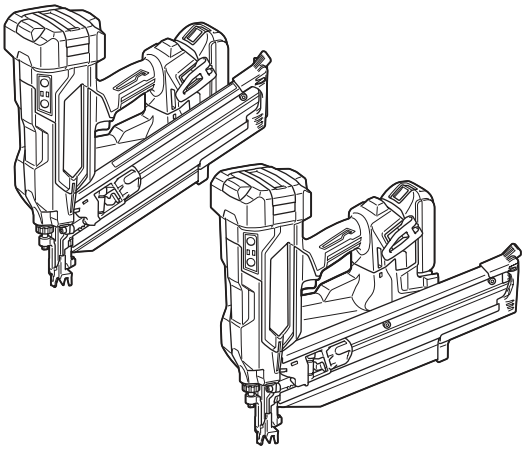

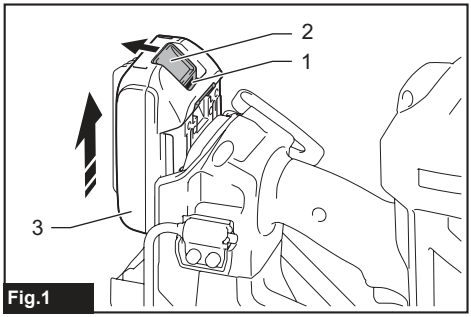

Fig.1

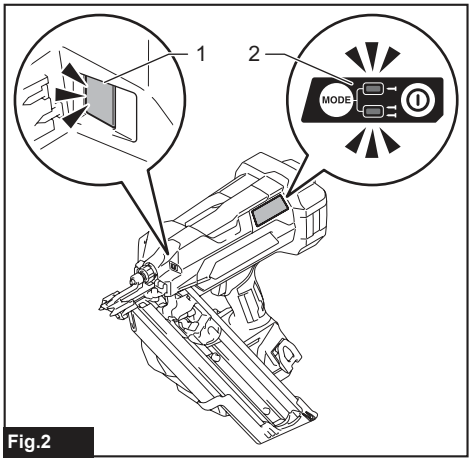

Fig.2

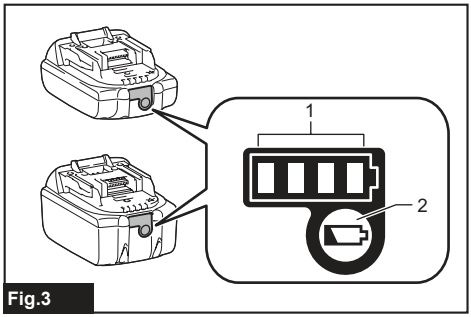

Fig.3

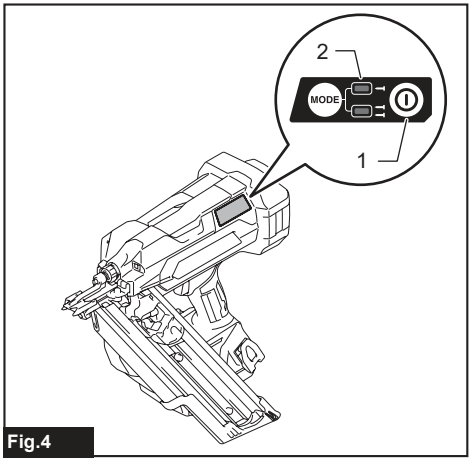

Fig.4

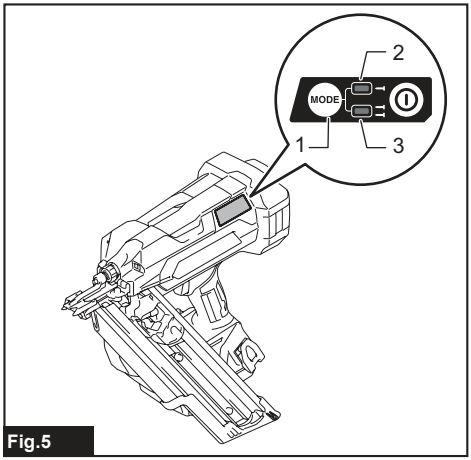

Fig.5

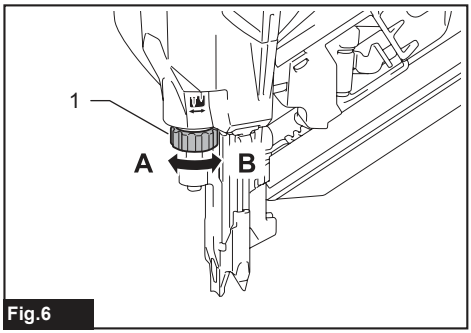

Fig.6

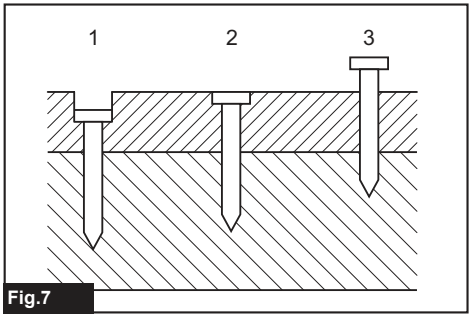

Fig.7

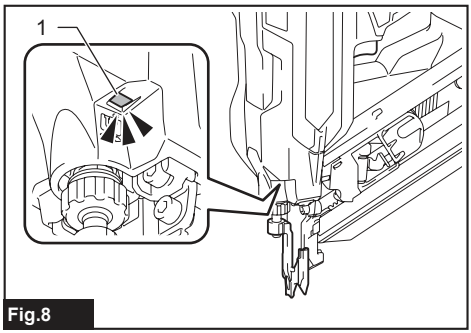

Fig.8

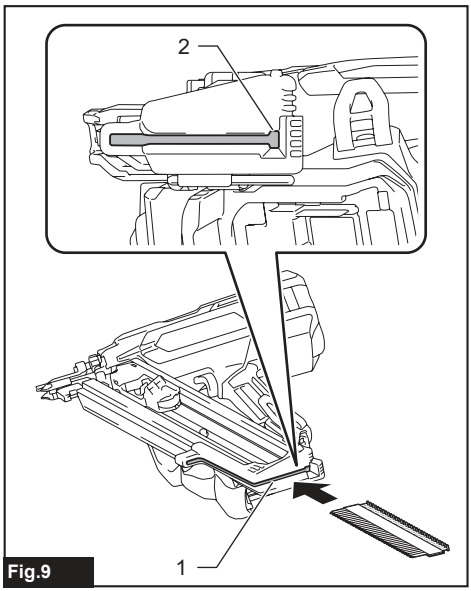

Fig.9

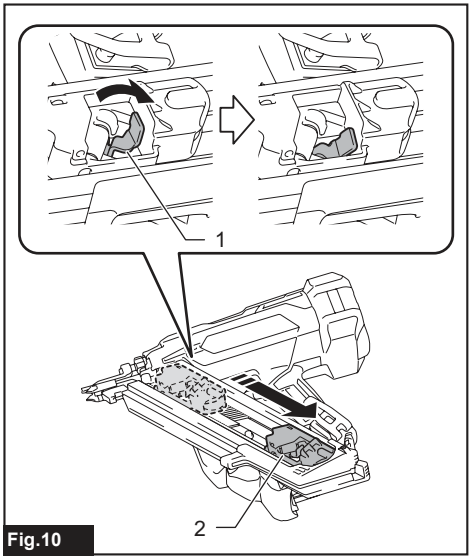

Fig.10

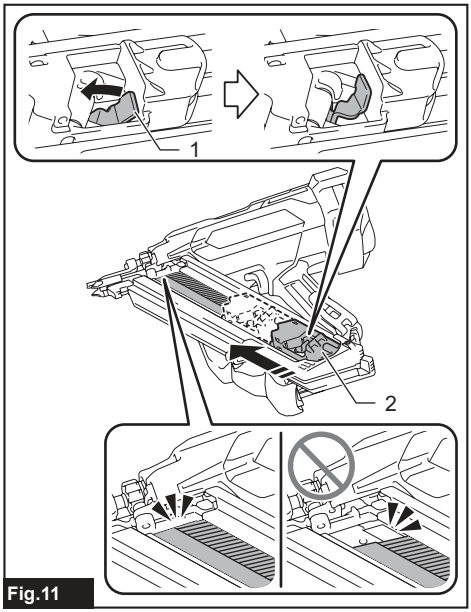

Fig.11

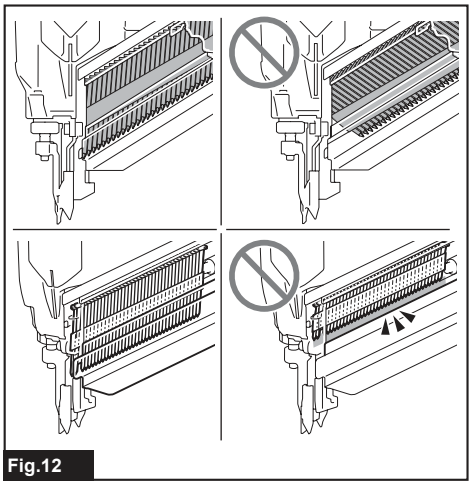

Fig.12

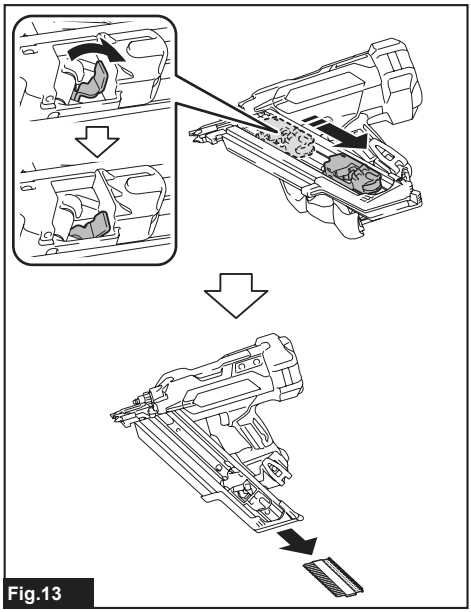

Fig.13

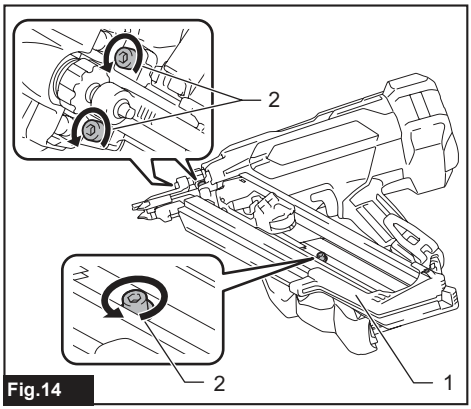

Fig.14

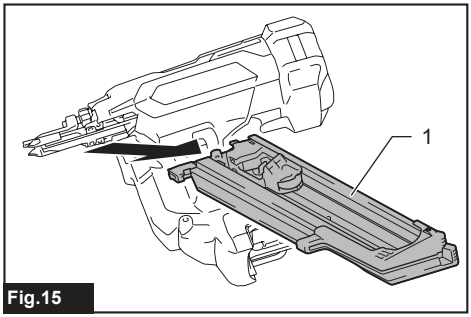

Fig.15

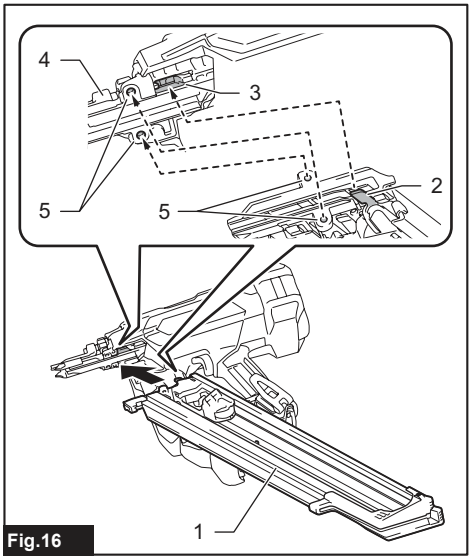

Fig.16

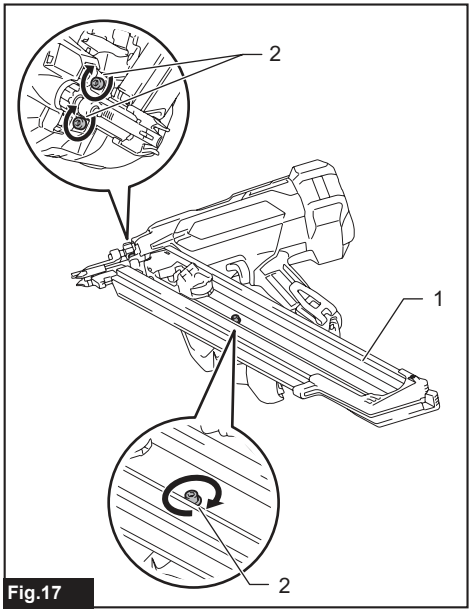

Fig.17

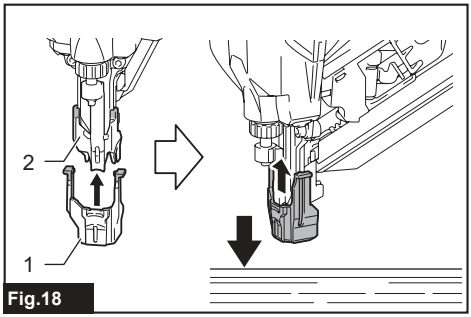

Fig.18

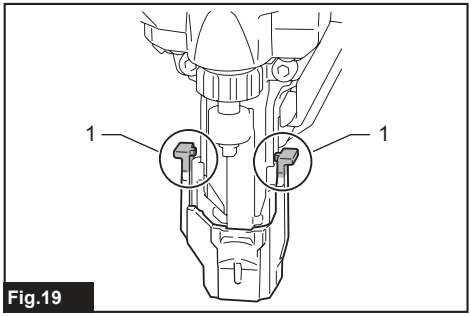

Fig.19

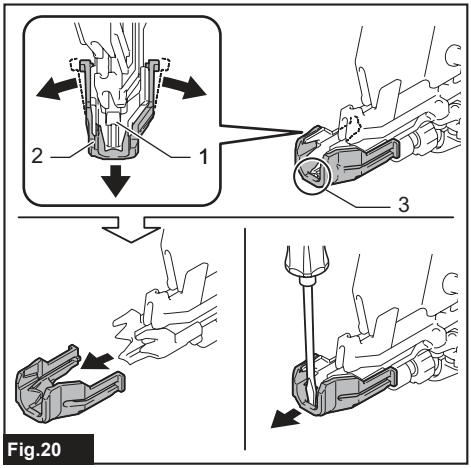

Fig.20

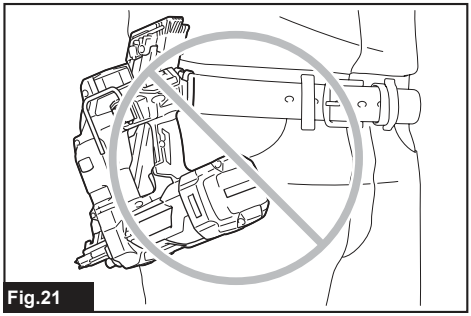
Fig.21

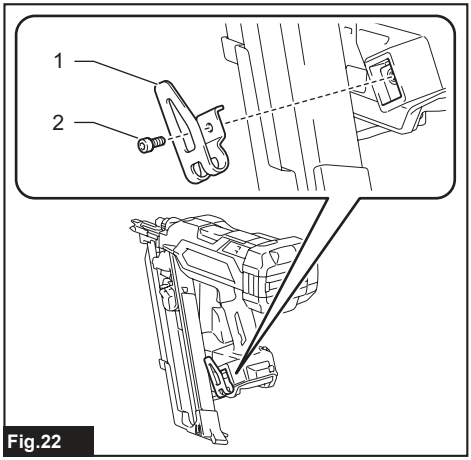

Fig.22

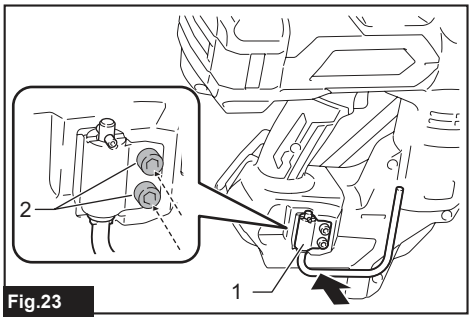

Fig.23

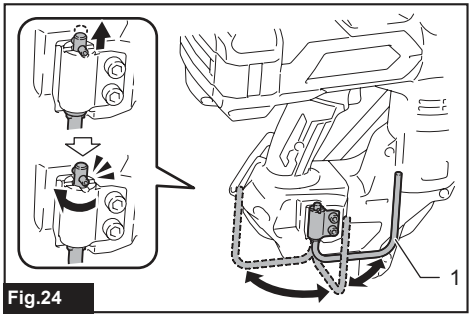

Fig.24

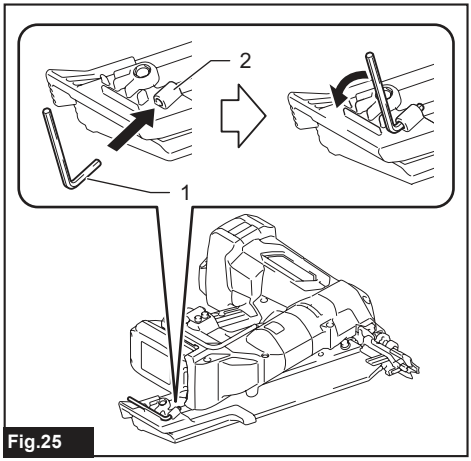

Fig.25

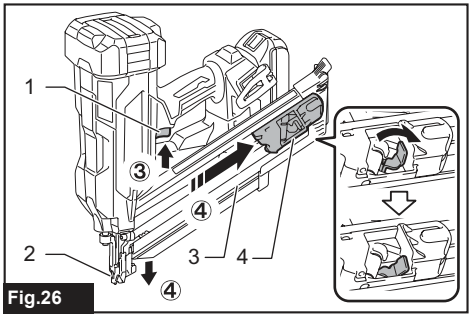

Fig.26

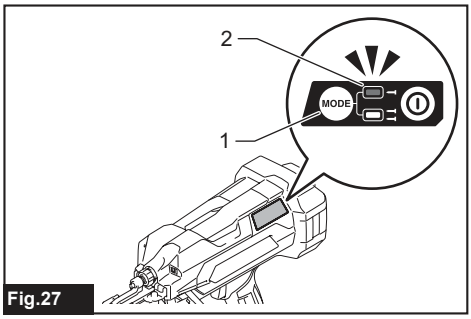

Fig.27

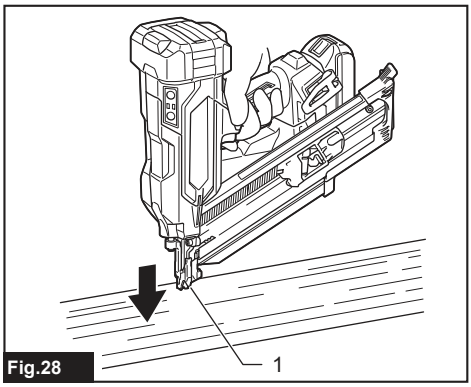

Fig.28

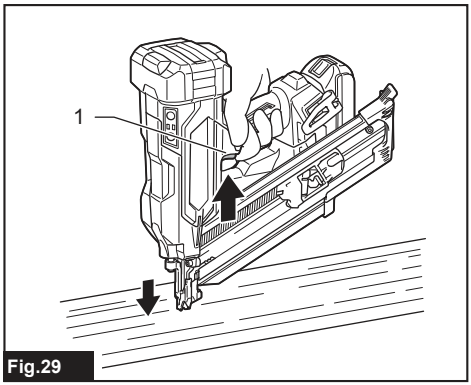

Fig.29

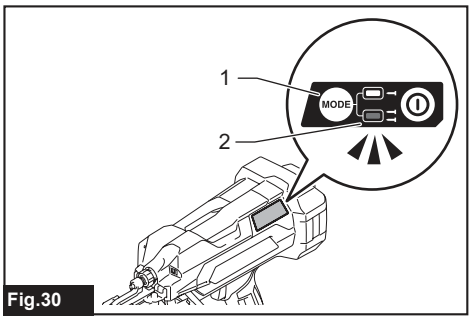

Fig.30

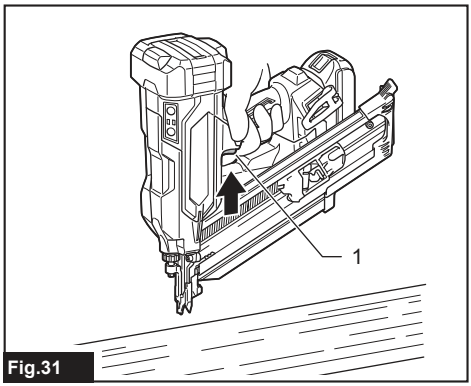

Fig.31

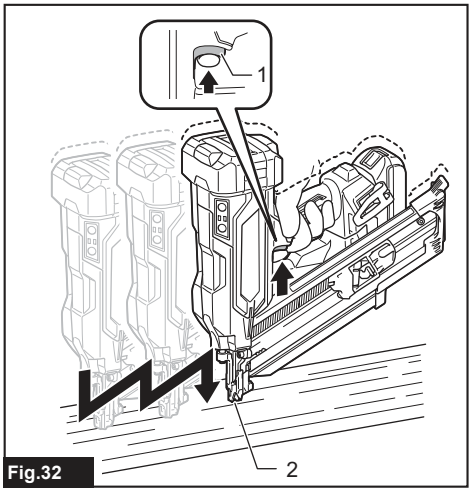

Fig.32

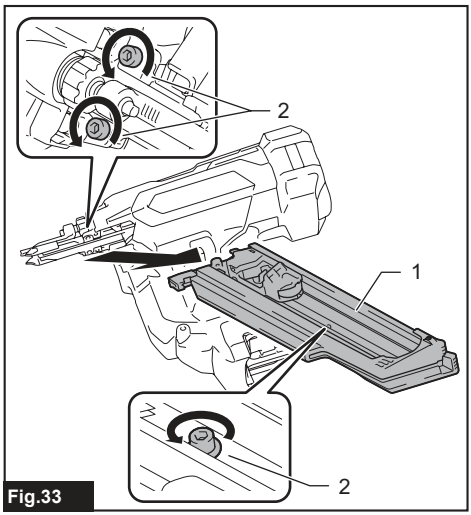

Fig.33

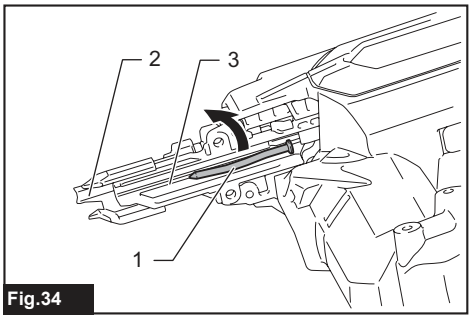

Fig.34

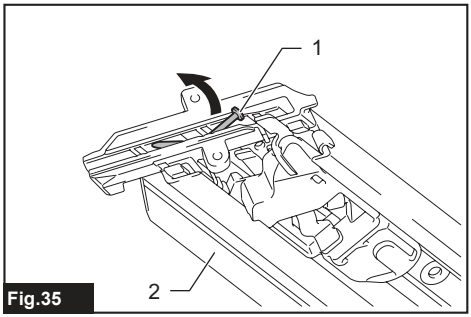

Fig.35

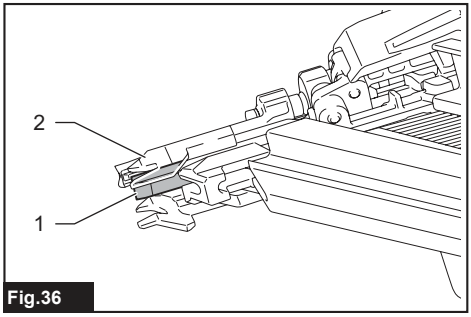

Fig.36

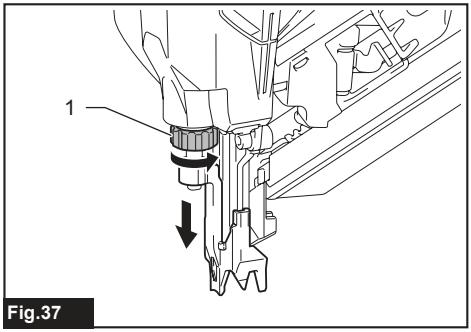

Fig.37

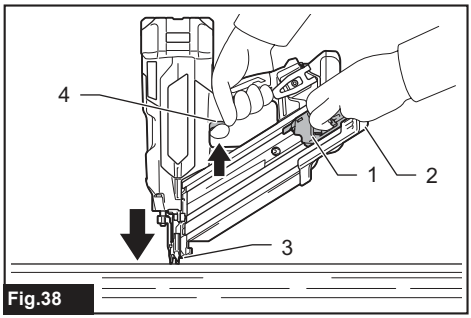

Fig.38

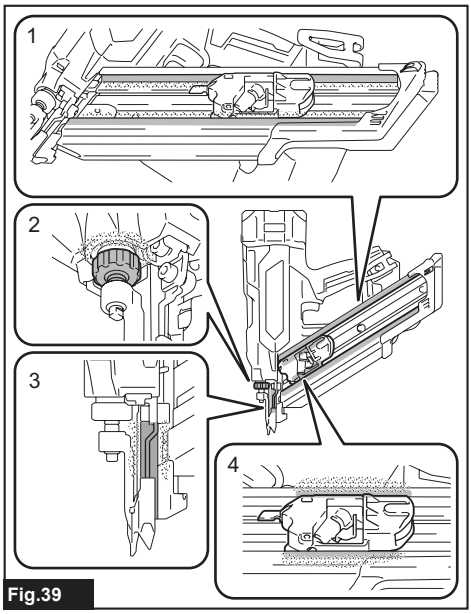

Fig.39

SPECIFICATIONS

Model:	DBN900	DBN901
Figure of nail head	Clipped	Round
Nail length	50 mm - 90 mm	
Shank diameter	ø2.9 mm - ø3.3 mm	ø2.9 mm - ø3.8 mm
Magazine capacity	51 - 58 nails (1 strip + 11 - 18 nails)	36 - 41 nails (1 strip + 11 - 16 nails)
Nail collation angle	30° - 34°	20° - 22°
Dimensions (L x W x H)[*1]	326 mm x 186 mm x 358 mm	389 mm x 189 mm x 358 mm
Rated voltage	D.C. 18 V	
Net weight	4.9 - 5.4 kg	5.0 - 5.4 kg

[*1] without hooks

- Due to our continuing program of research and development, the specifications herein are subject to change without notice.
- Specifications may differ from country to country.
- The net weight value includes the lightest and heaviest combination of the attachment(s) for normal and safe use and battery cartridge(s) which are specified in the instruction manual.

Applicable battery cartridge and charger

Battery cartridge	BL1820B / BL1830B / BL1840B / BL1850B / BL1860B
Charger	DC18RC / DC18RD / DC18RE / DC18SD / DC18SE / DC18SF / DC18SH / DC18WC

- Some of the battery cartridges and chargers listed above may not be available depending on your region of residence.

⚠***WARNING:*** **Only use the battery cartridges and chargers listed above.** Use of any other battery cartridges and chargers may cause injury and/or fire.

Symbols

The followings show the symbols which may be used for the equipment. Be sure that you understand their meaning before use.

	Read instruction manual.
	Wear eye protection.
	Wear ear protection.
	Wear eye and ear protection.
	Do not use on scaffoldings, ladders.
	Keep fingers away from trigger when not driving fasteners to avoid accidental firing.
	Warning: The tool has the capability of operating in contact actuation mode. Read the instructions and warnings for this tool carefully before use.
 Ni-MH Li-ion	Only for EU countries Due to the presence of hazardous components in the equipment, waste electrical and electronic equipment, accumulators and batteries may have a negative impact on the environment and human health. Do not dispose of electrical and electronic appliances or batteries with household waste! In accordance with the European Directive on waste electrical and electronic equipment and on accumulators and batteries and waste accumulators and batteries, as well as their adaptation to national law, waste electrical equipment, batteries and accumulators should be stored separately and delivered to a separate collection point for municipal waste, operating in accordance with the regulations on environmental protection. This is indicated by the symbol of the crossed-out wheeled bin placed on the equipment.

Intended use

The tool is intended for the preliminary interior work such as fixing floor joists or common rafters and framing work in 2″ x 4″ housing.

Noise

The typical A-weighted noise level determined according to EN62841-2-16:

Model DBN900
Sound pressure level (L_{pA}) : 95 dB (A)
Sound power level (L_{WA}) : 101 dB (A)
Uncertainty (K) : 3 dB (A)

Model DBN901
Sound pressure level (L_{pA}) : 97 dB(A)
Sound power level (L_{WA}) : 103 dB (A)
Uncertainty (K) : 3 dB(A)

NOTE: The declared noise emission value(s) has been measured in accordance with a standard test method and may be used for comparing one tool with another.

NOTE: The declared noise emission value(s) can also be used in a preliminary assessment of exposure.

⚠***WARNING:*** **Wear ear protection.**

⚠***WARNING:*** **The noise emission during actual use of the power tool can differ from the declared total value(s) depending on the ways in which the tool is used.**

⚠***WARNING:*** **Be sure to identify safety measures to protect the operator that are based on an estimation of exposure in the actual conditions of use (taking account of all parts of the operating cycle such as the times when the tool is switched off and when it is running idle in addition to the trigger time).**

Vibration

The continuous vibration total value (tri-axial vector sum) determined according to EN62841-2-16:

Model DBN900
Vibration emission (a_h) : 4.3 m/s^2
Uncertainty (K) : 1.5 m/s^2

Model DBN901
Vibration emission (a_h) : 4.6 m/s^2
Uncertainty (K) : 1.5 m/s^2

NOTE: The declared vibration total value(s) has been measured in accordance with a standard test method and may be used for comparing one tool with another.

NOTE: The declared vibration total value(s) can also be used in a preliminary assessment of exposure.

⚠***WARNING:*** **The vibration emission during actual use of the power tool can differ from the declared total value(s) depending on the ways in which the tool is used.**

⚠***WARNING:*** **Be sure to identify safety measures to protect the operator that are based on an estimation of exposure in the actual conditions of use (taking account of all parts of the operating cycle such as the times when the tool is switched off and when it is running idle in addition to the trigger time).**

The following shows the mean values of the peak amplitude of the acceleration from repeated shock vibrations, p_F, with corresponding uncertainty (K) determined according to EN62841-2-16.

Model DBN900
p_F : 1,391 m/s^2
Uncertainty (K) : 221 m/s^2

Model DBN901
p_F : 1,569 m/s^2
Uncertainty (K) : 374 m/s^2

NOTE: These declared values should not be used to determine hand arm vibration exposure.

Declarations of Conformity

For European countries only

The EU/UK Declaration of Conformity can be accessed from the following URL.

https://support.makita.biz/doc/doc_index.html

SAFETY WARNINGS

General power tool safety warnings

⚠***WARNING*** **Read all safety warnings, instructions, illustrations and specifications provided with this power tool.** Failure to follow all instructions listed below may result in electric shock, fire and/or serious injury.

Save all warnings and instructions for future reference.

The term "power tool" in the warnings refers to your mains-operated (corded) power tool or battery-operated (cordless) power tool.

Fastener driving tool safety warnings

1. **Always assume that the tool contains fasteners.** Careless handling of the tool may result in unexpected firing of fasteners and personal injury.

2. **Disconnect the tool from the power source when loading and unloading fasteners, making adjustments or changing accessories.** The tool may be accidentally activated if it is connected to the power source, which may result in personal injury.
3. **Be careful when handling fasteners, especially when loading and unloading.** The fasteners have sharp points which may result in personal injury.
4. **Do not point the tool towards yourself or anyone nearby.** Unexpected triggering will discharge a fastener, which may result in personal injury.
5. **Keep fingers away from the trigger when not operating the tool and when moving from one operating position to another.** Unexpected triggering will discharge a fastener, which may result in personal injury.
6. **Hold the tool by insulated gripping surfaces, when performing an operation where the fastener may contact hidden wiring.** A fastener contacting a "live" wire may make exposed metal parts of the tool "live" and could give the operator an electric shock.
7. **Hold the tool with a firm grasp during operation.** Uncontrolled recoil of the tool may result in unintended activation, which may result in personal injury.
8. **Keep all body parts such as hands and legs, etc. away from the firing direction of the tool.** The fastener may penetrate the workpiece as well as any object behind it, which may result in personal injury.
9. **When using the tool, keep all body parts such as hands and legs, etc. away from the area where the fastener is driven into the workpiece.** The fastener could deflect and exit the workpiece, which may result in personal injury.
10. **Do not actuate the tool unless the tool is placed firmly against the workpiece.** If the tool is not in contact with the workpiece, the fastener may be deflected away from the workpiece, which may result in personal injury.
11. **Do not use this tool for fastening electrical cables.** It is not designed for electric cable installation and may damage the insulation of electric cables, thereby causing electric shock or fire hazards.
12. **Disconnect the tool from the power source if a fastener jams in the tool.** While removing a jammed fastener, the tool may be accidentally activated if it is connected to the power source, which may result in personal injury.
13. **Use caution while removing a jammed fastener.** The mechanism may be under compression and the fastener may be forcefully discharged, which may result in personal injury.

Additional warnings for tools capable of contact actuation

1. **Contact actuation should only be used for non-precision fastening applications such as for roofing and sheathing or the production of pallets, furniture, manufactured housing or upholstery.** For work requiring more precision, a sequential tool or sequential operating mode should be selected.
2. **Always check the actuation mode before operating tools with selective actuation.** Operating the tool without verifying the actuation mode could lead to injury from inadvertent actuation of a fastener.
3. **Use this tool on controlled jobsites where safe work practices are implemented.** Environments where safe work practices are not maintained increases the risk of personal injury.

Additional safety warnings:

1. **Make sure no one is nearby before operation. Never attempt to drive fasteners from both the inside and outside of wall at the same time.** Fasteners may rip through and/or fly off, presenting a grave danger.
2. **Watch your footing and maintain your balance with the tool. Make sure there is no one below when working in high locations.**
3. **Never use fastener driving tools marked with the symbol "Do not use on scaffoldings, ladders" for specific application for example:**
   - when changing one driving location to another involves the use of scaffoldings, stairs, ladders, or ladder alike constructions, e.g. roof laths;
   - closing boxes or crates;
   - fitting transportation safety systems e.g. on vehicles and wagons.
4. **Check walls, ceilings, floors, roofing and the like carefully to avoid possible electrical shock, gas leakage, explosions, etc. caused by stapling into live wires, conduits or gas pipes.**
5. **Use only fasteners specified in this manual.** The use of any other fasteners may cause malfunction of the tool.
6. **Do not tamper with the tool or attempt to use it for other than driving fasteners.**
7. **Do not operate the tool without fasteners.** It shortens the service life of the tool.
8. **Stop driving operations immediately if you notice something wrong or out of the ordinary with the tool.**
9. **Never fasten into any materials which may allow the fastener to puncture and fly through as a projectile.**
10. **Never actuate the switch trigger and contact element at the same time until you are prepared to fasten workpieces. Allow the workpiece to depress the contact element. Never defeat its purpose by securing the contact element back or by depressing it by hand.**
11. **Never tamper with the contact element. Check the contact element frequently for proper operations.**
12. **Always remove fasteners from the tool when not in use.**
13. **Avoid placing magnets or similar magnetic device too close to the tool.** It may affect the magnetic sensor in the tool.

Important safety instructions for battery cartridge

1. **Before using battery cartridge, read all instructions and cautionary markings on (1) battery charger, (2) battery, and (3) product using battery.**
2. **Do not disassemble or tamper with the battery cartridge.** It may result in a fire, excessive heat, or explosion.
3. **If operating time has become excessively shorter, stop operating immediately. It may result in a risk of overheating, possible burns and even an explosion.**
4. **If electrolyte gets into your eyes, rinse them out with clear water and seek medical attention right away. It may result in loss of your eyesight.**
5. **Do not short the battery cartridge:**
   (1) **Do not touch the terminals with any conductive material.**
   (2) **Avoid storing battery cartridge in a container with other metal objects such as nails, coins, etc.**
   (3) **Do not expose battery cartridge to water or rain.**
   A battery short can cause a large current flow, overheating, possible burns and even a breakdown.
6. **Do not store and use the tool and battery cartridge in locations where the temperature may reach or exceed 50 °C (122 °F).**
7. **Do not incinerate the battery cartridge even if it is severely damaged or is completely worn out. The battery cartridge can explode in a fire.**
8. **Do not nail, cut, crush, throw, drop the battery cartridge, or hit against a hard object to the battery cartridge.** Such conduct may result in a fire, excessive heat, or explosion.
9. **Do not use a damaged battery.**
10. **The contained lithium-ion batteries are subject to the Dangerous Goods Legislation requirements.**
    For commercial transports e.g. by third parties, forwarding agents, special requirement on packaging and labeling must be observed.
    For preparation of the item being shipped, consulting an expert for hazardous material is required.
    Please also observe possibly more detailed national regulations.
    Tape or mask off open contacts and pack up the battery in such a manner that it cannot move around in the packaging.
11. **When disposing the battery cartridge, remove it from the tool and dispose of it in a safe place. Follow your local regulations relating to disposal of battery.**
12. **Use the batteries only with the products specified by Makita.** Installing the batteries to non-compliant products may result in a fire, excessive heat, explosion, or leak of electrolyte.
13. **If the tool is not used for a long period of time, the battery must be removed from the tool.**
14. **During and after use, the battery cartridge may take on heat which can cause burns or low temperature burns. Pay attention to the handling of hot battery cartridges.**
15. **Do not touch the terminal of the tool immediately after use as it may get hot enough to cause burns.**
16. **Do not allow chips, dust, or soil stuck into the terminals, holes, and grooves of the battery cartridge.** It may cause heating, catching fire, burst and malfunction of the tool or battery cartridge, resulting in burns or personal injury.
17. **Unless the tool supports the use near high-voltage electrical power lines, do not use the battery cartridge near high-voltage electrical power lines.** It may result in a malfunction or breakdown of the tool or battery cartridge.
18. **Keep the battery away from children.**

SAVE THESE INSTRUCTIONS.

⚠***CAUTION:*** **Only use genuine Makita batteries.** Use of non-genuine Makita batteries, or batteries that have been altered, may result in the battery bursting causing fires, personal injury and damage. It will also void the Makita warranty for the Makita tool and charger.

NOTICE: Makita is not responsible for any accidents resulting from the use of non-genuine Makita batteries or batteries that have been modified. Genuine Makita batteries have been rigorously evaluated for compatibility with Makita tools and chargers, in line with applicable legislation and safety standards.

Tips for maintaining maximum battery life

1. **Charge the battery cartridge before completely discharged. Always stop tool operation and charge the battery cartridge when you notice less tool power.**
2. **Never recharge a fully charged battery cartridge. Overcharging shortens the battery service life.**
3. **Charge the battery cartridge with room temperature at 10 °C - 40 °C (50 °F - 104 °F). Let a hot battery cartridge cool down before charging it.**
4. **When not using the battery cartridge, remove it from the tool or the charger.**
5. **Charge the battery cartridge if you do not use it for a long period (more than six months).**

FUNCTIONAL DESCRIPTION

⚠***CAUTION:*** **Always be sure that the tool is switched off and the battery cartridge is removed before adjusting or checking function on the tool.**

Installing or removing battery cartridge

⚠*CAUTION:* Always switch off the tool before installing or removing of the battery cartridge.

⚠*CAUTION:* Hold the tool and the battery cartridge firmly when installing or removing battery cartridge. Failure to hold the tool and the battery cartridge firmly may cause them to slip off your hands and result in damage to the tool and battery cartridge and a personal injury.

To install the battery cartridge, align the tongue on the battery cartridge with the groove in the housing and slip it into place. Insert it all the way until it locks in place with a little click. If you can see the red indicator as shown in the figure, it is not locked completely.

To remove the battery cartridge, slide it from the tool while sliding the button on the front of the cartridge.
► **Fig.1: 1.** Red indicator **2.** Button **3.** Battery cartridge

⚠*CAUTION:* Always install the battery cartridge fully until the red indicator cannot be seen. If not, it may accidentally fall out of the tool, causing injury to you or someone around you.

⚠*CAUTION:* Do not install the battery cartridge forcibly. If the cartridge does not slide in easily, it is not being inserted correctly.

Tool / battery protection system

The tool is equipped with a tool/battery protection system. This system automatically cuts off power to the motor to extend tool and battery life. The tool will automatically stop during operation if the tool or battery is placed under one of the following conditions:
► **Fig.2: 1.** Lamp **2.** Power/mode indicator

* The switch design varies depending on your region of residence.

Protection status indication

Lamp		Power/mode indicator		Status
On	Blinking	On	Blinking	
				Overheat
				Over discharge

Overheat protection

When the tool/battery is overheated, the tool stops automatically providing status indication. In this situation, let the tool/battery cool before turning the tool on again.

Overdischarge protection

When the battery capacity becomes low, the tool stops automatically. In this case, remove the battery from the tool and charge the battery.

Protections against other causes

Protection system is also designed for other causes that could damage the tool and allows the tool to stop automatically. Take all the following steps to clear the causes, when the tool has been brought to a temporary halt or stop in operation.

1. Turn the tool off, and then turn it on again to restart.
2. Charge the battery(ies) or replace it/them with recharged battery(ies).
3. Let the machine and battery(ies) cool down.

If no improvement can be found by restoring protection system, then contact your local Makita Service Center.

Indicating the remaining battery capacity

Only for battery cartridges with the indicator

Press the check button on the battery cartridge to indicate the remaining battery capacity. The indicator lamps light up for a few seconds.
► **Fig.3: 1.** Indicator lamps **2.** Check button

Indicator lamps			Remaining capacity
Lighted	Off	Blinking	
			75% to 100%
			50% to 75%
			25% to 50%
			0% to 25%
			Charge the battery.
			The battery may have malfunctioned.

NOTE: Depending on the conditions of use and the ambient temperature, the indication may differ slightly from the actual capacity.

NOTE: The first (far left) indicator lamp will blink when the battery protection system works.

Power switch action

⚠*CAUTION:* Before installing the battery cartridge into the tool, always check to see that the switch trigger actuates properly and returns to the "OFF" position when released.

Press and hold the main power button to turn on the

tool. The power indicator lights up.
To turn off the tool, press and hold the main power button until the power indicator goes off.

NOTE: The switch design varies depending on your region of residence.

► **Fig.4:** **1.** Main power button **2.** Power indicator

NOTE: The tool cannot be turned on while either the switch trigger or the contact element is actuated. Be sure to release the switch trigger and the contact element before turning on the tool.

NOTE: The tool cannot be turned off while driving nails.

NOTE: The main power switch will automatically shut down if the tool is left unattended for an extended duration.

Selecting actuation mode

Country specific

NOTE: Only a single nailing mode is available in some regions or countries. The switch design varies depending on your region of residence.

The tool employs a selective-actuation triggering. Press and shortly hold the actuation mode switch button to select the desired actuation mode.

► **Fig.5:** **1.** Actuation mode switch button
2. Sequential actuation mode lamp
3. Contact actuation mode lamp

Mode switch	Actuation mode	Feature
	Full sequential actuation	Drive one nail in one sequential operation. Suitable for driving a nail carefully and accurately and helpful when you require precise fastener placement.
	Contact actuation	Either a single nailing or continuous nailing is available. Preferred when you require high productive fastener placement.

: Unavailable in some regions and countries.

NOTE: Actuation mode cannot be switched to another while either the switch trigger or the contact element is actuated.

Adjusting the nailing depth

WARNING: **Always make sure that your fingers are not placed on the switch trigger or the contact element and the battery cartridge is removed before adjusting the depth of nailing.**

Turn the adjuster to adjust the nailing depth. The nailing depth gets deeper as you turn the adjuster to A direction, shallower to B direction in the figure. The range of the nailing depth adjustment is 8.5 mm.

► **Fig.6:** **1.** Adjuster

NOTICE: **Do not turn the adjuster too much, or the adjuster may get stuck.**

Adjust the nailing depth as necessary.

► **Fig.7:** **1.** Too deep **2.** Flush **3.** Too shallow

Lighting up the lamp

CAUTION: **Do not look into the light or look directly at the light source.**

Pull the switch trigger or actuate the contact element to light up the lamp. The lamp keeps on lighting while pulling the switch trigger or actuating the contact element. The lamp goes out approximately 10 seconds after releasing the switch trigger and the contact element.

► **Fig.8:** **1.** Lamp

NOTE: Use a dry cloth to wipe the dirt off the lens of the lamp. Be careful not to scratch the lens of the lamp, or it may lower the illumination.

NOTE: The tool may not drive nails after the battery becomes low on power even while the lamp remains lit. In this case, charge the battery cartridge.

ASSEMBLY

CAUTION: **Always make sure that your fingers are not placed on the switch trigger or the contact element and the battery cartridge is removed before carrying out any work on the nailer.**

Loading or unloading the nails

CAUTION: **Always make sure that the battery cartridge is removed before loading the nails.** Unintentional firing may cause personal injuries and property damage.

CAUTION: **Be careful not to get your fingers caught in the magazine.** The nail pusher tends to spring back to its original position unless you take the counteraction.

NOTICE: **Gently slide the nail pusher along the magazine.** A forceful contact between the nail pusher and nail strip may damage the nails.

1. Remove the battery cartridge.

2. Insert a nail strip into the slit of the magazine.

Make sure to align the outlines of the nail heads with that of the slit.

► **Fig.9:** **1.** Slit **2.** Nail head outline

3. Pinch the pusher lever to raise the pusher plate up above the nail strip loaded. Then pull the nail pusher towards the slit.

► **Fig.10:** **1.** Pusher lever **2.** Nail pusher

4. Set the pusher lever free and slide the nail pusher back by releasing the spring tension safely.

► **Fig.11:** **1.** Pusher lever **2.** Nail pusher

***NOTICE:* Make sure that the nail strip is properly aligned in the magazine and secured with the pusher plate.**

If not, try reloading.

***NOTICE:* Do not use deformed nails and nail strips. Use nails specified in this manual.** Using nails other than those specified may cause nail jamming and malfunction.

► **Fig.12**

To remove nails, follow the installation procedures in reverse.
► **Fig.13**

Installing extended capacity magazine

Optional accessory

***⚠CAUTION:* Always make sure to unload all the nails left in the magazine and remove the battery cartridge from the tool before installing an extended capacity magazine.**

Use a large-capacity magazine attachment so the tool carries more nails.

1. Loosen and remove the bolts that secure the magazine using the hex wrench.
► **Fig.14: 1.** Magazine **2.** Bolts

2. Lift the free end of the standard equipped magazine slightly and pull it straight out.
► **Fig.15: 1.** Standard equipped magazine

3. Insert the lock plate in the extended capacity magazine into the lock groove in the driver guide at an angle. Align the bolt holes in the magazine with those in the driver guide. Then tighten the bolts a little at a time using the hex wrench.
► **Fig.16: 1.** Extended capacity magazine **2.** Lock plate **3.** Lock groove **4.** Driver guide **5.** Bolt holes

4. Tighten the extended capacity magazine on the tool body with the bolt.

5. Retighten all the bolts up to secure the extended capacity magazine.
► **Fig.17: 1.** Extended capacity magazine **2.** Bolts

Nose adapter

***⚠CAUTION:* Always make sure that your fingers are not placed on the switch trigger or the contact element, and remove all the nails left in the magazine and the battery cartridge before attaching or detaching the nose adapter.**

When firing nails on the material with easily-marred surfaces, attach the nose adapter onto the contact top.

Attaching nose adapter

1. Lightly place the nose adapter over the contact top.
2. Release the switch trigger.
3. Place the contact element flat on the material that can be damaged.
4. Push the contact element through until the nose adapter securely fits onto the contact top.

► **Fig.18: 1.** Nose adapter **2.** Contact top

NOTE: Make sure that the hooked arm ends of the nose adapter fully engage the contact top.

► **Fig.19: 1.** Hooked arm ends

Detaching nose adapter

1. Turn the tool upside down.
2. Disengage the arms of the nose adapter from the contact top and slide the nose adapter out of the assembly.

NOTE: Use a slotted screwdriver to pry apart pieces if you find it hard to detach the nose adapter.

► **Fig.20: 1.** Contact top **2.** Nose adapter **3.** Gap

Tool hanging

Two types of tool hooks are available according to your needs. Use either a clip-shaped hook or C-shaped hook to hang the tool on a tool rack, rail or the wall.

***⚠CAUTION:* Do not hang the hook from the waist belt.** Dropping the nailer, which is caused by the hook accidentally coming out of place, may cause unintentional firing and result in personal injuries.

► **Fig.21**

Clip-shaped hook

Insert the clip-shaped hook into a groove in the tool housing, and then secure it with a hex bolt.
To remove the clip-shaped hook, loosen the bolt and then take the hook out.
► **Fig.22: 1.** Clip-shaped hook **2.** Hex bolt

C-shaped hook

Aligning the two sets of bolt holes, place the C-shaped hook on the tool housing with the opening of the C-shaped hook faces upwards. Tighten the C-shaped hook with two hex bolts.
To remove the C-shaped hook, loosen the bolts and then take the hook out.
► **Fig.23: 1.** C-shaped hook **2.** Hex bolts

The C-shaped hook can be positioned open at 90-degree intervals.
Push and hold the hook upwards and swing it to your desired position.
► **Fig.24: 1.** C-shaped hook

Hex wrench storage

Keep the hex wrench supplied ready on the wrench holder while it is not in use.
► **Fig.25: 1.** Hex wrench **2.** Wrench holder

OPERATION

Testing safety system

⚠*WARNING:* Make sure all safety systems are in working order before operation. Failure to do so may cause personal injuries.

► **Fig.26:** **1.** Switch trigger **2.** Contact element **3.** Magazine **4.** Nail pusher

Test safety system as follows for possible fault or malfunction before operation.

1. Remove the battery cartridge from the tool. Then unload all the nails left in the magazine.

2. Install the battery cartridge in place and turn the tool on.

3. Pull the switch trigger without placing the contact element against the material.

4. Pull the nail pusher towards the magazine slit and hold it in place. Then place the contact element against the material without pulling the switch trigger.

If the tool works in case step 3 or 4 described above, safety system is not functioning properly. Stop using the tool immediately and ask your local Makita Service Center.

Driving nails

⚠*WARNING:* Continue to place the contact element firmly on the material until the nail is driven completely. Unintentional firing may cause personal injuries.

⚠*CAUTION:* Before installing the battery cartridge into the tool, always check to see that the switch trigger actuates properly and returns to the "OFF" position when released.

⚠*CAUTION:* Do not drive nails on hard materials such as metal or the like. If the nail cannot penetrate the material, the nailer may be kicked back toward you and cause injury.

⚠*CAUTION:* Hold the tool firmly during operation.

***NOTICE:* The tool will not start fastening after five seconds no switch operation while either the switch trigger or the contact element is being solely actuated. Release the switch trigger or pull the contact element free from the workpiece, and then reposition the tool in place to restart fastening.**

NOTE: If you drive nails continuously for a long time, the exhaust air will get hot due to the heat from the motor.

The tool employs two nailing actions; full sequential actuation and contact actuation.

NOTE: Only a single nailing mode (full sequential actuation) is available in some regions or countries. The switch design varies depending on your region of residence.

Full sequential actuation

In this mode, you can drive one nail by one sequential operation.
A workpiece contact and then a trigger need to be activated in a specific sequence to actuate the tool. Release and re-activate the switch controls in the same sequence to continue driving nails.

1. Press and hold the main power button to turn on the tool.

2. Make sure that the sequential actuation mode lamp lights up.

► **Fig.27:** **1.** Actuation mode switch button **2.** Sequential actuation mode lamp

3. Place the contact element flat on the material.

► **Fig.28:** **1.** Contact element

4. Pull the switch trigger fully to drive a nail.

► **Fig.29:** **1.** Switch trigger

5. Release your finger from the switch trigger. Then lift the contact element up from the material.

To drive the next nail, repeat the steps 3 to 5 in the same sequence.

Contact actuation

Country specific

In this mode, you can choose either continuous or single nailing by following any sequences of the trigger operation.
A workpiece contact and a trigger can be activated in any sequences to actuate the tool. Release and re-activate the workpiece contact to continuously drive nails.

For a single nailing

1. Press and hold the main power button to turn on the tool.

2. Press and shortly hold the actuation mode switch button to select the contact actuation mode.

The contact actuation mode lamp lights up.

► **Fig.30:** **1.** Actuation mode switch button **2.** Contact actuation mode lamp

3. Place the contact element flat on the material.

4. Pull the switch trigger fully to drive a nail.

5. Release your finger from the switch trigger. Then lift the contact element up from the material.

To drive the next nail, repeat the steps 3 to 5 in the same sequence.

For a continuous nailing

1. Press and hold the main power button to turn on the tool.

2. Press and shortly hold the actuation mode switch button to select the contact actuation mode.

The contact actuation mode lamp lights up.

3. Pull the switch trigger.

► **Fig.31:** **1.** Switch trigger

4. Place the contact element flat on the material to drive a nail.

5. Move the tool to the next areas with the switch trigger pulled, and place the contact element flat on the material to drive following nails.
► **Fig.32: 1.** Switch trigger **2.** Contact element

Anti dry fire mechanism

When the remaining nails in the magazine decrease to 7 - 9 pieces for model DBN900 / 6 - 7 pieces for model DBN901, the switch can no longer be actuated and the tool stops firing. Insert a new strip of nails in the magazine before restarting operation.

Removing jammed nails

⚠*WARNING:* Always make sure that the battery cartridge is removed before removing jammed nails.

When a nail jamming occurs, look over closely the nail feeding and driving unit. Jams tend to be caused by nails wedged between the nail driver and the driver guide.

Clearing a jam

⚠*WARNING:* Do not push on the nail driver forcibly. Do not strike the nail driver and nails with any hand tools to clear jams. Mind that the tool is charged with compressed air and the pressure is maintained inside. Failure to follow the safety precautions in the manual can result in serious injury.

⚠*WARNING:* Never point the tool at yourself or other persons nearby when clearing jams. Failure to do so may cause a risk of injury by misfiring since the tool is charged with compressed air in a factory sealed chamber.

⚠*CAUTION:* To address frequent jamming or hard-to-clear jamming situations, consult your local Makita Service Center.

1. Remove the battery cartridge from the tool.

2. Take out all the nails left in the magazine.

3. Clear a jam using pliers or the like.

NOTE: Dismount the magazine from the tool if jamming occurs inside the nail feeding and driving unit.

4. Loosen and remove the bolts that secure the magazine using the hex wrench. Then lift the free end of the magazine slightly and pull it straight out.
► **Fig.33: 1.** Magazine **2.** Bolts

5. Clear jammed nails in the nail exit opening or through the driver guide.

Use pliers to bend the jammed nail so that the nail head comes out of the slot in the driver guide. Then remove the jammed nail.
► **Fig.34: 1.** Jammed nail **2.** Nail exit opening **3.** Driver guide

A jamming may occur at the nail feeding slot in the magazine. Use pliers to bend the jammed nail so that the nail head comes out of the slot in the magazine. Then remove the jammed nail.
► **Fig.35: 1.** Jammed nail **2.** Magazine

6. Insert the lock plate in the magazine into the lock groove in the driver guide at an angle. Align the bolt holes in the magazine with those in the driver guide. Tighten the magazine on the tool body with the bolts.

Initializing driver position

The nail driver may not be positioned correctly behind the nail to be driven next after a nail jamming or under low battery condition. Always perform initialization steps before you restart operation.

1. Remove the battery cartridge from the tool.

2. Take out all the nails left in the magazine.

3. Observe the nail driver position.

If you see the driver tip out of the contact top, the contact element cannot correctly be actuated during initialization.
► **Fig.36: 1.** Nail driver **2.** Contact top

Turn the adjuster to set the shallowest nailing depth so that the contact element functions properly.
► **Fig.37: 1.** Nailing depth adjuster

4. Install the battery cartridge in place and turn the tool on.

5. Pull the nail pusher towards the magazine slit and hold it in place. Then place the contact element against the material that can be damaged.

6. Pull the switch trigger fully, with the contact element actuated, to reset the driver position .
► **Fig.38: 1.** Nail pusher **2.** Magazine slit **3.** Contact element **4.** Switch trigger

The driver position will be initialized correctly.

7. Remove the battery cartridge from the tool. Reload the nail strip in the magazine. Place the battery cartridge back into the tool.

MAINTENANCE

⚠*WARNING:* Do not disassemble this tool. This tool is sealed with compressed air and disassembly may result in serious injury.



⚠*CAUTION:* Always be sure that the tool is switched off and the battery cartridge is removed before attempting to perform inspection or maintenance.

***NOTICE:* Never use gasoline, benzine, thinner, alcohol or the like. Discoloration, deformation or cracks may result.**

To maintain product SAFETY and RELIABILITY, repairs and any other maintenance or adjustment should be performed by Makita Authorized or Factory Service Centers, always using Makita replacement parts.

Preventive maintenance

Thoroughly clean and inspect moving components (i.e., contact element, nail pusher, etc.) on a regular basis, keeping them free of dust and dirt that may accumulate over time.

NOTE: If the moving and sliding components, as following illustrated, seem to work poorly or inefficiently, blow any dirt and dust adhered around off and then wipe clean.

► **Fig.39:** **1.** Nail feeding rails **2.** Nailing depth adjuster **3.** Contact element **4.** Nail pusher

OPTIONAL ACCESSORIES

⚠***CAUTION:*** **These accessories or attachments are recommended for use with your Makita tool specified in this manual.** The use of any other accessories or attachments might present a risk of injury. Only use an accessory or attachment for its stated purpose.

If you need any assistance for more details regarding these accessories, ask your local Makita Service Center.

- Nails
- Extended capacity magazines
- Makita genuine battery and charger

NOTE: Some items in the list may be included in the tool package as standard accessories. They may differ from country to country.

SPECIFIKATIONER

Modell:	DBN900	DBN901
Form på spikhuvud	Avklippt	Runt
Spiklängd	50 mm – 90 mm	
Skaftdiameter	ø2,9 mm – ø3,3 mm	ø2,9 mm – ø3,8 mm
Magasinkapacitet	51 – 58 spikar (1 band + 11 – 18 spikar)	36 – 41 spikar (1 band + 11 – 16 spikar)
Spikvinkel i magasin	30° – 34°	20° – 22°
Mått (L x B x H)[*1]	326 mm x 186 mm x 358 mm	389 mm x 189 mm x 358 mm
Märkspänning	18 V likström	
Nettovikt	4,9 – 5,4 kg	5,0 – 5,4 kg

[*1] utan krokar

- På grund av vårt pågående program för forskning och utveckling kan dessa specifikationer ändras utan föregående meddelande.
- Specifikationer kan variera mellan olika länder.
- Värdet för nettovikt inkluderar den lättaste och tyngsta kombinationen av tillsatser för normal och säker användning och batterikassetter enligt specifikationerna i bruksanvisningen.

Tillgänglig batterikassett och laddare

Batterikassett	BL1820B / BL1830B / BL1840B / BL1850B / BL1860B
Laddare	DC18RC / DC18RD / DC18RE / DC18SD / DC18SE / DC18SF / DC18SH / DC18WC

- Vissa av batterikassetterna och laddarna på listan ovan kanske inte finns tillgängliga i din region.

VARNING: **Använd endast batterikassetter och laddare från listan ovan.** Användning av andra batterikassetter och laddare kan orsaka personskada och/eller brand.

Symboler

Följande visar symbolerna som kan användas för utrustningen. Se till att du förstår innebörden innan användning.

	Läs igenom bruksanvisningen.
	Använd ögonskydd.
	Använd hörselskydd.
	Använd ögon- och öronskydd.
	Använd inte på stegar, ställningar.
	Håll fingrar borta från avtryckaren när maskinen inte används för att undvika oavsiktlig avfyrning.
	Varning: Detta verktyg har kapacitet att användas i kontaktutlösningsläge. Läs instruktionerna och varningarna för detta verktyg noggrant före användning.
 Ni-MH Li-ion	Gäller endast inom EU P.g.a. förekomsten av farliga komponenter i utrustningen kan avfall innehållande elektrisk och elektronisk utrustning, ackumulatorer och batterier ha negativ inverkan på miljön och människors hälsa. Kassera inte elektriska och elektroniska apparater eller batterier ihop med hushållsavfall! I enlighet med EU-direktiven om avfall som utgörs av eller innehåller elektrisk och elektronisk utrustning och om batterier och ackumulatorer och förbrukade batterier och ackumulatorer, och dess införlivande i nationell lagstiftning, bör förbrukad elektrisk och elektronisk utrustning, batterier och ackumulatorer förvaras separat och transporteras till en särskild uppsamlingsplats för kommunalt avfall, som drivs i enlighet med regelverket för miljöskydd. Detta anges av symbolen med den överkryssade soptunnan på hjul som sitter på utrustningen.

Avsedd användning

Verktyget är avsett för förberedande byggnadsarbete, t.ex. för att fästa golvbjälkar eller ströläktar och

takstommar med dimensionen 2 tum 4.

Buller

Den normala bullernivån för A-belastning är bestämd enligt EN62841-2-16:

Modell DBN900
Ljudtrycksnivå (L_{pA}) : 95 dB (A)
Ljudeffektnivå (L_{WA}) : 101 dB (A)
Mättolerans (K): 3 dB (A)

Modell DBN901
Ljudtrycksnivå (L_{pA}) : 97 dB (A)
Ljudeffektnivå (L_{WA}) : 103 dB (A)
Mättolerans (K): 3 dB (A)

OBS: Det deklarerade bullervärdet har uppmätts i enlighet med standardtestmetoden och kan användas för jämförandet av en maskin med en annan.

OBS: De deklarerade bulleremissionsvärdena kan också användas i en preliminär bedömning av exponering.

VARNING: **Använd hörselskydd.**

VARNING: **Bulleremissionen under faktisk användning av elverktyget kan skilja sig från de deklarerade totala värdena, beroende på hur verktyget används.**

VARNING: **Var noga med att identifiera säkerhetsåtgärder för att skydda användaren, vilka är grundade på en uppskattning av graden av exponering för vibrationer under de faktiska användningsförhållandena, (ta, förutom avtryckartiden, med alla delar av användarcykeln i beräkningen, som till exempel tiden då maskinen är avstängd och när den går på tomgång).**

Vibration

Det totala värdet för kontinuerlig vibration (treaxlig vektorsumma) bestämt enligt EN62841-2-16:

Modell DBN900
Vibrationsemission (a_h) : 4,3 m/s^2
Mättolerans (K): 1,5 m/s^2

Modell DBN901
Vibrationsemission (a_h) : 4,6 m/s^2
Mättolerans (K): 1,5 m/s^2

OBS: Det deklarerade totala vibrationsvärdet har uppmätts i enlighet med standardtestmetoden och kan användas för jämförandet av en maskin med en annan.

OBS: De deklarerade totala vibrationsvärdena kan också användas i en preliminär bedömning av exponering.

VARNING: **Vibrationsemissionen under faktisk användning av elverktyget kan skilja sig från de deklarerade totala värdena, beroende på hur verktyget används.**

VARNING: **Var noga med att identifiera säkerhetsåtgärder för att skydda användaren, vilka är grundade på en uppskattning av graden av exponering för vibrationer under de faktiska användningsförhållandena, (ta, förutom avtryckartiden, med alla delar av användarcykeln i beräkningen, som till exempel tiden då maskinen är avstängd och när den går på tomgång).**

Följande visar medelvärdena för accelerationens toppamplitud från upprepade stötvibrationer, p_F, med motsvarande osäkerhet (K) fastställd i enlighet med EN62841-2-16.

Modell DBN900
p_F : 1 391 m/s^2
Mättolerans (K): 221 m/s^2

Modell DBN901
p_F : 1 569 m/s^2
Mättolerans (K): 374 m/s^2

OBS: Dessa deklarerade värden får inte användas för att bestämma exponering till hand- och armvibrationer.

Försäkran om överensstämmelse

Gäller endast inom EU

EU/UK-försäkran om överensstämmelse finns tillgänglig från följande URL.

https://support.makita.biz/doc/doc_index.html

SÄKERHETSVARNINGAR

Allmänna säkerhetsvarningar för maskiner

VARNING **Läs alla säkerhetsvarningar, instruktioner, illustrationer och specifikationer som medföljer detta elverktyg.** Underlåtenhet att följa alla instruktioner nedan kan leda till elstötar, brand och/eller allvarliga personskador.

Spara alla varningar och instruktioner för framtida referens.

Termen ”maskin” som anges i varningarna hänvisar till din eldrivna maskin (sladdansluten) eller batteridrivna maskin (sladdlös).

Säkerhetsvarningar för häftpistol

1. **Förutsätt alltid att verktyget är laddat med klamrar.** Oaktsam hantering av verktyget kan orsaka oavsiktlig avfyrning av klamrar, vilket kan leda till personskada.
2. **Koppla från verktyget från strömkällan när du laddar och tar bort klamrar, gör justeringar eller byter tillbehör.** Verktyget kan oavsiktligt aktiveras om det är anslutet till strömkällan vilket kan leda till personskada.
3. **Var försiktig vid hantering av klammer, särskilt vid laddning och borttagning.** Klamrarna har vassa spetsar som kan leda till personskada.
4. **Rikta inte verktyget mot dig själv eller mot någon i din närhet.** Oavsiktlig avfyrning skjuter ut en klammer vilket kan leda till personskada.
5. **Håll fingrarna borta från avtryckaren när verktyget inte används och när du byter från en arbetsplats till en annan.** Oavsiktlig avfyrning skjuter ut en klammer vilket kan leda till personskada.
6. **Håll verktyget i de isolerade ytorna om det finns risk för att klammern kan komma i kontakt med en dold elkabel.** Om en klammer kommer i kontakt med en strömförande ledning blir verktygets metalldelar strömförande och kan ge användaren en elektrisk stöt.
7. **Håll verktyget med ett fast grepp under användning.** Okontrollerad rekyl av verktyget kan leda till oavsiktlig aktivering, vilket kan leda till personskada.
8. **Håll alla kroppsdelar som händer och ben etc. borta från verktygets avfyrningsriktning.** Klammern kan tränga igenom arbetsstycket såväl som föremål bakom det, vilket kan leda till personskada.
9. **Håll alla kroppsdelar som händer och ben etc. borta från det område där klammern drivs in i arbetsstycket när du använder verktyget.** Klammern kan avledas ut från arbetsstycket, vilket kan leda till personskada.
10. **Aktivera inte verktyget utan att det hålls stadigt mot arbetsstycket.** Om verktyget inte är i kontakt med arbetsstycket kan klammern avledas bort från arbetsstycket vilket kan leda till personskada.
11. **Använd inte verktyget för att fästa elkablar.** Det är inte konstruerat för installation av elkablar och kan skada isoleringen på elkablarna, vilket i sin tur kan leda till elektrisk stöt eller brandrisk.
12. **Koppla från verktyget från strömkällan om en klammer fastnar i verktyget.** När du tar bort en klammer som fastnat kan verktyget oavsiktligt aktiveras om det är anslutet till strömkällan vilket kan leda till personskada.
13. **Iaktta försiktighet när du tar bort en klammer som har fastnat.** Mekanismen kan vara under tryck och klammern kan genom forcering avfyras vilket kan leda till personskada.

Ytterligare varningar för verktyg med kapacitet för kontaktutlösning

1. **Kontaktmanövrering får endast användas för fastsättning med mindre precision, såsom för tak och beklädnad eller tillverkning av pallar, möbler, prefabricerade hus eller tapetserararbete.** För arbete som kräver mer precision bör ett sekventiellt verktyg eller ett sekventiellt driftsläge väljas.
2. **Kontrollera alltid aktiveringsläget före användning av verktyg med valbar aktivering.** Att använda verktyget utan att verifiera aktiveringsläget kan leda till skador på grund av oavsiktlig aktivering av en klammer.
3. **Använd verktyget på kontrollerade arbetsplatser med säkra arbetsrutiner.** Miljöer där säkra arbetsrutiner inte upprätthålls ökar risken för personskador.

Ytterligare säkerhetsvarningar:

1. **Se till att ingen är i närheten innan du påbörjar arbetet. Försök aldrig att driva in stift från insidan och utsidan av en vägg på samma gång.** Stift kan skjutas igenom och/eller flyga iväg och orsaka allvarlig fara.
2. **Se till att alltid ha ordentligt fotfäste och god balans när du använder verktyget. Se till att ingen står under dig när du arbetar på hög höjd.**
3. **Använd aldrig skruvautomater märkta med symbolen ”Använd inte på stegar, ställningar” för arbetsuppgifter av följande typ:**
   - om du under arbetets gång måste använda byggnadsställning, trappa, stege eller liknande, t. ex. takläkt;
   - igenskruvning av lådor;
   - montering av transportsäkringar, till exempel på fordon och vagnar.
4. **Kontrollera väggar, golv, inner- och yttertak o. dyl. noggrant för att inte råka häfta i el- eller gasledningar och orsaka elstötar, gasläckage, explosioner osv.**
5. **Använd endast stift som specificeras i denna bruksanvisning.** Andra typer av stift kan orsaka fel på verktyget.
6. **Mixtra inte med verktyget och försök inte att använda det för annat än att häfta fast klamrar.**
7. **Använd inte verktyget utan stift.** Det förkortar verktygets livslängd.
8. **Avbryt arbetet omedelbart om du misstänker att något är fel eller onormalt med verktyget.**
9. **Häfta aldrig i material där klammern kan punktera materialet och flyga igenom som en projektil.**
10. **Aktivera aldrig avtryckaren och kontaktelementet samtidigt om du inte är beredd att mata in stift i arbetsstycket. Låt arbetsstycket trycka ner kontaktelementet. Sätt aldrig kontaktelementet ur funktion genom att fästa det bakåt eller trycka in det för hand.**
11. **Mixtra aldrig med kontaktelementet. Kontrollera regelbundet att kontaktelementet fungerar som det ska.**
12. **Ta alltid bort stift från maskinen när den inte används.**
13. **Undvik att placera magneter eller liknande magnetiska apparater för nära verktyget.** Det kan påverka den magnetiska sensorn i verktyget.

Viktiga säkerhetsanvisningar för batterikassetten

1. **Innan batterikassetten används ska alla instruktioner och varningsmärken på (1) batteriladdaren, (2) batteriet och (3) produkten läsas.**
2. **Montera inte isär eller mixtra med batterikassetten.** Det kan leda till brand, överdriven värme eller explosion.
3. **Om drifttiden blivit avsevärt kortare ska användningen avbrytas omedelbart. Det kan uppstå överhettning, brännskador och t o m en explosion.**
4. **Om du får elektrolyt i ögonen ska de sköljas med rent vatten och läkare uppsökas omedelbart. Det finns risk för att synen förloras.**
5. **Kortslut inte batterikassetten.**
   (1) **Rör inte vid polerna med något strömförande material.**
   (2) **Undvik att förvara batterikassetten tillsammans med andra metallobjekt som t.ex. spikar, mynt o.s.v.**
   (3) **Skydda batteriet mot vatten och regn.**
   En batterikortslutning kan orsaka ett stort strömflöde, överhettning, brand och maskinhaveri.
6. **Förvara och använd inte verktyget och batterikassetten på platser där temperaturen kan nå eller överstiga 50 °C.**
7. **Bränn inte upp batterikassetten även om den är svårt skadad eller helt utsliten. Batterikassetten kan explodera i öppen eld.**
8. **Spika inte i, krossa, kasta, tappa eller slå batterikassetten mot hårda föremål.** Dylika händelser kan leda till brand, överdriven värme eller explosion.
9. **Använd inte ett skadat batteri.**
10. **De medföljande litiumjonbatterierna är föremål för kraven i gällande lagstiftning för farligt gods.**
    För kommersiella transporter (av t.ex. tredje parter som speditionsfirmor) måste de särskilda transportkrav som anges på emballaget och etiketter iakttas.
    För att förbereda den produkt som ska avsändas krävs att du konsulterar en expert på riskmaterial. Var också uppmärksam på att det i ditt land kan finnas ytterligare föreskrifter att följa.
    Tejpa över eller maskera blottade kontakter och packa batteriet på sådant sätt att det inte kan röra sig fritt i förpackningen.
11. **När batterikassetten ska kasseras måste den tas bort från maskinen och kasseras på ett säkert sätt. Följ lokala föreskrifter beträffande avfallshantering av batteriet.**
12. **Använd endast batterierna med de produkter som specificerats av Makita.** Att använda batterierna med ej godkända produkter kan leda till brand, överdriven värme, explosion eller utläckande elektrolyt.
13. **Om maskinen inte används under en lång tid måste batteriet tas bort från maskinen.**
14. **Under och efter användning kan batterikassetten bli het vilket kan orsaka brännskador eller lättare brännskador. Var uppmärksam på hur du hanterar varma batterikassetter.**
15. **Vidrör inte verktygets kontakter direkt efter användning eftersom de kan bli heta och orsaka brännskador.**
16. **Låt inte flisor, damm eller smuts fastna i kontakterna, i hål eller spår i batterikassetten.** Det kan leda till att verktyget eller batterikassetten värms upp, fattar eld, går sönder eller inte fungerar som de ska, vilket kan orsaka brännskador eller personskador.
17. **Såvida inte verktyget stöder arbeten i närheten av högspänningsledningar får batterikassetten inte användas i närheten av en högspänningsledning.** Det kan leda till att verktyget eller batterikassetten går sönder eller inte fungerar korrekt.
18. **Förvara batteriet utom räckhåll för barn.**

SPARA DESSA ANVISNINGAR.

⚠***FÖRSIKTIGT:*** **Använda endast äkta Makita-batterier.** Användning av oäkta Makita-batterier eller batterier som har manipulerats kan leda till person- och utrustningsskador eller till att batteriet fattar eld. Det upphäver också Makitas garanti för verktyget och laddaren.

OBSERVERA: Makita ansvarar inte för eventuella olyckor som uppstår på grund av användning av batterier som inte är från Makita eller batterier som har modifierats. Batterier från Makita har noggrant utvärderats för kompatibilitet med Makitas verktyg och laddare, i linje med tillämplig lagstiftning och säkerhetsstandarder.

Tips för att uppnå batteriets maximala livslängd

1. **Ladda batterikassetten innan den är helt urladdad. Stanna alltid maskinen och ladda batterikassetten när du märker att maskinen blir svagare.**
2. **Ladda aldrig en fulladdad batterikassett. Överladdning förkortar batteriets livslängd.**
3. **Ladda batterikassetten vid en rumstemperatur på 10 °C - 40 °C. Låt en varm batterikassett svalna innan den laddas.**
4. **När batterikassetten inte används ska den tas bort från verktyget eller laddaren.**
5. **Ladda batterikassetten om du inte har använt den på länge (mer än sex månader).**

FUNKTIONSBESKRIVNING

⚠***FÖRSIKTIGT:*** **Se alltid till att maskinen är avstängd och batterikassetten borttagen innan du justerar maskinen eller kontrollerar dess funktioner.**

Montera eller demontera batterikassetten

***FÖRSIKTIGT:* Stäng alltid av maskinen innan du monterar eller tar bort batterikassetten.**

***FÖRSIKTIGT:* Håll stadigt i maskinen och batterikassetten när du monterar eller tar bort batterikassetten.** I annat fall kan det leda till att de glider ur dina händer och orsakar skada på maskinen och batterikassetten samt personskada.

Sätt i batterikassetten genom att rikta in tungan på batterikassetten mot spåret i höljet och skjut den på plats. Tryck in batterikassetten ordentligt tills den låser fast med ett klick. Om du kan se den röda indikatorn som bilden visar är den inte låst ordentligt.

Ta bort batterikassetten genom att skjuta ner knappen på kassettens framsida samtidigt som du drar ut batterikassetten.

► **Fig.1: 1.** Röd indikator **2.** Knapp **3.** Batterikassett

***FÖRSIKTIGT:* Sätt alltid i batterikassetten helt tills den röda indikatorn inte längre syns.** I annat fall kan den oväntat falla ur verktyget och skada dig eller någon annan.

***FÖRSIKTIGT:* Montera inte batterikassetten med våld.** Om kassetten inte lätt glider på plats är den felinsatt.

Skyddssystem för maskinen/batteriet

Verktyget är utrustat med ett skyddssystem för verktyget/batteriet. Detta system bryter automatiskt strömmen till motorn för att förlänga verktygets och batteriets livslängd. Verktyget stoppar automatiskt under användningen om verktyget eller batteriet hamnar i en av följande situationer:

► **Fig.2: 1.** Lampa **2.** Ström-/lägesindikator

* Brytarens utformning varierar beroende på din bostadsregion.

Indikering av skyddsstatus

Lampa		Ström-/lägesindikator		Status
På	Blinkar	På	Blinkar	
				Överhettning
				Överurladdning

Överhettningsskydd

När verktyget/batteriet är överhettat stoppas verktyget automatiskt med en statusindikering. Låt i så fall verktyget/batteriet svalna innan du slår på verktyget igen.

Överurladdningsskydd

När batterikapacitet blir låg stoppas verktyget automatiskt. Ta i så fall ut batteriet ur verktyget och ladda batteriet.

Skydd mot andra orsaker

Skyddssystemet är också utvecklat för att hantera andra orsaker som skulle kunna skada verktyget och tillåter verktyget att stanna automatiskt. Ta följande steg för att åtgärda felen när verktyget stannat temporärt eller helt.

1. Stäng av verktyget och starta sedan upp den igen för att starta om.
2. Laddning av batteriet/batterierna och ersätt det/dem med laddade batteri(er).
3. Låt maskinen och batteriet/batterierna svalna.

Om ingen förbättring kan hittas genom att återställa skyddssystemet, kontakta ditt lokala Makita Service Center.

Indikerar kvarvarande batterikapacitet

Endast för batterikassetter med indikator

Tryck på kontrollknappen på batterikassetten för att se kvarvarande batterikapacitet. Indikatorlamporna lyser i ett par sekunder.

► **Fig.3: 1.** Indikatorlampor **2.** Kontrollknapp

Indikatorlampor			Kvarvarande kapacitet
Upplyst	Av	Blinkar	
			75% till 100%
			50% till 75%
			25% till 50%
			0% till 25%
			Ladda batteriet.
			Batteriet kan ha skadats.

OBS: Beroende på användningsförhållanden och den omgivande temperaturen kan indikationen skilja sig lätt från den faktiska batterikapaciteten.

OBS: Den första (längst till vänster) indikatorlampan kommer att blinka när batteriskyddssystemet fungerar.

Säkerhetsgreppfunktion

⚠*FÖRSIKTIGT:* Innan du sätter i batterikassetten i maskinen ska du kontrollera att avtryckaren fungerar och återgår till läget ”OFF” när du släpper den.

Tryck och håll in huvudströmknappen för att slå på verktyget. Strömindikatorn tänds.
Stäng av verktyget genom att trycka och hålla inne huvudströmknappen tills strömindikatorn slocknar.

OBS: Brytarens utformning varierar beroende på din bostadsregion.

► **Fig.4:** **1.** Huvudströmknapp **2.** Strömindikator

OBS: Verktyget kan inte slås på när antingen avtryckaren eller kontaktelementet är aktiverade. Se till att släppa avtryckaren och kontaktelementen innan du slår på verktyget.

OBS: Det går inte att stänga av verktyget under spikning.

OBS: Huvudströmbrytaren stängs automatiskt av om verktyget lämnas utan uppsikt under en längre tid.

Välja aktiveringsläge

Landsspecifikt

OBS: I vissa regioner eller länder är endast läget för enkelspikning tillgängligt. Brytarens utformning varierar beroende på din bostadsregion.

Verktyget har en valbar aktiveringsutlösning. Tryck och håll kort in omkopplarknappen för aktiveringsläge för att välja önskat aktiveringsläge.

► **Fig.5:** **1.** Omkopplarknapp för aktiveringsläge
2. Lampa för sekventiellt aktiveringsläge
3. Lampa för kontaktaktiveringsläge

Lägesbrytare	Aktiveringsläge	Funktion
	Fullständig sekventiell aktivering	Spika en spik i en sekventiell åtgärd. Lämpligt för att spika en spik försiktigt och noggrant och är praktiskt när du exakt behöver placera fästelement.
	Kontaktaktivering	Antingen enkelspikning eller kontinuerlig spikning är tillgängligt. Att föredra när du behöver högproduktiv placering av fästelement.

 : Ej tillgängligt i vissa regioner och länder.

OBS: Det går inte att växla aktiveringsläge till ett annat läge när antingen avtryckaren eller kontaktelementet är aktiverade.

Inställning av spikdjupet

⚠*VARNING:* Kontrollera alltid att dina fingrar inte är placerade på avtryckaren eller på kontaktelementet och att batterikassetten är borttagen innan du justerar stiftdjupet.

Vrid på justeringsratten för att justera spikdjupet. Spikdjupet blir djupare när du vrider på justeringsratten i riktning A, och grundare i riktning B enligt bilden. Djupinställningens inställningsområde är 8,5 mm.

► **Fig.6:** **1.** Justeringsratt

***OBSERVERA:* Vrid inte justeringsratten för mycket så att den fastnar.**

Ställ in spikdjupet efter behov.

► **Fig.7:** **1.** För djupt **2.** Jäms med **3.** För grunt

Tända lampan

⚠*FÖRSIKTIGT:* Titta inte in i ljuset eller direkt på ljuskällan.

Tryck in avtryckaren eller aktivera kontaktelementet för att tända lampan. Lampan fortsätter att lysa så länge du håller avtryckaren intryckt eller så länge kontaktelementet är aktiverat. Lampan slocknar ungefär 10 sekunder efter att du har släppt avtryckaren och kontaktelementet.

► **Fig.8:** **1.** Lampa

OBS: Använd en torr trasa för att torka bort smuts från lampglaset. Var försiktig så att inte lampglaset repas eftersom ljuset då kan bli svagare.

OBS: Verktyget kanske inte kan driva in spik om batteriet börjar ta slut även om lampan fortfarande lyser. Ladda i så fall batterikassetten.

MONTERING

⚠*FÖRSIKTIGT:* Kontrollera alltid att dina fingrar inte är placerade på avtryckaren eller på kontaktelementet och att batterikassetten är borttagen innan du utför något arbete på spikpistolen.

Ladda eller ta bort spikarna

⚠*FÖRSIKTIGT:* Se alltid till att ta ur batterikassetten innan du laddar spikar. Oavsiktlig avfyrning kan leda till personskada och egendomsskada.

⚠*FÖRSIKTIGT:* Var försiktig så att dina fingrar inte fastnar i magasinet. Spikmataren tenderar att fjädra tillbaka till sitt ursprungliga läge om du inte håller emot.

***OBSERVERA:* Skjut försiktigt spikmataren längs magasinet.** Om spikmataren trycks för hårt mot spikbandet kan spikarna skadas.

1. Ta ut batterikassetten.

2. För in ett spikband i springan i magasinet.

Se till att rikta in spikhuvudets kontur med konturen i springan.

► **Fig.9:** **1.** Springa **2.** Spikhuvudets kontur

3. Knip ihop matarspaken för att höja upp matarplattan ovanför det laddade spikbandet. Dra sedan spikmataren mot springan.

► **Fig.10:** **1.** Matarspak **2.** Spikmatare

4. Frigör matarspaken och skjut tillbaka spikmataren genom att frigöra fjäderspänningen på ett säkert sätt.
► **Fig.11: 1.** Matarspak **2.** Spikmatare

OBSERVERA: **Se till att spikbandet är ordentligt inriktat i magasinet och säkrat med matarplattan.**

Om inte, försök att ladda om.

OBSERVERA: **Använd inte deformerade spikar eller spikband. Använd de spikar som anges i denna bruksanvisning.** Om du använder andra spikar än de som anges kan det medföra att spikar fastnar och att verktyget inte fungerar.

► **Fig.12**

Ta bort spikar genom att följa påfyllningsproceduren i omvänd ordning.
► **Fig.13**

Installation av magasin med utökad kapacitet

Valfria tillbehör

⚠***FÖRSIKTIGT:*** **Se alltid till att ta bort alla spikar som finns kvar i magasinet och batterikassetten från verktyget innan du installerar ett magasin med utökad kapacitet.**

Använd en magasintillsats med stor kapacitet för att kunna ladda fler spikar i verktyget.

1. Lossa och ta bort bultarna som håller fast magasinet med insexnyckeln.
► **Fig.14: 1.** Magasin **2.** Bultar

2. Lyft upp den fria änden av det standardutrustade magasinet något och dra det rakt ut.
► **Fig.15: 1.** Standardutrustat magasin

3. Vinkla låsplattan i magasinet med utökad kapacitet och för in den i låsskåran i matarstyrningen. Rikta in bulthålen i magasinet med de i matarstyrningen. Dra sedan åt bultarna lite i taget med insexnyckeln.
► **Fig.16: 1.** Magasin med utökad kapacitet **2.** Låsplatta **3.** Låsskåra **4.** Matarstyrning **5.** Bulthål

4. Dra åt magasinet med utökad kapacitet på verktygskroppen med bulten.

5. Dra åt alla bultar ytterligare för att säkra magasinet med utökad kapacitet.
► **Fig.17: 1.** Magasin med utökad kapacitet **2.** Bultar

Nosadapter

⚠***FÖRSIKTIGT:*** **Se alltid till att inte dina fingrar inte är placerade på avtryckaren eller på kontaktelementet och ta bort alla spikar som finns kvar i magasinet och batterikassetten innan du installerar nosadaptern.**

Fäst nosadaptern på kontaktelementet när du avfyrar spikar på material med en ömtålig yta.

Montera nosadaptern

1. Placera nosadaptern lätt över kontaktelementet.
2. Släpp avtryckaren.
3. Placera kontaktelementet plant på materialet som kan skadas.
4. Tryck ner på kontaktelementet tills nosadaptern sitter säkert på kontaktelementet.

► **Fig.18: 1.** Nosadapter **2.** Kontaktelement

OBS: Se till att de vinklade armändarna på nosadaptern helt griper in i kontaktelementet.

► **Fig.19: 1.** Vinklade armändar

Ta bort nosadaptern

1. Vänd verktyget upp och ner.
2. Frigör armarna på nosadaptern från kontaktelementet och skjut ut nosadaptern från monteringen.

OBS: Använd en spårskruvmejseln för att bända isär delarna om det är svårt att ta bort nosadaptern.

► **Fig.20: 1.** Kontaktelement **2.** Nosadapter **3.** Mellanrum

Hänga upp verktyget

Det finns två typer av verktygskrokar tillgängliga beroende på dina behov. Använd antingen en klämformad krok eller en C-formad krok för att hänga upp verktyget på ett verktygsställ, en skena eller på väggen.

⚠***FÖRSIKTIGT:*** **Häng inte kroken i midjebältet.** Om du tappar spikpistolen, på grund av att kroken av misstag lossar från sin plats, kan den oavsiktligen avfyras och orsaka personskada.

► **Fig.21**

Klämformad krok
För in den klämformade kroken i en skåra i verktygshuset och säkra den med en insexbult.
Ta bort den klämformade kroken genom att lossa bulten och ta ut kroken.
► **Fig.22: 1.** Klämformad krok **2.** Insexbult

C-formad krok
Rikta in de två uppsättningarna med bulthål med varandra, placera den C-formade kroken på verktygshuset med öppningen på den C-formade kroken vänd uppåt. Dra åt den C-formade kroken med de två insexbultarna.
Ta bort den C-formade kroken genom att lossa bultarna och ta ut kroken.
► **Fig.23: 1.** C-formad krok **2.** Insexbultar

Den C-formade kroken kan placeras med öppningen i 90-graders intervall.
Tryck och håll kroken uppåt och vrid den till önskat läge.
► **Fig.24: 1.** C-formad krok

Förvaring av insexnyckel

Förvara den medföljande insexnyckeln på nyckelhållaren när den inte används.
► **Fig.25: 1.** Insexnyckel **2.** Nyckelhållare

ANVÄNDNING

Testa säkerhetssystemet

⚠*VARNING:* Kontrollera alltid att alla säkerhetsanordningar fungerar innan du använder verktyget. I annat fall kan personskador uppstå.

► **Fig.26:** **1.** Avtryckare **2.** Kontaktelement **3.** Magasin **4.** Spikmatare

Testa säkerhetssystemen enligt följande efter eventuella fel före användning.

1. Ta bort batterikassetten från verktyget. Ladda ur alla spikar som finns kvar i magasinet.

2. Sätt batterikassetten på plats och slå på verktyget.

3. Tryck in avtryckaren utan att kontaktelementet vidrör materialet.

4. Låt kontaktelementet nudda materialet utan att trycka in avtryckaren.

Om verktyget fungerar i fall 3 eller 4 enligt beskrivningen ovan, så fungerar inte säkerhetssystemet korrekt. Avbryt omedelbart användningen av verktyget och kontakta ditt lokala Makita-servicecenter.

Spika

⚠*VARNING:* Fortsätt hålla kontaktelementet stadigt mot materialet tills spiken är ordentligt intryckt. Oavsiktlig avfyrning kan leda till personskada.

⚠*FÖRSIKTIGT:* Innan du monterar batterikassetten i maskinen ska du alltid kontrollera att avtryckaren fungerar och återgår till läget ”OFF” när du släpper den.

⚠*FÖRSIKTIGT:* Spika inte i hårda material som metall eller liknande. Om spiken inte kan penetrera materialet kan spikpistolen kastas bakåt mot dig och leda till skada.

⚠*FÖRSIKTIGT:* Håll verktyget stadigt under användningen.

***OBSERVERA:* Verktyget börjar inte spika efter fem sekunder utan brytaraktivering när antingen endast avtryckaren eller kontaktelementet aktiveras. Släpp avtryckaren eller dra kontaktelementet fritt från arbetsstycket, sätt sedan verktyget på plats igen för att starta om spikningen.**

OBS: Om du spikar kontinuerligt under en lång tid kommer utloppsluften bli varm av värmen från motorn.

Verktyget har två spikmetoder; fullständig sekventiell aktivering och kontaktaktivering.

OBS: I vissa regioner eller länder är endast läget för enkelspikning (fullständig sekventiell aktivering) tillgängligt. Brytarens utformning varierar beroende på din bostadsregion.

Fullständig sekventiell aktivering

I det här läget kan du spika en spik i taget med sekventiell drift.
Verktyget aktiveras genom att kontakt med arbetsstycket och aktivering av avtryckaren sker in en specifik sekvens. Släpp och aktivera brytarna igen i samma sekvens för att fortsätta att spika.

1. Tryck och håll in huvudströmknappen för att slå på verktyget.

2. Se till att lampan för sekventiellt aktiveringsläge lyser.

► **Fig.27:** **1.** Omkopplarknapp för aktiveringsläge **2.** Lampa för sekventiellt aktiveringsläge

3. Placera kontaktelementet plant på materialet.

► **Fig.28:** **1.** Kontaktelement

4. Tryck in avtryckaren helt för att driva i en spik.

► **Fig.29:** **1.** Avtryckare

5. Släpp fingret från avtryckaren. Lyft sedan upp kontaktelementet från materialet.

Upprepa steg 3 till 5 i samma ordningsföljd för att driva i nästa spik.

Kontaktaktivering

Landsspecifikt

I det här läget kan du antingen välja kontinuerlig spikning eller enkelspikning genom att följa någon av sekvenserna för användningen av avtryckaren.
Kontakt med arbetsstycket och aktivering av avtryckaren kan ske i vilken sekvens som helst för att aktivera verktyget. Släpp och aktivera kontakten med arbetsstycket igen för att kontinuerligt driva in spikar.

För enkelspikning

1. Tryck och håll in huvudströmknappen för att slå på verktyget.

2. Tryck och håll kort in omkopplarknappen för aktiveringsläge för att välja kontaktaktiveringsläget.

Lampan för kontaktaktiveringsläge tänds.

► **Fig.30:** **1.** Omkopplarknapp för aktiveringsläge **2.** Lampa för kontaktaktiveringsläge

3. Placera kontaktelementet plant på materialet.

4. Tryck in avtryckaren helt för att driva i en spik.

5. Släpp fingret från avtryckaren. Lyft sedan upp kontaktelementet från materialet.

Upprepa steg 3 till 5 i samma ordningsföljd för att driva i nästa spik.

För kontinuerlig spikning

1. Tryck och håll in huvudströmknappen för att slå på verktyget.

2. Tryck och håll kort in omkopplarknappen för aktiveringsläge för att välja kontaktaktiveringsläget.

Lampan för kontaktaktiveringsläge tänds.

3. Tryck in avtryckaren.

► **Fig.31:** **1.** Avtryckare

4. Placera kontaktelementet plant på materialet för att driva in en spik.

5. Flytta verktyget till nästa område med avtryckaren

intryckt och placera kontaktelementet plant på materialet för att driva i efterföljande spikar.
► **Fig.32: 1.** Avtryckare **2.** Kontaktelement

Tomgångsspärr

När antalet återstående spikar i magasinet minskar till 7 - 9 stycken för modell DBN900 / 6 - 7 stycken för modell DBN901 så går det inte längre att trycka in avtryckaren och verktyget slutar att avfyra. Sätt i ett nytt spikband i magasinet innan arbetet återupptas.

Ta bort spikar som fastnat

***VARNING:* Se alltid till att ta ur batterikassetten innan du tar bort spik som fastnat.**

Kontrollera spikmatnings- och matarenheten noggrant när en spik fastnar. Spik som fastnar orsakas ofta av att spikar kläms fast mellan spikdrivaren och matarstyrningen.

Rensa spik som fastnat

***VARNING:* Tryck inte hårt på spikdrivaren. Slå inte på spikdrivaren och spikarna med ett handverktyg för att ta loss spikar som fastnat.** Tänk på att verktyget är laddat med tryckluft och att trycket bibehålls inuti. Underlåtenhet att följa säkerhetsföreskrifterna i bruksanvisningen kan resultera i allvarliga skador.

***VARNING:* Peka aldrig verktyget mot dig själv eller andra personer i närheten när du tar loss spikar som fastnat.** Underlåtenhet att göra det kan orsaka risk för skador genom feltändning eftersom verktyget är laddat med tryckluft i en fabrikstätad kammare.

***FÖRSIKTIGT:* Kontakta ditt lokala Makita-servicecenter för att åtgärda problem med att spikar ofta fastnar eller om det är svårt att ta bort dem.**

1. Ta bort batterikassetten från verktyget.

2. Ta bort alla spikar som finns kvar i magasinet.

3. Rensa spik som fastnat med en tång eller liknande.

OBS: Ta bort magasinet från verktyget om spiken har fastnat inuti spikmatnings- och matarenheten.

4. Lossa och ta bort bultarna som håller fast magasinet med insexnyckeln. Lyft sedan upp den fria änden av magasinet något och dra det rakt ut.
► **Fig.33: 1.** Magasin **2.** Bultar

5. Rensa spik som fastnat i spikutmatningsöppningen eller genom matarstyrningen.

Använd en tång för att böja spiken som fastnat så att spikhuvudet kommer ut genom skåran i matarstyrningen. Ta sedan bort spiken som fastnat.
► **Fig.34: 1.** Spik som fastnat
2. Spikutmatningsöppning **3.** Matarstyrning

Spik kan fastna i spikmatningsskåran i magasinet. Använd en tång för att böja spiken som fastnat så att spikhuvudet kommer ut genom skåran i magasinet. Ta sedan bort spiken som fastnat.
► **Fig.35: 1.** Spik som fastnat **2.** Magasin

6. Vinkla låsplattan i magasinet med och för in den i låsskåran i matarstyrningen. Rikta in bulthålen i magasinet med de i matarstyrningen. Dra åt magasinet på verktygskroppen med bultarna.

Initiera matarläget

Spikdrivaren kanske inte är i rätt läge bakom spiken som ska driva in efter att en spik fastnat eller om batterinivån är låg. Utför alltid följande initieringssteg innan du startar om driften.

1. Ta bort batterikassetten från verktyget.

2. Ta bort alla spikar som finns kvar i magasinet.

3. Observera läget på spikdrivaren.

Om spetsen på mataren sticker ut från kontaktelementet kan kontaktelementet inte lösas ut korrekt under initieringen.
► **Fig.36: 1.** Spikdrivare **2.** Kontaktelement

Vrid justeringsratten och ställ in det grundaste indrivningsdjupet så att kontaktelementet fungerar korrekt.
► **Fig.37: 1.** Justeringsratt för indrivningsdjup

4. Sätt batterikassetten på plats och slå på verktyget.

5. Dra spikmataren mot springan i magasinet och håll den på plats. Placera sedan kontaktelementet mot materialet som kan skadas.

6. Dra in avtryckaren helt med kontaktelementet aktiverat för att återställa matarens läge.
► **Fig.38: 1.** Spikmatare **2.** Magasinspringa
3. Kontaktelement **4.** Avtryckare

Matarläget kommer att initieras korrekt.

7. Ta bort batterikassetten från verktyget. Ladda spikbandet i magasinet igen. Sätt tillbaka batterikassetten i verktyget.

UNDERHÅLL

***VARNING:* Demontera inte detta verktyg.** Detta verktyg är förseglat med tryckluft och demontering kan resultera i allvarliga personskador.



***FÖRSIKTIGT:* Se alltid till att maskinen är avstängd och batterikassetten borttagen innan inspektion eller underhåll utförs.**

***OBSERVERA:* Använd inte bensin, förtunningsmedel, alkohol eller liknande. Missfärgning, deformation eller sprickor kan uppstå.**

För att upprätthålla produktens SÄKERHET och TILLFÖRLITLIGHET bör allt underhålls- och

justeringsarbete utföras av ett auktoriserat Makita servicecenter och med reservdelar från Makita.

Förebyggande underhåll

Rengör och inspektera regelbundet rörliga komponenter (d.v.s. kontaktelement, spikmatare, etc.) regelbundet, håll dem fria från damm och smuts som kan ackumuleras med tiden.

OBS: Om de rörliga och glidande komponenterna, enligt bilden nedan, verkar fungera dåligt eller ineffektivt, blås då bort all smuts och damm som har fastnat och torka sedan rent.

► **Fig.39:** **1.** Spikmatningsskenor **2.** Justeringsratt för indrivningsdjup **3.** Kontaktelement **4.** Spikmatare

VALFRIA TILLBEHÖR

⚠***FÖRSIKTIGT:*** **Följande tillbehör eller tillsatser rekommenderas för användning med det Makita-verktyg som anges i denna bruksanvisning.** Om andra tillbehör eller tillsatser används kan det uppstå risk för personskador. Använd endast tillbehören eller tillsatserna för de syften de är avsedda för.

Kontakta ditt lokala Makita servicecenter om du behöver ytterligare information om dessa tillbehör.

- Spikar
- Magasin med utökad kapacitet
- Makitas originalbatteri och -laddare

OBS: Några av tillbehören i listan kan vara inkluderade i maskinpaketet som standardtillbehör. De kan variera mellan olika länder.

TEKNISKE DATA

Modell:	DBN900	DBN901
Figur av spikerhode	Klippet	Runde
Spikerlengde	50 mm–90 mm	
Skaftdiameter	ø2,9 mm–ø3,3 mm	ø2,9 mm–ø3,8 mm
Magasinkapasitet	51–58 spikrer (1 bånd + 11–18 spikrer)	36–41 spikrer (1 bånd + 11–16 spikrer)
Spikerkollateringsvinkel	30°–34°	20°–22°
Mål (L × B × H)[*1]	326 mm × 186 mm × 358 mm	389 mm × 189 mm × 358 mm
Merkespenning	DC 18 V	
Nettovekt	4,9–5,4 kg	5,0–5,4 kg

[*1] uten kroker

- På grunn av vårt kontinuerlige forsknings- og utviklingsprogram kan spesifikasjonene som oppgis i dette dokumentet endres uten varsel.
- Spesifikasjonene kan variere fra land til land.
- Nettovektverdien inkluderer den letteste og tyngste kombinasjonen av tilbehør for normal og trygg bruk og batteriene som er spesifisert i bruksanvisningen.

Passende batteri og lader

Batteriinnsats	BL1820B / BL1830B / BL1840B / BL1850B / BL1860B
Lader	DC18RC / DC18RD / DC18RE / DC18SD / DC18SE / DC18SF / DC18SH / DC18WC

- Noen av batteriene og laderne som er opplistet ovenfor er kanskje ikke tilgjengelige, avhengig av hvor du bor.

ADVARSEL: **Bruk kun de batteriene og laderne som er opplistet ovenfor.** Bruk av andre batterier og ladere kan føre til personskader og/eller brann.

Symboler

Nedenfor ser du symbolene som kan brukes for dette utstyret. Forviss deg om at du forstår hva de betyr, før du begynner å bruke maskinen.

	Les bruksanvisningen.
	Bruk vernebriller.
	Bruk hørselsvern.
	Bruk syn- og hørselsvern.
	Må ikke brukes på stillas eller stiger.
	Hold fingrene borte fra startbryteren ved avfyring av festemekanismer, for å unngå utilsiktet avfyring.

	Advarsel: Verktøyet kan brukes i kontaktavfyringsmodus. Les nøye gjennom anvisningene og advarslene for verktøyet før bruk.
 Ni-MH Li-ion	Kun for EU-land På grunn av forekomst av farlige komponenter i utstyret, kan avfall fra elektrisk og elektronisk utstyr, akkumulatorer og batterier ha en negativ innvirkning på miljøet og menneskers helse. Ikke kast elektriske og elektroniske apparater eller batterier sammen med husholdningsavfall! I samsvar med det europeiske direktivet om avfall fra elektrisk og elektronisk utstyr og om akkumulatorer og batterier samt akkumulatorer og batterier som skal kastes, samt deres tilpasning til nasjonal lovgivning, skal brukt elektrisk utstyr samt brukte batterier og akkumulatorer samles inn separat og leveres til et eget innsamlingssted for kommunalt avfall, som driver virksomhet i samsvar med miljøvernforskriftene. Dette er angis av symbolet med den overkryssede avfallsbeholderen som er plassert på utstyret.

Riktig bruk

Dette verktøyet er laget for innendørs forarbeid som å feste gulvbjelker eller vanlige bjelker og rammearbeid i

hus på 2” x 4”.

Støy

Typisk A-vektet lydtrykknivå er bestemt i henhold til EN62841-2-16:

Modell DBN900
Lydtrykknivå (L_{pA}) : 95 dB (A)
Lydeffektnivå (L_{WA}) : 101 dB (A)
Usikkerhet (K): 3 dB (A)

Modell DBN901
Lydtrykknivå (L_{pA}) : 97 dB (A)
Lydeffektnivå (L_{WA}) : 103 dB (A)
Usikkerhet (K): 3 dB (A)

MERK: Den/de oppgitte verdien(e) for genererte vibrasjoner har blitt målt i henhold til standard testmetoder, og kan bli brukt til å sammenligne ett verktøy med et annet.

MERK: Den angitte verdien for støynivå kan også brukes til en foreløpig vurdering av eksponeringen.

⚠***ADVARSEL:*** **Bruk hørselsvern.**

⚠***ADVARSEL:*** **Støynivået under faktisk bruk av elektroverktøyet kan avvike fra den angitte totalverdien, avhengig av hvordan verktøyet brukes.**

⚠***ADVARSEL:*** **Sørg for å identifisere vernetiltak for å beskytte operatøren, som er basert på et estimat av eksponeringen under de faktiske bruksforholdene (idet det tas hensyn til alle deler av driftssyklusen, dvs. hvor lenge verktøyet er slått av, hvor lenge det går på tomgang og hvor lenge startbryteren faktisk holdes trykket).**

Vibrasjoner

Den totale kontinuerlige vibrasjonsverdien (triaksial vektorsum) fastslått i henhold til EN62841-2-16:

Modell DBN900
Genererte vibrasjoner (a_h) : 4,3 m/s^2
Usikkerhet (K): 1,5 m/s^2

Modell DBN901
Genererte vibrasjoner (a_h) : 4,6 m/s^2
Usikkerhet (K): 1,5 m/s^2

MERK: Den/de oppgitte verdien(e) for totalt genererte vibrasjoner har blitt målt i henhold til standard testmetoder, og kan bli brukt til å sammenligne ett verktøy med et annet.

MERK: Den/de angitte verdien(e) for totalt genererte vibrasjoner kan også brukes til en foreløpig vurdering av eksponeringen.

⚠***ADVARSEL:*** **De genererte vibrasjonene under faktisk bruk av elektroverktøyet kan avvike fra den angitte totale verdien, avhengig av hvordan verktøyet brukes.**

⚠***ADVARSEL:*** **Sørg for å identifisere vernetiltak for å beskytte operatøren, som er basert på et estimat av eksponeringen under de faktiske bruksforholdene (idet det tas hensyn til alle deler av driftssyklusen, dvs. hvor lenge verktøyet er slått av, hvor lenge det går på tomgang og hvor lenge startbryteren faktisk holdes trykket).**

Følgende viser middelverdiene for den største utslagsvidden for akselerasjonen fra gjentatte støtvibrasjoner, p_F, med tilsvarende usikkerhet (K) fastslått i henhold til EN62841-2-16.

Modell DBN900
p_F : 1 391 m/s^2
Usikkerhet (K): 221 m/s^2

Modell DBN901
p_F : 1 569 m/s^2
Usikkerhet (K): 374 m/s^2

MERK: Disse angitte verdiene skal ikke brukes til å bestemme eksponering for hånd-arm-vibrasjon.

Samsvarserklæringer

Gjelder kun for land i Europa

Du finner EUs/Storbritannias samsvarserklæring på følgende URL-adresse.

https://support.makita.biz/doc/doc_index.html

SIKKERHETSADVARSEL

Generelle advarsler angående sikkerhet for elektroverktøy

⚠***ADVARSEL*** **Les alle sikkerhetsadvarsler, instruksjoner, illustrasjoner og spesifikasjoner som følger med dette elektroverktøyet.** Hvis ikke alle instruksjonene nedenfor følges, kan det føre til elektrisk støt, brann og/eller alvorlig personskade.

Oppbevar alle advarsler og instruksjoner for senere bruk.

Uttrykket «elektrisk verktøy» i advarslene refererer både til elektriske verktøy (med ledning) tilkoblet strømnettet, og batteridrevne verktøy (uten ledning).

Sikkerhetsadvarsler for spikerpistol

1. **Gå alltid ut fra at verktøyet inneholder festemekanismer.** Uforsiktig håndtering av verktøyet kan føre til uventet utskyting av festemekanismer, og forårsake personskader.
2. **Koble verktøyet fra strømkilden når du legger i og tar ut festemekanismer, gjør justeringer eller bytter tilbehør.** Verktøyet kan utilsiktet aktiveres hvis det kobles til strømkilden, noe som kan føre til personskader.
3. **Vær forsiktig når du håndterer festemekanismer, spesielt når du legger dem i eller tar dem ut av vertøyet.** Festemekanismene har skarpe spisser som kan føre til personskader.
4. **Ikke rett verktøyet mot deg selv eller andre.** Utilsiktet avfyring skyter ut en festemekanisme, noe som kan føre til personskade.

5. **Hold fingrene unna avtrekkeren når verktøyet ikke er i bruk og når det skal flyttes fra én arbeidsstilling til en annen.** Utilsiktet avfyring skyter ut en festemekanisme, noe som kan føre til personskade.
6. **Hold verktøyet i de isolerte gripeflatene der festemekanismen kan komme i kontakt med skjulte ledninger under arbeidet.** Hvis en festemekanisme kommer i kontakt med en strømførende ledning, kan metalldelene på verktøyet blir strømførende og gir brukeren elektrisk støt.
7. **Hold godt fast i verktøyet under bruk.** Ukontrollert tilbakeslag fra verktøyet kan føre til utilsiktet aktivering av verktøyet, noe som kan resultere i personskader.
8. **Hold alle kroppsdeler, som hender og ben, unna verktøyets avfyringsretning.** Festemekanismen kan penetrere arbeidsstykket samt gjenstander bak det, noe som kan føre til personskader.
9. **Hold alle kroppsdeler, som hender og ben, unna området der det skytes festemekanismer inn i arbeidsstykket under bruk.** Festemekanismen kan endre retning og komme ut av arbeidsstykket, noe som kan føre til personskader.
10. **Ikke sett i gang verktøyet med mindre det er plassert godt mot arbeidsstykket.** Hvis verktøyet ikke er i kontakt med arbeidsstykket, kan festemekanismen skytes vekk fra arbeidsstykket, noe som kan føre til personskader.
11. **Ikke bruk verktøyet til å feste elektriske kabler.** Det er ikke laget for montering av elektriske kabler, og kan skade de elektriske kablenes isolasjon, noe som igjen kan føre til elektrisk støt eller utgjøre en brannfare.
12. **Koble strømkilden fra verktøyet hvis festemekanismen kjører seg fast i verktøyet.** Verktøyet kan utilsiktet aktiveres hvis det kobles til strømkilden mens du fjerner en fastkjørt festemekanisme, noe som kan føre til personskader.
13. **Vær forsiktig når du fjerner en fastkjørt festemekanisme.** Mekanismen kan være under trykk, noe som kan føre til at festemekanismen blir skutt ut og forårsaker personskader.

Ytterligere advarsler for verktøy med mulighet for kontaktavfyring

1. **Kontaktavfyring skal bare brukes for ikke-presise bruksområder, for eksempel taktekking og kledning eller produksjon av paller, møbler, prefabrikkerte hus eller møbeltrekk.** Du bør velge et sekvensielt verktøy eller en sekvensiell modus for arbeid som krever mer nøyaktighet.
2. **Kontroller alltid avfyringsmodusen før du bruker verktøy med valgbar avfyringsmodus.** Hvis du bruker verktøyet uten å bekrefte avfyringsmodus, kan det føre til personskader fra utilsiktet avfyring av en festemekanisme.
3. **Bruk dette verktøyet på kontrollerte arbeidsplasser der det er implementert trygg arbeidspraksis.** Miljøer der det ikke opprettholdes trygg arbeidspraksis øker risikoen for personskader.

Ekstra sikkerhetsadvarsler:

1. **Pass på at ingen er i nærheten før du begynner å bruke verktøyet. Forsøk aldri å skyte ut festemekanismer både fra innsiden og utsiden av veggen på én gang.** Festemekanismene kan gå gjennom og/eller rikosjettere, og utgjøre en alvorlig fare.
2. **Se hvor du går og hold balansen med verktøyet. Forviss deg om at ingen står under deg når du jobber høyt over bakken.**
3. **Bruk aldri trykkluftdrevne verktøy med symbolet "Må ikke brukes på stillas eller stiger" til visse formål, for eksempel:**
   - når du forflytter deg fra et arbeidssted til et annet, og dette krever at du bruker stillas, trapper, stiger eller stigeliknende konstruksjoner, f.eks. taklekter,
   - når du lukker bokser eller kasser,
   - når du fester transportsikringssystemer, f.eks. på biler eller vogner.
4. **Kontroller vegger, tak, gulv osv. grundig for å unngå mulige elektriske støt, gasslekkasjer, eksplosjoner osv. som kan forårsakes av å skyte stifter inn i strømførende ledninger, rør eller gassledninger.**
5. **Bruk kun festemekanismer som er angitt i denne håndboken.** Hvis det brukes andre festemekanismer, kan det hende at verktøyet ikke fungerer som det skal.
6. **Ikke tukle med maskinen eller prøv å bruke den til noe annet enn å skyte stifter.**
7. **Ikke bruk verktøyet uten festemekanismer.** Det vil redusere verktøyets levetid.
8. **Hvis du merker at noe er galt eller uvanlig med verktøyet, må du slutte å stifte umiddelbart.**
9. **Skyt aldri stifter inn i materialer som stifter kan stikke hull på og fly igjennom som et prosjektil.**
10. **Klem aldri på avtrekkeren og kontaktelementet samtidig før du er klar til å feste arbeidsemner. La arbeidsemnet trykke ned kontaktelementet. Du må aldri sette sikringen ut av funksjon ved å låse kontaktelementet tilbake eller holde det nede med hånden.**
11. **Tukle aldri med kontaktelementet. Du må kontrollere kontaktelementet regelmessig for å forsikre deg om at det virker slik det skal.**
12. **Spiker skal alltid tas ut av spikerpistolen når den ikke er i bruk.**
13. **Unngå å plassere magneter eller lignende magnetiske gjenstander for nærme verktøyet.** Det kan påvirke den magnetiske sensoren i verktøyet.

Viktige sikkerhetsanvisninger for batteriinnsats

1. **Før du begynner å bruke batteriet, må du lese alle anvisninger og forsiktighetsregler på (1) batteriladeren, (2) batteriet og (3) det produktet batteriet skal brukes i.**
2. **Ikke demonter eller tukle batteriet.** Det kan føre til brann, overoppheting eller eksplosjon.
3. **Hvis driftstiden er blitt vesentlig kortere, må du omgående slutte å bruke maskinen. Hvis ikke kan resultatet bli overoppheting, mulige**

forbrenninger eller til og med en eksplosjon.

4. **Hvis du får elektrolytt i øynene, må du skylle dem med store mengder rennende vann og oppsøke lege med én gang. Denne typen uhell kan føre til varig blindhet.**
5. **Ikke kortslutt batteriet:**
   (1) **De kan være ekstremt varme og du kan brenne deg.**
   (2) **Ikke lagre batteriet i samme beholder som andre metallgjenstander, som for eksempel spiker, mynter osv.**
   (3) **Ikke la batteriet komme i kontakt med vann eller regn.**
   En kortslutning av batteriet kan føre til et kraftig strømstøt, overoppvarming, mulige forbrenninger og til og med til at batteriet går i stykker.
6. **Ikke oppbevar og bruk verktøyet og batteriet på steder hvor temperaturen kan komme opp i eller overskride 50 °C.**
7. **Ikke sett fyr på batteriet, ikke engang om det er sterkt skadet eller helt utslitt. Batteriet kan eksplodere hvis det begynner å brenne.**
8. **Du må ikke spikre, skjære, klemme, kaste eller miste batteriet, og heller ikke slå en hard gjenstand mot batteriet.** En slik oppførsel kan føre til brann, overoppheting eller eksplosjon.
9. **Ikke bruk batterier som er skadet.**
10. **Lithium-ion-batteriene som medfølger er gjenstand for krav om spesialavfall.**
    For kommersiell transport, f.eks av tredjeparter eller speditører, må spesielle krav om pakking og merking følges.
    Før varen blir sendt, må du forhøre deg med en ekspert på farlig materiale. Ta også hensyn til muligheten for mer detaljerte nasjonale bestemmelser.
    Bruk teip eller maskeringsteip for å skjule åpne kontakter og pakk inn batteriet på en slik måte at den ikke kan bevege seg rundt i emballasjen.
11. **Når du kasserer batteriinnsatsen, må du ta den ut av verktøyet og avhende den på et sikkert sted. Følg lokale bestemmelser for avhendig av batterier.**
12. **Bruk batteriene kun med produkter spesifisert av Makita.** Montere batteriene i produkter som ikke er konforme kan føre til brann, overheting eller elektrolyttlekkasje.
13. **Hvis verktøyet ikke skal brukes over en lengre periode, må batteriet tas ut av verktøyet.**
14. **Under og etter bruk kan batteriet bli varmt og før til brannskader. Vær forsiktig med håndteringen av varme batterier.**
15. **Ikke berører terminalen på verktøyet rett etter bruk, da den kan bli varm og forårsake brannskader.**
16. **Ikke la spon, støv eller jord sette seg fast i terminalene, hullene og sporene i batteriet.** Det kan føre til at batteriet eller verktøyet blir overopphetet, begynner å brenne, sprekker eller ikke fungerer som det skal, og forårsake brannskader eller personskade.
17. **Med mindre verktøyet støtter bruk nær en høyspent strømlinje, skal ikke batteriet brukes nær en høyspent strømlinje.** Det kan føre til en funksjonsfeil eller at verktøyet eller batteriet slutter å fungere.
18. **Oppbevar batteriet utilgjengelig for barn.**

TA VARE PÅ DISSE INSTRUKSENE.

⚠***FORSIKTIG:*** **Bruk kun originale Makita-batterier.** Bruk av batterier som har endret seg, eller som ikke er originale Makita-batterier, kan føre til at batteriet sprekker og forårsaker brann, personskader og andre skader. Det vil også ugyldiggjøre garantien for Makita-verktøyet og -laderen.

OBS: Makita er ikke ansvarlig for eventuelle ulykker som oppstår ved bruk av ikke-originale Makita-batterier eller batterier som har blitt modifisert. Originale Makita-batterier har blitt grundig evaluert for kompatibilitet med verktøy og ladere fra Makita i tråd med gjeldende lovgivning og sikkerhetsstandarder.

Tips for å opprettholde maksimal batterilevetid

1. **Lad batteriinnsatsen før den er helt utladet. Stopp alltid driften av verktøyet og lad batteriinnsatsen når du merker at effekten reduseres.**
2. **Lad aldri en batteriinnsats som er fulladet. Overopplading forkorter batteriets levetid.**
3. **Lad batteriet i romtemperatur ved 10 °C - 40 °C. Et varmt batteri må kjøles ned før lading.**
4. **Når batteriet ikke er bruk, skal det tas ut av verktøyet eller laderen.**
5. **Lad batteriet hvis det ikke har vært brukt på en lang stund (over seks måneder).**

FUNKSJONSBESKRIVELSE

⚠***FORSIKTIG:*** **Forviss deg alltid om at maskinen er slått av og batteriet tatt ut før du justerer maskinen eller kontrollerer dens mekaniske funksjoner.**

Sette inn eller ta ut batteri

⚠***FORSIKTIG:*** **Slå alltid av verktøyet før du setter inn eller fjerner batteriet.**

⚠***FORSIKTIG:*** **Hold verktøyet og batteripatronen i et fast grep når du monterer eller fjerner batteripatronen.** Hvis du ikke holder verktøyet og batteripatronen godt fast, kan du miste grepet, og dette kan føre til skader på verktøyet og batteripatronen samt personskader.

Når du skal sette inn batteriet, må du plassere tungen på batteriet på linje med sporet i huset og skyve batteriet på plass. Skyv det helt inn til det går i inngrep med et lite klikk. Hvis du kan se den røde indikatoren som vist i figuren, er det ikke helt låst.

For å ta ut batteriet må du skyve på knappen foran på batteriet og trekke det ut.

► **Fig.1: 1.** Rød indikator **2.** Knapp **3.** Batteriinnsats

⚠*FORSIKTIG:* Batteriet må alltid settes helt inn, så langt at den røde indikatoren ikke lenger er synlig. Hvis dette ikke gjøres, kan batteriet falle ut av verktøyet og skade deg eller andre som oppholder seg i nærheten.

⚠*FORSIKTIG:* Ikke bruk makt når du setter i batteriet. Hvis batteriet ikke glir lett inn, er det fordi det ikke settes inn på riktig måte.

Batterivernsystem for verktøy/batteri

Verktøyet er utstyrt med et batterivernsystem for verktøy/batteri. Dette systemet kutter automatisk strømmen til motoren for å forlenge verktøyets og batteriets levetid. Verktøyet stopper automatisk under drift hvis verktøyet eller batteriet utsettes for en av følgende tilstander:

► **Fig.2: 1.** Lampe **2.** Strøm-/modusindikator

* Bryterdesignet varierer fra region til region.

Beskyttelsesstatusindikasjon

Lampe		Strøm-/ modusindikator		Status
På	Blinker	På	Blinker	
				Overopphe-ting
				Overutlading

Overopphetingsvern

Når verktøyet/batteriet er overopphetet, stopper verktøyet automatisk med en statusindikasjon. I dette tilfellet må du la verktøyet/batteriet avkjøles før du slår det på igjen.

Overutladingsvern

Når batterikapasiteten er lav, stopper verktøyet automatisk. I dette tilfellet må du ta batteriet ut av verktøyet og lade det.

Vern mot andre årsaker

Vernesystemet er også laget for beskyttelse av andre grunner som kan skade verktøyet og gjøre at det stanser automatisk. Ta alle de følgende forholdsreglene for å fjerne årsakene til at verktøyet har stanset midlertidig mens det er i drift.

1. Skru av verktøyet og sår skrur du verktøyet på igjen for å starte på nytt.
2. Lad opp batteriet/batteriene eller skift det/dem ut med oppladde batteri(er).
3. La maskinen og batteriet/batteriene kjøle seg ned.

Hvis det ikke blir noen bedring ved å gjenopprette vernesystemet, ta kontakt med det lokale Makita servicesenteret.

Indikere gjenværende batterikapasitet

Kun for batterier med indikatoren

Trykk på sjekk-knappen på batteriet for vise gjenværende batterikapasitet. Indikatorlampene lyser i et par sekunder.

► **Fig.3: 1.** Indikatorlamper **2.** Kontrollknapp

Indikatorlamper			Gjenværende batterinivå
Tent	Av	Blinker	
			75 % til 100 %
			50 % til 75 %
			25 % til 50 %
			0 % til 25 %
			Lad batteriet.
			Batteriet kan ha en feil.

MERK: Det angitte nivået kan avvike noe fra den faktiske kapasiteten alt etter bruksforholdene og den omgivende temperaturen.

MERK: Den første (helt til venstre) indikatorlampen vil blinke når batterivernsystemet fungerer.

Strømbryterens funksjon

⚠*FORSIKTIG:* Før du setter batteriet inn i maskinen, må du alltid kontrollere at startbryteren aktiverer maskinen på riktig måte og går tilbake til «AV»-stilling når den slippes.

Trykk på og hold inne hovedstrømbryteren for å slå på verktøyet. Strømindikatoren lyser.
Du slår av verktøyet ved å trykke på og holde inne strømbryteren inntil strømindikatoren slukker.

MERK: Bryterdesignet varierer fra region til region.

► **Fig.4: 1.** Hovedstrømknapp **2.** Strømindikator

MERK: Verktøyet kan ikke slås på mens enten startbryteren eller kontaktelementet er aktivert. Pass på å slippe startbryteren og kontaktelementet før du slår på verktøyet.

MERK: Verktøyet kan ikke slås av under spikring.

MERK: Hovedstrømbryteren slås automatisk av hvis verktøyet ikke betjenes i en lengre periode.

Velge avfyringsmodus

Landsspesifikk

MERK: Kun én spikringsmodus er tilgjengelig i enkelte land eller regioner. Bryterdesignet varierer fra region til region.

Verktøyet bruker en utløserfunksjon med selektiv avfyring. Trykk på og hold kort inne startknappen for avfyringsmodus for å velge ønsket avfyringsmodus.

► **Fig.5:** **1.** Startknapp for avfyringsmodus **2.** Lampe for sekvensiell avfyringsmodus **3.** Lampe for kontaktavfyringsmodus

Modus-bryter	Avfyrings-modus	Funksjon
	Full sekvensiell avfyring	Skyt inn én spiker i én sekvensiell operasjon. Egnet for å skyte inn en spiker nøyaktig og forsiktig, og nyttig når du krever presis plassering av festemekanismen.
	Kontaktav-fyring	Enten en enkelt avfyring eller kontinuerlig avfyring er tilgjengelig. Foretrukket når du krever høyproduktiv plassering av festemekanismer.

 : Utilgjengelig i enkelte land og regioner.

MERK: Avfyringsmodus kan ikke endres mens enten startbryteren eller kontaktelementet er aktivert.

Justere spikringsdybden

ADVARSEL: **Forviss deg alltid om at fingrene dine ikke befinner seg på avtrekkeren eller kontaktelementet, og at batteriet er tatt ut før du justerer spikringsdybden.**

Drei justeringsenheten for å justere spikringsdybden. Spikringsdybden blir dypere når du dreier justeringsenheten i A-retningen og grunnere i B-retningen i figuren. Området for justering av sprikringsdybde er 8,5 mm.

► **Fig.6:** **1.** Justeringshjul

OBS: **Hvis du dreier justeringsenheten for mye, kan den sette seg fast.**

Juster spikringsdybden etter behov.

► **Fig.7:** **1.** For dypt **2.** I flukt **3.** For grunt

Tenne lampen

FORSIKTIG: **Ikke se inn i lyset eller direkte på lyskilden.**

Trykk på startbryteren eller aktiver kontaktelementet for å tenne lampen. Lampen fortsetter å lyse så lenge startbryteren holdes inne eller kontaktelementet aktiveres. Lampen slukkes omtrent 10 sekunder etter at startbryteren og kontaktelementet er sluppet.

► **Fig.8:** **1.** Lampe

MERK: Bruk en tørr klut til å tørke støv osv. av lampelinsen. Vær forsiktig så det ikke blir riper i lampelinsen, da dette kan redusere lysstyrken.

MERK: Verktøyet vil kanskje ikke skyte inn spikrer når batteriet er svakt, selv om lampen fortsatt lyser. I denne situasjonen må du lade batteriet.

MONTERING

FORSIKTIG: **Pass alltid på at fingrene dine ikke befinner seg på startbryteren eller kontaktelementet, og at batteriet er tatt ut før du utfører arbeid på spikerpistolen.**

Legge i eller ta ut spikrene

FORSIKTIG: **Pass alltid på at batteriet er fjernet før du legger i spikrer.** Utilsiktet avfyring kan forårsake personskader og materielle skader.

FORSIKTIG: **Vær forsiktig så du ikke hekter fingrene i magasinet.** Spikerskyveren har en tendens til å hoppe tilbake til opprinnelig posisjon hvis du ikke motvirker.

OBS: **Skyv spikerskyveren forsiktig langs magasinet.** Kraftfull kontakt mellom spikerskyveren og spikerbåndet kan skade spikrene.

1. Fjern batteriet.

2. Sett et spikerbånd inn i slissen i magasinet.

Pass på å rette inn konturene av spikerhodene i forhold til slissen.

► **Fig.9:** **1.** Slisse **2.** Spikerhodekontur

3. Klem matespaken for å løfte mateplaten opp over spikerbåndet som er lastet inn. Trekk deretter spikerskyveren mot slissen.

► **Fig.10:** **1.** Matespak **2.** Spikerskyver

4. Frigjør matespaken og skyv spikerskyveren bakover ved å avsikre fjærspenningen varsomt.

► **Fig.11:** **1.** Matespak **2.** Spikerskyver

OBS: **Påse at spikerbåndet er riktig innrettet i magasinet og festet med mateplaten.**

Hvis ikke, må du prøve å laste inn igjen.

OBS: **Ikke bruk deformerte spikrer og spikerbånd. Bruk spikrer som er angitt i denne håndboken.** Hvis det brukes andre spikrer enn det som er angitt, kan det føre til at spikrene kjører seg fast og verktøyet feilfungerer.

► **Fig.12**

Ta ut spikrer ved å følge fremgangsmåten for innsetting i motsatt rekkefølge.

► **Fig.13**

Installere magasin med utvidet kapasitet

Valgfritt tilbehør

> ⚠***FORSIKTIG:*** **Pass alltid på å laste ut alle spikrer som er igjen i magasinet og ta ut batteriet fra verktøyet før du installerer et magasin med utvidet kapasitet.**

Bruk et magasintilbehør for stor kapasitet slik at verktøyet kan holde flere spikrer.

1. Bruk skiftenøkkelen til å løsne og ta ut boltene som fester magasinet.
► **Fig.14:** **1.** Magasin **2.** Bolter

2. Løft den løse enden av standardmagasinet noe, og trekk det rett ut.
► **Fig.15:** **1.** Standardmagasin

3. Sett inn låseplaten i magasinet med utvidet kapasitet, på skrå i låsesporet i stempelføringen. Rett inn bolthullene i magasinet med hullene i stempelføringen. Stram deretter boltene litt etter litt ved bruk av skiftenøkkelen.
► **Fig.16:** **1.** Magasin med utvidet kapasitet **2.** Låseplate **3.** Låsespor **4.** Stempelføring **5.** Bolthull

4. Stram magasinet med utvidet kapasitet på verktøyet, med bolten.

5. Trekk til alle boltene igjen for å feste magasinet med utvidet kapasitet.
► **Fig.17:** **1.** Magasin med utvidet kapasitet **2.** Bolter

Frontadapter

> ⚠***FORSIKTIG:*** **Forviss deg alltid om at fingrene dine ikke befinner seg på startbryteren eller kontaktelementet, og ta ut alle spikrene som er igjen i magasinet og batteriet før du setter på eller tar av frontadapteren.**

Når du skal spikre i et materiale med ømfintlig overflate, må du feste frontadapteren på kontakttoppen.

Feste frontadapteren

1. Plasser frontadapteren lett over kontakttoppen.
2. Slipp startbryteren.
3. Sett kontaktelementet flatt på materialet som kan bli skadet.
4. Skyv kontaktelementet gjennom, inntil frontadapteren sitter godt på kontakttoppen.

► **Fig.18:** **1.** Frontadapter **2.** Kontaktelement

> **MERK:** Påse at krokarmene på frontadapteren er helt i inngrep på kontakttoppen.

► **Fig.19:** **1.** Krokarmer

Ta av frontadapteren

1. Sett verktøyet opp ned.
2. Løsne armene på frontadapteren fra kontakttoppen og skyv frontadapteren ut av montasjen.

> **MERK:** Bruk en sporskrutrekker til å lirke delene fra hverandre hvis det er vanskelig å ta av frontadapteren.

► **Fig.20:** **1.** Kontakttopp **2.** Frontadapter **3.** Mellomrom

Henge verktøyet

To typer verktøykroker er tilgjengelig for å passe med dine behov. Bruk enten en klipsformet krok eller en C-formet krok til å henge verktøyet på et verktøystativ, en stang eller på veggen.

> ⚠***FORSIKTIG:*** **Ikke heng kroken i verktøybeltet.** Hvis du mister spikerpistolen fordi kroken glir ut av beltet ved et uhell, kan den avfyres og forårsake personskader.

► **Fig.21**

Klipsformet krok
Sett den klipsformede kroken inn i et spor i verktøyhuset og fest den med en sekskantbolt.
Den klipsformede kroken tas av ved å løsne bolten og deretter ta ut kroken.
► **Fig.22:** **1.** Klipsformet krok **2.** Sekskantbolt

C-formet krok
Rett inn de to settene med bolthull, og plasser den C-formede kroken på verktøyhuset med åpningen på den C-formede kroken vendt oppover. Stram den C-formede kroken med to sekskantbolter.
Den C-formede kroken tas av ved å løsne boltene og deretter ta ut kroken.
► **Fig.23:** **1.** C-formet krok **2.** Sekskantbolter

Den C-formede kroken kan posisjoneres åpen i intervaller på 90 grader.
Skyv og hold kroken oppover og drei den til ønsket posisjon.
► **Fig.24:** **1.** C-formet krok

Oppbevaring av sekskantnøkkel

Oppbevar sekskantnøkkelen som medfølger, på nøkkelholderen når den ikke er i bruk.
► **Fig.25:** **1.** Sekskantnøkkel **2.** Nøkkelholder

BRUK

Testing av sikkerhetssystemet

> ⚠***ADVARSEL:*** **Pass på at alle sikkerhetssystemene fungerer som de skal før du tar verktøyet i bruk. Hvis ikke, kan det resultere i helseskader.**

► **Fig.26:** **1.** Startbryter **2.** Kontaktelement **3.** Magasin **4.** Spikerskyver

Test sikkerhetssystemet på følgende måte med tanke på mulige feil eller feilfunksjoner før bruk.

1. Ta batteriet ut av verktøyet. Last deretter ut alle spikrene som er igjen i magasinet.

2. Sett batteriet på plass og slå på verktøyet.

3. Dra i startbryteren uten å berøre arbeidsstykket med kontaktelementet.

4. Berør arbeidsstykket med kontaktelementet uten å dra i startbryteren.

Hvis verktøyet fungerer i trinn 3 eller 4 beskrevet ovenfor, betyr det at sikkerhetssystemet ikke fungerer som det skal. Avslutt bruken av verktøyet umiddelbart og ta kontakt med nærmeste Makita-servicesenter.

Spikre

⚠*ADVARSEL:* Fortsett å presse kontaktelementet bestemt mot materialet til spikeren er drevet helt inn. Utilsiktet avfyring kan forårsake personskader.

⚠*FORSIKTIG:* Før du setter batteriet i verktøyet, må du alltid kontrollere om startbryteren aktiverer verktøyet på riktig måte og går tilbake til "AV"-stilling når den slippes.

⚠*FORSIKTIG:* Ikke spikre i harde materialer som metall eller lignende. Hvis spikeren ikke klarer å trenge inn i materialet, kan det hende at spikerpistolen blir slått tilbake mot deg og forårsaker skade.

⚠*FORSIKTIG:* Hold godt tak i verktøyet under bruk.

***OBS:* Verktøyet vil ikke starte festingen etter fem sekunder uten betjening av bryteren mens enten kun startbryteren eller kontaktelementet aktiveres. Slipp startbryteren eller trekk kontaktelementet bort fra arbeidsstykket og plasser det deretter på nytt for å begynne festingen igjen.**

MERK: Hvis du fortsetter å spikre over lengre tid, vil utblåsningsluften bli varm som følge av varmen fra motoren.

Verktøyet bruker to spikringsmetoder – full sekvensiell avfyring og kontaktavfyring.

MERK: Kun én enkelt spikringsmodus (full sekvensiell avfyring) er tilgjengelig i enkelte land eller regioner. Bryterdesignet varierer fra region til region.

Full sekvensiell avfyring

I denne modusen kan du skyte inn én spiker i én sekvensiell operasjon.
Kontakt med arbeidsstykket og deretter aktivering av avtrekkeren må utføres i en spesifikk rekkefølge for å avfyre verktøyet. Slipp og aktiver bryterkontrollene på nytt i samme rekkefølge for å fortsette å spikre.

1. Trykk på og hold inne hovedstrømbryteren for å slå på verktøyet.

2. Kontroller at lampen for sekvensiell avfyringsmodus lyser.
► **Fig.27: 1.** Startknapp for avfyringsmodus **2.** Lampe for sekvensiell avfyringsmodus

3. Plasser kontaktelementet flatt på materialet.
► **Fig.28: 1.** Kontaktelement

4. Trykk startbryteren helt inn for å skyte ut en spiker.
► **Fig.29: 1.** Startbryter

5. Slipp fingeren fra startbryteren. Løft deretter kontaktelementet opp fra materialet.

For å skyte ut neste spiker, gjentar du trinn 3 til 5 i samme rekkefølge.

Kontaktavfyring

Landsspesifikk

I denne modusen kan du velge enten kontinuerlig spikring eller enkeltspikring ved å følge en hvilken som helst rekkefølge for avtrekkerbetjening.
Kontakt med arbeidsstykket og trykk på avtrekkeren kan aktiveres i en hvilken som helst rekkefølge for å avfyre verktøyet. Slipp og aktiver kontakt med arbeidsstykket på nytt for å skyte ut spikrer kontinuerlig.

For enkeltspikring

1. Trykk på og hold inne hovedstrømbryteren for å slå på verktøyet.

2. Trykk på og hold kort inne startknappen for avfyringsmodus for å velge kontaktavfyringsmodus.

Lampen for kontaktavfyringsmodus lyser.
► **Fig.30: 1.** Startknapp for avfyringsmodus **2.** Lampe for kontaktavfyringsmodus

3. Plasser kontaktelementet flatt på materialet.

4. Trykk startbryteren helt inn for å skyte ut en spiker.

5. Slipp fingeren fra startbryteren. Løft deretter kontaktelementet opp fra materialet.

For å skyte ut neste spiker, gjentar du trinn 3 til 5 i samme rekkefølge.

For kontinuerlig spikring

1. Trykk på og hold inne hovedstrømbryteren for å slå på verktøyet.

2. Trykk på og hold kort inne startknappen for avfyringsmodus for å velge kontaktavfyringsmodus.

Lampen for kontaktavfyringsmodus lyser.

3. Trykk på startbryteren.
► **Fig.31: 1.** Startbryter

4. Plasser kontaktelementet flatt på materialet for å skyte ut en spiker.

5. Flytt verktøyet til de neste områdene med startbryteren trykket inn, og plasser kontaktelementet flatt på materialet for å skyte inn de påfølgende spikrene.
► **Fig.32: 1.** Startbryter **2.** Kontaktelement

Avfyringssperre ved tomt magasin

Når de gjenstående spikrene i magasinet reduseres til 7 - 9 stykker for modell DBN900 / 6 - 7 stykker for modell DBN901, er det ikke lenger mulig å trekke i startbryteren, og verktøyet slutter å fyre av spikre. Sett inn et nytt spikerbånd i magasinet før du gjenopptar driften.

Fjerne fastsittende spikrer

⚠*ADVARSEL:* Pass alltid på at batteriet er fjernet før du fjerner spikrer som har kilt seg fast.

Hvis en spiker kjører seg fast, må du undersøke spikermatingen og stempelenheten nøye. Fastkjøring forårsakes ofte av at spikrer setter seg fast mellom spikerstempelet og stempelføringen.

Løsne en fastkjøring

⚠*ADVARSEL:* Ikke skyv spikerstempelet med makt. Ikke slå spikerstempelet eller spikrene med noe håndverktøy for å løsne en fastkjøring. Vær oppmerksom på at verktøyet er fylt med trykkluft og trykket opprettholdes på innsiden. Hvis ikke forholdsreglene for sikkerhet i brukerhåndboken følges, kan det forekomme alvorlig personskade.

⚠*ADVARSEL:* Pek aldri verktøyet mot deg selv eller andre i nærheten når du løsner en fastkjøring. Hvis ikke dette følges, kan det forekomme personskade ved feilavfyring, fordi verktøyet er fylt med trykkluft i et fabrikkforseglet kammer.

⚠*FORSIKTIG:* For å løse situasjoner med hyppig fastkjøring eller fastkjøring som er vanskelig å løse, ta kontakt med ditt lokale Makita-servicesenter.

1. Ta batteriet ut av verktøyet.

2. Ta ut alle spikrene som er igjen i magasinet.

3. Løsne en fastkjøring ved hjelp av en tang eller lignende.

MERK: Ta av magasinet fra verktøyet dersom fastkjøringen finner sted inne i spikermatings- og stempelenheten.

4. Bruk skiftenøkkelen til å løsne og ta ut boltene som fester magasinet. Løft deretter den løse enden av standardmagasinet noe, og trekk det rett ut.
► **Fig.33:** **1.** Magasin **2.** Bolter

5. Løsne fastkjørte spikrer i spikeråpningen eller gjennom stempelføringen.

Bruk en tang til å bøye den fastkjørte spikeren slik at spikerhodet kommer ut av sporet i stempelføringen. Fjern så den fastkjørte spikeren.
► **Fig.34:** **1.** Fastkjørt spiker **2.** Spikeråpning **3.** Stempelføring

Fastkjøring kan finne sted i spikermatingssporet i magasinet. Bruk en tang til å bøye den fastkjørte spikeren slik at spikerhodet kommer ut av sporet i magasinet. Fjern så den fastkjørte spikeren.
► **Fig.35:** **1.** Fastkjørt spiker **2.** Magasin

6. Sett låseplaten i magasinet på skrå inn i låsesporet i stempelføringen. Rett inn bolthullene i magasinet med hullene i stempelføringen. Stram magasinet på verktøyet med boltene.

Initialisere stempelposisjon

Spikerstempelet er kanskje ikke riktig posisjonert bak neste spiker som skal avfyres, etter en spikerfastkjøring eller ved lavt batteri. Utfør alltid initialiseringstrinnene før du begynner å bruke verktøyet igjen.

1. Ta batteriet ut av verktøyet.

2. Ta ut alle spikrene som er igjen i magasinet.

3. Legg merke til posisjonen til spikerstempelet.

Hvis du ser stempelspissen utenfor kontakttoppen, kan ikke kontaktelementet avfyres riktig under initialisering.
► **Fig.36:** **1.** Spikerstempel **2.** Kontakttopp

Drei justeringshjulet for å stille inn den minste spikerdybden slik at kontaktelementet fungerer som det skal.
► **Fig.37:** **1.** Justeringshjul for spikerdybde

4. Sett batteriet på plass og slå på verktøyet.

5. Trekk spikerskyveren mot magasinslissen og hold den på plass. Plasser deretter kontaktelementet på materialet som kan bli skadet.

6. Trykk startbryteren helt inn, med kontaktelementet aktivert, for å tilbakestille stempelposisjonen.
► **Fig.38:** **1.** Spikerskyver **2.** Magasinslisse **3.** Kontaktelement **4.** Startbryter

Stempelposisjonen vil bli riktig initialisert.

7. Ta batteriet ut av verktøyet. Last inn igjen spikerbåndet i magasinet. Sett batteriet tilbake i verktøyet.

VEDLIKEHOLD

⚠*ADVARSEL:* Ikke demonter dette verktøyet. Vektøyet er forseglet med trykkluft, og demontering kan føre til alvorlig personskade.



⚠*FORSIKTIG:* Forviss deg alltid om at maskinen er slått av og batteriet tatt ut før du foretar inspeksjon eller vedlikehold.

***OBS:* Aldri bruk gasolin, bensin, tynner alkohol eller lignende. Det kan føre til misfarging, deformering eller sprekkdannelse.**

For å opprettholde produktets SIKKERHET og PÅLITELIGHET, må reparasjoner, vedlikehold og justeringer utføres av autoriserte Makita servicesentre eller fabrikkservicesentre, og det må alltid brukes reservedeler fra Makita.

Forebyggende vedlikehold

Utfør grundig rengjøring og inspeksjon av bevegelige komponenter (dvs. kontaktelement, spikerskyver osv.) med jevne mellomrom for å holde dem fri for støv og smuss som kan samle seg over tid.

MERK: Hvis de bevegelige komponentene, som vist, ser ut til ikke å fungere som de skal eller ikke fungerer på en effektiv måte, blåser du vekk smuss og støv og tørker rent rundt delene.

► **Fig.39:** **1.** Spikermateskinner **2.** Justeringshjul for spikerdybde **3.** Kontaktelement **4.** Spikerskyver

VALGFRITT TILBEHØR

⚠***FORSIKTIG:*** **Dette tilbehøret er anbefalt for bruk med Makita-verktøyet som er spesifisert i denne bruksanvisningen.** Bruk av annet tilbehør eller verktøy kan forårsake personskader. Tilbehør og verktøy må kun brukes til det formålet det er beregnet på.

Ta kontakt med ditt lokale Makita-servicesenter hvis du trenger mer informasjon om dette tilbehøret.

- Spikrer
- Magasiner med utvidet kapasitet
- Makita originalbatteri og lader

MERK: Enkelte elementer i listen kan være inkludert som standardtilbehør i verktøypakken. Elementene kan variere fra land til land.

TEKNISET TIEDOT

Malli:	DBN900	DBN901
Naulan kannan muoto	Leikattu	Pyöreä
Naulan pituus	50–90 mm	
Varren halkaisija	ø2,9–3,3 mm	ø2,9–3,8 mm
Kasetin kapasiteetti	51–58 naulaa (1 liuska + 11–18 naulaa)	36–41 naulaa (1 liuska + 11–16 naulaa)
Naulan kulma	30–34°	20–22°
Mitat (P x L x K)[*1]	326 mm x 186 mm x 358 mm	389 mm x 189 mm x 358 mm
Nimellisjännite	DC 18 V	
Nettopaino	4,9–5,4 kg	5,0–5,4 kg

[*1] ilman koukkuja

- Jatkuvasta tutkimus- ja kehitystyöstämme johtuen esitetyt tekniset tiedot saattavat muuttua ilman erillistä ilmoitusta.
- Tekniset tiedot voivat vaihdella maittain.
- Nettopainoarvo sisältää lisälaitteiden kevyimmän ja painavimman yhdistelmän normaalia ja turvallista käyttöä varten ja akkupaketit, jotka on määritetty käyttöoppaassa.

Käytettävä akkupaketti ja laturi

Akkupaketti	BL1820B / BL1830B / BL1840B / BL1850B / BL1860B
Laturi	DC18RC / DC18RD / DC18RE / DC18SD / DC18SE / DC18SF / DC18SH / DC18WC

- Tiettyjä yläpuolella kuvattuja akkuja ja latureita ei ehkä ole saatavana asuinalueestasi johtuen.

VAROITUS: **Käytä vain edellä eriteltyjä akkupaketteja ja latureita.** Muiden akkupakettien ja laturien käyttäminen voi aiheuttaa loukkaantumisen ja/tai tulipalon.

Symbolit

Laitteessa on mahdollisesti käytetty seuraavia symboleja. Opettele niiden merkitys ennen käyttöä.

	Lue käyttöohje.
	Käytä suojalaseja.
	Käytä kuulosuojaimia.
	Käytä suojalaseja ja kuulosuojaimia.
	Älä käytä telineillä tai tikkailla.
	Älä pidä sormea liipaisimella muutoin kuin naulattaessa, jotta naulain ei laukea vahingossa.
	Varoitus: Työkalua voidaan käyttää kosketusaktivointitilassa. Lue tämän työkalun käyttöohjeet ja varoitukset huolellisesti läpi ennen työkalun käyttöä.
 Ni-MH Li-ion	Koskee vain EU-maita Käytetyillä sähkö- ja elektroniikkalaitteilla, paristoilla ja akuilla voi olla negatiivisia ympäristö- ja terveysvaikutuksia niissä käytettyjen haitallisten osien takia. Älä hävitä sähkö- ja elektroniikkalaitteita tai akkuja kotitalousjätteen mukana! Vanhoja sähkö- ja elektroniikkalaitteita, paristoja ja akkuja koskevan EU-direktiivin ja sen perusteella laadittujen kansallisten lakien mukaan käytetyt sähkö- ja elektroniikkalaitteet, paristot ja akut on kierrätettävä toimittamalla ne erilliseen, ympäristönsuojelusäädösten mukaisesti toimivaan kierrätyspisteeseen. Tämä on ilmaistu laitteessa olevalla ylivedetyn roska-astian symbolilla.

Käyttötarkoitus

Työkalu on tarkoitettu rakennusten sisätilojen valmistelutöihin, esimerkiksi lattian kannatinpalkkien ja katto-orsien korjaamiseen sekä kehystystöihin, joissa käytetään 2” x 4”-puutavaraa.

Melutaso

Tyypillinen A-painotettu melutaso määräytyy standardin EN62841-2-16 mukaan:

Malli DBN900
Äänenpainetaso (L_{pA}) : 95 dB (A)
Äänen voiman taso (L_{WA}) : 101 dB (A)
Virhemarginaali (K): 3 dB (A)

Malli DBN901
Äänenpainetaso (L_{pA}) : 97 dB (A)
Äänen voiman taso (L_{WA}) : 103 dB (A)
Virhemarginaali (K): 3 dB (A)

HUOMAA: Ilmoitetut melutasoarvot on mitattu standarditestausmenetelmän mukaisesti ja niiden avulla voidaan vertailla työkaluja keskenään.

HUOMAA: Ilmoitettuja melutasoarvoja voidaan käyttää myös altistumisen alustavaan arviointiin.

⚠***VAROITUS:*** **Käytä kuulosuojaimia.**

⚠***VAROITUS:*** **Sähkötyökalun käytön aikana mitattu todellinen melutasoarvo voi poiketa ilmoitetusta melutasoarvosta työkalun käyttötavan mukaan.**

⚠***VAROITUS:*** **Selvitä käyttäjän suojaamiseksi tarvittavat varotoimet todellisissa käyttöolosuhteissa tapahtuvan arvioidun altistumisen mukaisesti (ottaen huomioon käyttöjakso kokonaisuudessaan, myös jaksot, joiden aikana laite on sammutettuna tai käy tyhjäkäynnillä).**

Tärinä

Jatkuva tärinä (kolmen akselin vektorien summa) EN62841-2-16-standardin mukaisesti:

Malli DBN900
Tärinäpäästö (a_h) : 4,3 m/s^2
Virhemarginaali (K): 1,5 m/s^2

Malli DBN901
Tärinäpäästö (a_h) : 4,6 m/s^2
Virhemarginaali (K): 1,5 m/s^2

HUOMAA: Ilmoitetut kokonaistärinäarvot on mitattu standarditestausmenetelmän mukaisesti ja niiden avulla voidaan vertailla työkaluja keskenään.

HUOMAA: Ilmoitettuja kokonaistärinäarvoja voidaan käyttää myös altistumisen alustavaan arviointiin.

⚠***VAROITUS:*** **Sähkötyökalun käytön aikana mitattu todellinen tärinäpäästöarvo voi poiketa ilmoitetuista kokonaisarvoista työkalun käyttötavan mukaan.**

⚠***VAROITUS:*** **Selvitä käyttäjän suojaamiseksi tarvittavat varotoimet todellisissa käyttöolosuhteissa tapahtuvan arvioidun altistumisen mukaisesti (ottaen huomioon käyttöjakso kokonaisuudessaan, myös jaksot, joiden aikana laite on sammutettuna tai käy tyhjäkäynnillä).**

Seuraavassa esitetään toistuvista iskuvärähtelyistä johtuvan kiihtyvyyden huippuamplitudin keskiarvot, p_F, sekä vastaava virhemarginaali (K), joka on määritetty standardin EN62841-2-16 mukaisesti.

Malli DBN900
p_F: 1 391 m/s^2
Virhemarginaali (K): 221 m/s^2

Malli DBN901
p_F: 1 569 m/s^2
Virhemarginaali (K): 374 m/s^2

HUOMAA: Ilmoitettuja arvoja ei tule käyttää käsitärinälle altistumisen määrittämiseen.

Vaatimustenmukaisuusvaatimukset

Koskee vain Euroopan maita

EU:n/UK:n vaatimustenmukaisuusvakuutus on saatavilla seuraavalta verkkosivulta.

https://support.makita.biz/doc/doc_index.html

TURVAVAROITUKSET

Sähkötyökalujen käyttöä koskevat yleiset varoitukset

⚠***VAROITUS*** **Tutustu kaikkiin tämän sähkötyökalun mukana toimitettuihin turvavaroituksiin, ohjeisiin, kuviin ja teknisiin tietoihin.** Seuraavassa esitettyjen ohjeiden noudattamatta jättäminen voi aiheuttaa sähköiskun, tulipalon ja/tai vakavan vamman.

Säilytä varoitukset ja ohjeet tulevaa käyttöä varten.

Varoituksissa käytettävällä termillä ”sähkötyökalu” tarkoitetaan joko verkkovirtaa käyttävää (johdollista) työkalua tai akkukäyttöistä (johdotonta) työkalua.

Kiinnitystyökalun turvavaroitukset

1. **Oleta aina, että työkalussa on kiinnittimiä.** Työkalun huolimaton käsittely voi aiheuttaa kiinnittimien odottamattoman laukaisun ja henkilövahingon.
2. **Katkaise työkalun virta, kun lataat ja poistat kiinnittimiä, teet säätöjä tai vaihdat lisävarusteita.** Jos työkalu on kytketty virtalähteeseen, se saattaa aktivoitua vahingossa, mistä voi seurata henkilövahinko.
3. **Käsittele kiinnittimiä varovasti, etenkin kun lataat ja poistat niitä.** Kiinnittimillä on terävät kärjet, jotka voivat aiheuttaa henkilövahingon.
4. **Älä suuntaa työkalua itseesi tai muita lähelläsi olevia päin.** Yllättävä liipaisimen painallus laukaisee kiinnittimen, mistä voi seurata henkilövahinko.
5. **Pidä sormet poissa liipaisimelta, kun työkalu ei ole käytössä tai kun työkalua siirretään käyttöpaikasta toiseen.** Yllättävä liipaisimen painallus laukaisee kiinnittimen, mistä voi seurata henkilövahinko.
6. **Pitele työkalua sen eristetyistä**

tartuntapinnoista suoritettaessa toimenpidettä, jossa kiinnitin saattaa osua piilossa oleviin johtoihin. Jos kiinnitin koskettaa jännitteistä johtoa, jännite voi siirtyä työkalun sähköä johtaviin metalliosiin ja aiheuttaa käyttäjälle sähköiskun.

7. **Pidä työkalusta lujasti kiinni käytön aikana.** Työkalun hallitsematon takaisku voi aiheuttaa tahattoman aktivoitumisen, mistä voi seurata henkilövahinko.
8. **Pidä kaikki kehon osat, kuten kädet, jalat yms., etäällä työkalun laukaisusuunnasta.** Kiinnitin voi läpäistä työkappaleen sekä sen takana olevan esineen, mistä saattaa seurata henkilövahinko.
9. **Kun käytät työkalua, pidä kaikki kehon osat, kuten kädet, jalat yms., etäällä alueelta, jossa kiinnitin kiinnitetään työkappaleeseen.** Kiinnitin voi poiketa suunnastaan ja tulla ulos työkappaleesta, mistä saattaa seurata henkilövahinko.
10. **Älä aktivoi työkalua, jollei työkalu ole tukevasti työkappaletta vasten.** Jos työkalu ei kosketa työkappaletta, kiinnitin voi poiketa aiotusta suunnasta, mistä saattaa seurata henkilövahinko.
11. **Älä käytä tätä työkalua sähköjohtojen kiinnittämiseen.** Sitä ei ole suunniteltu sähköjohtojen asentamiseen, ja se voi vahingoittaa sähköjohtojen eristystä ja aiheuttaa siten sähköiskun tai tulipalon vaaran.
12. **Katkaise työkalun virta, jos kiinnitin juuttuu työkaluun.** Jos työkalu on kytketty virtalähteeseen, se saattaa aktivoitua vahingossa juuttunutta kiinnitintä poistettaessa, mistä voi seurata henkilövahinko.
13. **Ole varovainen juuttunutta kiinnitintä poistaessasi.** Mekanismi saattaa olla puristuksessa ja kiinnitin saattaa laueta voimakkaasti, mistä saattaa seurata henkilövahinko.

Kosketusaktivointitoiminnolla varustettujen työkalujen lisävaroitukset

1. **Kosketusaktivointia tulee käyttää vain muissa kuin tarkkuutta vaativissa kiinnitysovelluksissa, esim. katteet ja laudoitus tai kuormalavojen, kalusteiden, valmistalojen tai verhoilun tuotanto.** Suurempaa tarkkuutta vaativaan työhön tulee valita sekvenssityökalu tai sekvenssitoimintatila.
2. **Tarkista aina toimintatila ennen kuin käytät työkaluja, joissa on valinnainen toimintatila.** Työkalun käyttäminen ilman toimintatilan tarkistamista voi aiheuttaa kiinnittimen tahattomasta laukaisusta johtuvan henkilövahingon.
3. **Käytä tätä työkalua valvotuissa työpisteissä, joissa noudatetaan turvallisia työtapoja.** Ympäristöt, joissa ei noudateta turvallisia työtapoja, lisäävät henkilövahingon vaaraa.

Turvallisuutta koskevat lisävaroitukset:

1. **Varmista ennen käyttöä, ettei lähellä ole ketään. Älä koskaan yritä naulata kiinnittimiä samaan aikaan seinän sisä- ja ulkopuolelta.** Kiinnittimet voivat tunkeutua läpi ja/tai kimmota ja aiheuttaa vakavan vaaratilanteen.
2. **Huolehdi jalansijasta ja säilytä tasapaino käsitellessäsi työkalua. Varmista, ettei kukaan ole alapuolella, kun työskentelet korkeissa paikoissa.**
3. **Älä koskaan käytä naulainta seuraavanlaisiin erityistöihin, joissa on merkintä "Älä käytä telineillä, tikkailla", kuten esimerkiksi:**
   - jos käyttöpaikan vaihtaminen edellyttää telineiden, portaiden, tikkaiden tai vastaavien rakennelmien, kuten kattorimoituksen käyttöä,
   - laatikoiden tai häkkien sulkeminen,
   - kuljetuksenaikaisten turvajärjestelmien kiinnittäminen esim. ajoneuvoihin tai vaunuihin.
4. **Tarkista seinät, katot, lattiat, kattorakenteet ja vastaavat huolella välttääksesi sähköjohtoon, kanavaan tai kaasuputkeen osuvan niittaamisen aiheuttaman sähköiskun, kaasuvuodon, räjähdyksen tms.**
5. **Käytä vain tässä oppaassa määritettyjä kiinnittimiä.** Muiden kiinnittimien käyttäminen voi aiheuttaa työkalun toimintahäiriön.
6. **Älä tee työkaluun muutoksia äläkä yritä käyttää sitä muuhun kuin kiinnittimien kiinnittämiseen.**
7. **Älä käytä työkalua ilman kiinnittimiä.** Se lyhentää työkalun käyttöikää.
8. **Lopeta käyttö välittömästi, jos havaitset työkalussa jotain vikaa tai tavallisesta poikkeavaa.**
9. **Älä koskaan niittaa materiaalia, jonka kiinnitin voi läpäistä ja jatkaa lentorataansa.**
10. **Älä koskaan käytä liipaisinta ja turvavipua samanaikaisesti, ennen kuin olet valmis työkappaleiden kiinnittämiseen. Anna työkappaleen puristua turvavipua vasten. Älä koskaan vähennä sen turvavaikutusta lukitsemalla turvavipu taka-asentoon tai painamalla sitä kädellä.**
11. **Älä koskaan peukaloi turvakytkintä. Tarkista usein, että turvakytkin toimii asianmukaisesti.**
12. **Poista aina kiinnittimet työkalusta, kun työkalu ei ole käytössä.**
13. **Vältä magneettien ja magneettisten laitteiden asettamista liian lähelle työkalua.** Ne voivat haitata työkalun magneettianturin toimintaa.

Akkupakettia koskevia tärkeitä turvaohjeita

1. **Ennen akun käyttöönottoa tutustu kaikkiin laturissa (1), akussa (2) ja akkukäyttöisessä tuotteessa (3) oleviin varoitusteksteihin.**
2. **Älä pura tai peukaloi imuria akkupakettia.** Se voi johtaa tulipaloon, ylikuumenemiseen tai räjähdykseen.
3. **Jos akun toiminta-aika lyhenee merkittävästi, lopeta akun käyttö. Seurauksena voi olla ylikuumeneminen, palovammoja tai jopa räjähdys.**
4. **Jos akkunestettä pääsee silmiin, huuhtele puhtaalla vedellä ja hakeudu välittömästi lääkärin hoitoon. Akkuneste voi aiheuttaa näön menetyksen.**
5. **Älä oikosulje akkua.**
   (1) **Älä koske akun napoihin millään sähköä johtavalla materiaalilla.**
   (2) **Vältä akun oikosulkemista äläkä säilytä akkua yhdessä muiden metalliesineiden,**

kuten naulojen, kolikoiden ja niin edelleen kanssa.

(3) **Älä aseta akkua alttiiksi vedelle tai sateelle.**

Oikosulku voi aiheuttaa virtapiikin, ylikuumentumista, palovammoja tai laitteen rikkoontumisen.

6. **Älä säilytä ja käytä työkalua ja akkupakettia paikassa, jossa lämpötila voi nousta 50 °C:een (122 °F) tai korkeammaksi.**
7. **Älä hävitä akkua polttamalla, vaikka se olisi pahoin vaurioitunut tai täysin loppuun kulunut. Avotuli voi aiheuttaa akun räjähtämisen.**
8. **Älä naulaa, leikkaa, purista, heitä tai pudota akkupakettia tai iske sitä kovia esineitä vasten.** Tällaiset toimet voivat johtaa tulipaloon, ylikuumenemiseen tai räjähdykseen.
9. **Älä käytä viallista akkua.**
10. **Sisältyviä litium-ioni-akkuja koskevat vaarallisten aineiden lainsäädännön vaatimukset.** Esimerkiksi kolmansien osapuolten huolintaliikkeiden tulee kaupallisissa kuljetuksissa noudattaa pakkaamista ja merkintöjä koskevia erityisvaatimuksia.
    Lähetettävän tuotteen valmistelu edellyttää vaarallisten aineiden asiantuntijan neuvontaa. Huomioi myös mahdollisesti yksityiskohtaisemmat kansalliset määräykset
    Akun avoimet liittimet tulee suojata teipillä tai suojuksella ja pakkaaminen tulee tehdä niin, ettei akku voi liikkua pakkauksessa.
11. **Kun akkupaketti on hävitettävä, poista se laitteesta ja hävitä se turvallisesti. Hävitä akku paikallisten määräysten mukaisesti.**
12. **Käytä akkuja vain Makitan ilmoittamien tuotteiden kanssa.** Akkujen asentaminen yhteensopimattomiin tuotteisiin voi aiheuttaa tulipalon, liiallisen ylikuumenemisen, räjähdyksen tai akkunestevuotoja.
13. **Jos laitetta ei käytetä pitkään aikaan, akku on poistettava laitteesta.**
14. **Akkupaketin lämpötila voi käytön aikana ja sen jälkeen nousta niin kuumaksi, että se voi aiheuttaa palovammoja tai lieviä palovammoja. Käsittele kuumia akkupaketteja huolellisesti.**
15. **Älä kosketa työkalun liitintä välittömästi käytön jälkeen, sillä se voi olla riittävän kuuma aiheuttamaan palovammoja.**
16. **Älä päästä lastuja, pölyä tai maata akkupaketin liittimiin, aukkoihin ja uriin.** Se voi johtaa työkalun tai akkupaketin lämpenemiseen, syttymiseen, purkautumiseen tai toimintahäiriöön, mikä voi aiheuttaa palovammoja tai vammoja.
17. **Ellei työkalu tue käyttöä korkeajännitelinjojen lähellä, älä käytä akkupakettia korkeajännitelinjojen lähellä.** Se voi johtaa työkalun tai akkupaketin toimintahäiriöön tai rikkoutumiseen.
18. **Pidä akku poissa lasten ulottuvilta.**

SÄILYTÄ NÄMÄ OHJEET.

⚠*HUOMIO:* Käytä vain alkuperäisiä Makita-akkuja. Muiden kuin aitojen Makita-akkujen, tai mahdollisesti muutettujen akkujen käyttö voi johtaa akun murtumiseen ja aiheuttaa tulipaloja, henkilö- ja omaisuusvahinkoja. Se mitätöi myös Makita-työkalun ja -laturin Makita-takuun.

HUOMAUTUS: Makita ei vastaa tapaturmista, jotka johtuvat muiden kuin alkuperäisten Makita-akkujen tai muunneltujen akkujen käytöstä. Alkuperäisten Makita-akkujen yhteensopivuus Makita-työkalujen ja -laturien kanssa on arvioitu tarkasti sovellettavien lakien ja turvallisuusstandardien mukaisesti.

Vihjeitä akun käyttöiän pidentämiseksi

1. **Lataa akku ennen kuin se purkautuu täysin. Lopeta aina työkalun käyttö ja lataa akku, jos huomaat työkalun tehon vähenevän.**
2. **Älä koskaan lataa uudestaan täysin ladattua akkua. Ylilataaminen lyhentää akun käyttöikää.**
3. **Lataa akku huoneen lämpötilassa välillä 10 °C - 40 °C. Anna kuuman akun jäähtyä ennen lataamista.**
4. **Irrota akkupaketti työkalusta tai laturista, kun sitä ei käytetä.**
5. **Lataa akkupaketti, jos et käytä sitä pitkään aikaan (yli kuusi kuukautta).**

TOIMINTOJEN KUVAUS

⚠*HUOMIO:* Varmista aina ennen säätöjä ja tarkastuksia, että työkalu on sammutettu ja akkupaketti irrotettu.

Akun asentaminen tai irrottaminen

⚠*HUOMIO:* Sammuta työkalu aina ennen akun kiinnittämistä tai irrottamista.

⚠*HUOMIO:* Pidä työkalusta ja akusta tiukasti kiinni, kun irrotat tai kiinnität akkua. Jos akkupaketti tai työkalu putoaa, ne voivat vaurioitua tai aiheuttaa tapaturman.

Akkupaketti asetetaan paikalleen sovittamalla akkupaketin kieleke rungon uraan ja työntämällä se sitten paikalleen. Työnnä se pohjaan asti niin, että kuulet sen napsahtavan paikoilleen. Jos näet kuvan mukaisen punaisen ilmaisimen, lukitus ei ole täysin pitävä.

Irrota akku painamalla akun etupuolella olevaa painiketta ja vetämällä akku ulos työkalusta.

► **Kuva1:** **1.** Punainen ilmaisin **2.** Painike **3.** Akkupaketti

⚠*HUOMIO:* Työnnä akkupaketti aina pohjaan asti, niin että punainen ilmaisin ei enää näy. Jos akkupaketti ei ole kunnolla paikallaan, se voi pudota työkalusta ja aiheuttaa vammoja joko sinulle tai sivullisille.

⚠*HUOMIO:* Älä käytä voimaa akun asennuksessa. Jos akku ei liu'u paikalleen helposti, se on väärässä asennossa.

Työkalun/akun suojausjärjestelmä

Työkalu on varustettu työkalu/akun suojausjärjestelmällä. Tämä järjestelmä pidentää työkalun ja akun käyttöikää katkaisemalla automaattisesti moottorin virran. Työkalu pysähtyy automaattisesti kesken käytön, jos työkalussa tai akussa ilmenee jokin seuraavista tilanteista:

► **Kuva2: 1.** Merkkivalo **2.** Virran/tilan merkkivalo

* Kytkimen muoto vaihtelee asuinmaan mukaan.

Suojaustilan osoitus

Merkkivalo		Virran/tilan merkkivalo		Tila
Palaa	Vilkkuu	Palaa	Vilkkuu	
				Ylikuumenememinen
				Ylityhjentyminen

Ylikuumenemissuoja

Kun työkalu/akku ylikuumenee, työkalu pysähtyy automaattisesti ja antaa tilan osoituksen. Anna tällöin työkalun/akun jäähtyä ennen työkalun käynnistämistä uudelleen.

Ylipurkautumissuoja

Kun akkukapasiteetti käy vähiin, työkalu pysähtyy automaattisesti. Irrota tällöin akku työkalusta ja lataa se.

Suojaus muilta haitallisilta tapahtumilta

Suojausjärjestelmä on suunniteltu suojaamaan työkalu myös muilta tapahtumilta, jotka voisivat vahingoittaa työkalua, ja pysäyttämään työkalu automaattisesti tällaisissa tapauksissa. Kun työkalu tai sen toiminta on pysähtynyt tilapäisesti, poista pysäytyksen syyt seuraavien vaiheiden mukaisesti.

1. Käynnistä työkalu uudelleen sammuttamalla se ja kytkemällä se sitten uudelleen päälle.
2. Lataa akut tai vaihda ne ladattuihin akkuihin.
3. Anna koneen ja akkujen jäähtyä.

Jos suojausjärjestelmän nollaaminen ei korjaa tilannetta, ota yhteys paikalliseen Makita-huoltoon.

Akun jäljellä olevan varaustason ilmaisin

Vain akkupaketeille ilmaisimella

Painamalla tarkistuspainiketta saat näkyviin akun jäljellä olevan varauksen. Merkkivalot palavat muutaman sekunnin ajan.

► **Kuva3: 1.** Merkkivalot **2.** Tarkistuspainike

Merkkivalot			Akussa jäljellä olevan varaus
Palaa	Pois päältä	Vilkkuu	
			75% - 100%
			50% - 75%
			25% - 50%
			0% - 25%
			Lataa akku.
	↑ ↓		Akussa on saattanut olla toimintahäiriö.

HUOMAA: Ilmoitettu varaustaso voi erota hieman todellisesta varaustasosta sen mukaan, millaisissa oloissa ja missä lämpötilassa laitetta käytetään.

HUOMAA: Ensimmäinen (vasemmanpuoleisin) merkkivalo vilkkuu, kun akun suojausjärjestelmä on toiminnassa.

Virtakytkimen toiminta

⚠*HUOMIO:* Tarkista aina ennen akkupaketin asettamista työkaluun, että liipaisinkytkin kytkeytyy oikein ja palaa "OFF"-asentoon, kun se vapautetaan.

Kytke työkaluun virta pitämällä päävirtapainiketta painettuna. Virran merkkivalo syttyy.
Sammuta työkalu pitämällä päävirtapainiketta painettuna, kunnes virran merkkivalo sammuu.

HUOMAA: Kytkimen muoto vaihtelee asuinmaan mukaan.

► **Kuva4: 1.** Päävirtapainike **2.** Virran merkkivalo

HUOMAA: Työkalun virtaa ei voi kytkeä, kun joko liipaisinkytkintä tai kosketuselementtiä käytetään. Vapauta liipaisinkytkin ja kosketuselementti ennen työkalun virran kytkemistä.

HUOMAA: Työkalun virtaa ei voi katkaista naulaamisen aikana.

HUOMAA: Päävirtakytkin kytkeytyy automaattisesti pois päältä, jos työkalu on käyttämättömänä jonkin aikaa.

Toimintatilan valitseminen

Maakohtainen

HUOMAA: Eräillä alueilla tai eräissä maissa on käytettävissä vain kertanaulaustila. Kytkimen muoto vaihtelee asuinmaan mukaan.

Työkalussa on selektiivinen toiminnan laukaisu. Valitse haluamasi toimintatila painamalla toimintatilan vaihtopainiketta hetki.

► **Kuva5:** **1.** Toimintatilan vaihtopainike
2. Sekventiaalisen toimintatilan merkkivalo
3. Sarjatoimintatilan merkkivalo

Tilakytkin	Toimintatila	Ominaisuus
	Täydellinen sekventiaalinen toiminta	Lyö yksi naula yhdellä sekventiaalisella toiminnolla. Sopii naulan lyömiseen varovasti ja tarkasti ja auttaa, kun kiinnitin täytyy sijoittaa tarkasti.
	Sarjatoiminta	Käytettävissä on joko kertanaulaus tai jatkuva naulaus. Suositellaan, kun kiinnittimet täytyy sijoittaa nopeasti.

: Ei käytettävissä kaikilla alueilla ja kaikissa maissa.

HUOMAA: Toimintatilaa ei voi vaihtaa, kun joko liipaisinkytkintä tai kosketuselementtiä käytetään.

Naulaussyvyyden säätö

VAROITUS: **Varmista aina, ettei sormesi ole liipaisimen tai turvavivun päällä, sekä että akku on poistettu ennen naulaimen naulaussyvyyden säätöä.**

Säädä naulaussyvyyttä kääntämällä säädintä. Naulaussyvyys suurenee, kun käännät säädintä kuvan mukaiseen suuntaan A, ja pienenee, kun käännät säädintää suuntaan B. Naulaussyvyyden säätöväli on 8,5 mm.

► **Kuva6:** **1.** Säädin

HUOMAUTUS: **Älä käännä säädintä liikaa, sillä se voi jumiutua.**

Säädä naulaussyvyys tarpeen mukaan.

► **Kuva7:** **1.** Liian syvä **2.** Samalla tasolla **3.** Liian matala

Lampun sytyttäminen

HUOMIO: **Älä katso valoon tai suoraan valonlähteeseen.**

Lamppu syttyy, kun vedät liipaisinkytkintä tai aktivoit turvakytkimen. Lamppu palaa niin kauan kuin liipaisinkytkintä vedetään tai turvakytkin on aktivoitu. Lamppu sammuu noin 10 sekunnin kuluttua liipaisinkytkimen tai turvakytkimen vapauttamisesta.

► **Kuva8:** **1.** Lamppu

HUOMAA: Pyyhi lika pois linssistä kuivalla liinalla. Varo naarmuttamasta linssiä, ettei valoteho laske.

HUOMAA: Työkalu ei välttämättä iske nauloja akun varauksen vähennyttyä, vaikka merkkivalo palaisi edelleen. Lataa tällöin akkupaketti.

KOKOONPANO

HUOMIO: **Varmista aina, ettei sormesi ole liipaisinkytkimen tai turvakärjen päällä, ja että akku on poistettu ennen minkäänlaisen työn suorittamista naulaimella.**

Naulojen lisääminen tai poistaminen

HUOMIO: **Varmista aina, että akku on irrotettu ennen naulojen lataamista.** Tahaton laukaiseminen voi aiheuttaa henkilö- ja omaisuusvahinkoja.

HUOMIO: **Varo sormien juuttumista kasettiin.** Naulasysäin pyrkii palaamaan alkuasentoon, ellei vastatoimea suoriteta.

HUOMAUTUS: **Liu'uta naulasysäintä varovasti kasettia pitkin.** Voimakas naulasysäimen ja naulaliuskan välinen kosketus voi vaurioittaa nauloja.

1. Poista akkupaketti.

2. Aseta naulaliuska kasetin aukkoon.

Kohdista naulan kantojen ääriviivat aukon ääriviivoihin.

► **Kuva9:** **1.** Aukko **2.** Naulan kannan ääriviiva

3. Nosta työnninlevy ladatun naulaliuskan yläpuolelle puristamalla työnninvipua. Vedä sitten naulasysäintä kohti aukkoa.

► **Kuva10:** **1.** Työnninvipu **2.** Naulasysäin

4. Vapauta työnninvipu ja liu'uta naulasysäin taakse vapauttamalla jousen jännitys turvallisesti.

► **Kuva11:** **1.** Työnninvipu **2.** Naulasysäin

HUOMAUTUS: **Varmista, että naulaliuska on kohdistettu oikein kasetissa ja kiinnitetty työnninlevyllä.**

Jos näin ei ole, yritä ladata uudelleen.

HUOMAUTUS: **Älä käytä vääntyneitä nauloja ja naulaliuskoja. Käytä tässä ohjekirjassa määritettyjä nauloja.** Muiden kuin määritettyjen naulojen käyttäminen voi aiheuttaa naulojen juuttumista ja toimintahäiriön.

► **Kuva12**

Naulojen irrottaminen tapahtuu päinvastaisessa järjestyksessä.

► **Kuva13**

Suuren kapasiteetin kasetin asentaminen

Lisävaruste

⚠*HUOMIO:* Poista aina kaikki kasettiin jääneet naulat ja irrota akkupaketti työkalusta ennen suuren kapasiteetin kasetin asentamista.

Käytä suuren kapasiteetin kasettia, jotta työkaluun mahtuu enemmän nauloja.

1. Avaa ja irrota kasetin kiinnityspultit kuusioavaimella.
► **Kuva14:** **1.** Kasetti **2.** Pultit

2. Nosta vakiokasetin vapaata päätä hieman ja vedä se suoraan ulos.
► **Kuva15:** **1.** Vakiokasetti

3. Aseta suuren kapasiteetin kasetin lukituslevy käyttöpään ohjaimen lukitusuraan vinosti. Kohdista kasetin pultinreiät käyttöpään ohjaimen reikiin. Kiristä sitten pultteja vähän kerrallaan kuusioavaimella.
► **Kuva16:** **1.** Suuren kapasiteetin kasetti **2.** Lukituslevy **3.** Lukitusura **4.** Käyttöpään ohjain **5.** Pultinreiät

4. Kiristä suuren kapasiteetin kasetti työkalun runkoon pultilla.

5. Kiinnitä suuren kapasiteetin kasetti kiristämällä kaikki pultit uudelleen.
► **Kuva17:** **1.** Suuren kapasiteetin kasetti **2.** Pultit

Nokkasovitin

⚠*HUOMIO:* Varmista aina, ettei sormesi ole liipaisinkytkimen tai kosketuselementin päällä, poista kaikki kasettiin jääneet naula ja irrota akkupaketti ennen nokan sovitteen asentamista tai irrottamista.

Kiinnitä nokan sovite yläsuojaan, kun lyöt nauloja helposti vahingoittuvaan materiaaliin.

Nokan sovitteen kiinnittäminen

1. Aseta nokan sovite kevyesti yläsuojan päälle.
2. Vapauta liipaisinkytkin.
3. Aseta kosketuselementti vasten materiaalia, joka voi vaurioitua.
4. Paina kosketuselementtiä, kunnes nokan sovite on kunnolla kiinni yläsuojassa.

► **Kuva18:** **1.** Nokkasovitin **2.** Turvakärki

HUOMAA: Varmista, että nokan sovitteen koukkuvarsien päät ovat kiinnittyneet kunnolla yläsuojaan.

► **Kuva19:** **1.** Koukkuvarsien päät

Nokan sovitteen irrottaminen

1. Käännä työkalu ylösalaisin.
2. Irrota nokan sovitteen varret yläsuojasta ja liu'uta nokan sovite pois kokoonpanosta.

HUOMAA: Jos nokan sovitteen irrottaminen on vaikeaa, vipua osat erilleen tasapäisellä ruuvitaltalla.

► **Kuva20:** **1.** Yläsuoja **2.** Kärkisovitin **3.** Rako

Työkalun ripustus

Saatavilla on kaksi työkalukoukkutyyppiä eri tarpeisiin. Käytä joko nipistimen muotoista koukkua tai C:n muotoista koukkua työkalun ripustamiseen työkaluhyllyyn, kiskoon tai seinälle.

⚠*HUOMIO:* Älä ripusta koukkua vyöhösi.
Koukun vahingossa tapahtuneesta irtoamisesta johtuva naulaimen putoaminen voi aiheuttaa tahattoman laukaisemisen ja henkilövammoja.

► **Kuva21**

Nipistimen muotoinen koukku
Aseta nipistimen muotoinen koukku työkalun kotelon uraan ja kiinnitä se paikalleen kuusiopultilla.
Irrota nipistimen muotoinen koukku avaamalla pulttia ja ottamalla sitten koukku pois.
► **Kuva22:** **1.** Nipistimen muotoinen koukku **2.** Kuusiopultti

C:n muotoinen koukku
Kohdista kaksi pultinreikien sarjaa, aseta C:n muotoinen koukku työkalun kotelon päälle niin, että C:n muotoisen koukun aukko osoittaa ylöspäin. Kiristä C:n muotoinen koukku kahdella kuusiopultilla.
Irrota C:n muotoinen koukku avaamalla pultteja ja ottamalla sitten koukku pois.
► **Kuva23:** **1.** C:n muotoinen koukku **2.** Kuusiopultit

C:n muotoinen koukku voidaan sijoittaa 90 asteen välein.
Paina koukkua ylöspäin ja käännä se haluamaasi asentoon.
► **Kuva24:** **1.** C:n muotoinen koukku

Kuusioavaimen säilytys

Säilytä toimitettua kuusioavainta kiintoavaimen pitimessä, kun sitä ei käytetä.
► **Kuva25:** **1.** Kuusioavain **2.** Kiintoavaimen pidin

TYÖSKENTELY

Turvajärjestelmän testaaminen

⚠*VAROITUS:* Varmista ennen käyttöä, että kaikki turvajärjestelmät toimivat. Muuten seurauksena voi olla henkilövamma.

► **Kuva26:** **1.** Liipaisinkytkin **2.** Turvakytkin **3.** Makasiini **4.** Naulasysäin

Testaa turvajärjestelmät mahdollisten vikojen tai toimintahäiriöiden varalta ennen käytön aloittamista.

1. Irrota akkupaketti työkalusta. Poista sitten kaikki kasettiin jääneet naulat.

2. Aseta akkupaketti paikalleen ja kytke työkalu päälle.

3. Paina liipaisinkytkintä koskematta materiaalia turvakytkimellä.

4. Paina turvakytkin materiaalia vasten liipaisinkytkintä painamatta.

Jos työkalu toimii yllä kuvatussa vaiheessa 3 tai 4, turvajärjestelmä ei toimi oikein. Lopeta työkalun käyttö välittömästi ja ota yhteys paikalliseen Makitan huoltoedustajaan.

Naulojen naulaaminen

⚠VAROITUS: **Jatka pitämällä turvakärkeä tiukasti kiinni materiaalissa, kunnes naula uppoaa täysin materiaalin sisään.** Tahaton laukaiseminen voi aiheuttaa henkilövahinkoja.

⚠HUOMIO: **Tarkista aina ennen akun kiinnittämistä työkaluun, että liipaisinkytkin toimii oikein ja palaa OFF-asentoon, kun se vapautetaan.**

⚠HUOMIO: **Älä yritä naulata kovia materiaaleja, kuten metallia ja vastaavia kovia pintoja.** Jos naula ei läpäise materiaalin pintaa, naulain saattaa potkaista käyttäjää kohti ja aiheuttaa vammoja.

⚠HUOMIO: **Pidä työkalusta kiinni tukevasti käytön aikana.**

HUOMAUTUS: **Työkalu ei aloita kiinnittämisestä, kun mitään kytkintä ei ole käytetty viiteen sekuntiin, jos vain liipaisinkytkin tai kosketuselementti on aktivoitu. Vapauta liipaisinkytkin tai irrota kosketuselementti työkappaleesta ja aseta työkalu sitten uudelleen, jotta voit aloittaa kiinnittämisen uudelleen.**

HUOMAA: Jos naulainta käytetään yhtäjaksoiseen naulaamiseen pitkän aikaa, sen pakoilma kuumenee moottorista johtuvan lämmön takia.

Työkalussa on kaksi naulaustoimintoa: täydellinen sekventiaalinen toiminta ja sarjatoiminta.

HUOMAA: Eräillä alueilla tai eräissä maissa on käytettävissä vain kertanaulaustila (täydellinen sekventiaalinen toiminta). Kytkimen muoto vaihtelee asuinmaan mukaan.

Täydellinen sekventiaalinen toiminta

Tässä tilassa voit laukaista yhden naulan yhdellä sekventiaalisella toimenpiteellä.
Työkalun aktivoimiseksi työkappaleen kosketus ja sitten liipaisin täytyy aktivoida määrätyssä järjestyksessä. Jatka naulojen laukaisemista vapauttamalla kytkinsäätimet ja aktivoimalla ne uudelleen samassa järjestyksessä.

1. Kytke työkaluun virta pitämällä päävirtapainiketta painettuna.

2. Varmista, että sekventiaalisen toimintatilan merkkivalo syttyy.
► **Kuva27:** **1.** Toimintatilan vaihtopainike
2. Sekventiaalisen toimintatilan merkkivalo

3. Aseta kosketuselementti materiaalia vasten.
► **Kuva28:** **1.** Turvakytkin

4. Laukaise naula painamalla liipaisinkytkintä.
► **Kuva29:** **1.** Liipaisinkytkin

5. Ota sormi pois liipaisinkytkimeltä. Nosta sitten kosketuselementti irti materiaalista.

Iske seuraava naula toistamalla vaiheet 3–5 samassa järjestyksessä.

Sarjatoiminta

Maakohtainen

Tässä tilassa voidaan valita joko jatkuva tai kertanaulaus noudattamalla mitä tahansa liipaisinten käytön järjestystä.
Työkalun aktivoimiseksi työkappaleen kosketus ja liipaisin voidaan aktivoida missä tahansa järjestyksessä. Laukaise nauloja jatkuvasti vapauttamalla työkappaleen kosketus ja aktivoimalla se uudelleen.

Kertanaulaus

1. Kytke työkaluun virta pitämällä päävirtapainiketta painettuna.

2. Valitse sarjatoimintatila painamalla toimintatilan vaihtopainiketta hetki.

Sarjatoimintatilan merkkivalo syttyy.
► **Kuva30:** **1.** Toimintatilan vaihtopainike
2. Sarjatoimintatilan merkkivalo

3. Aseta kosketuselementti materiaalia vasten.

4. Laukaise naula painamalla liipaisinkytkintä.

5. Ota sormi pois liipaisinkytkimeltä. Nosta sitten kosketuselementti irti materiaalista.

Iske seuraava naula toistamalla vaiheet 3–5 samassa järjestyksessä.

Jatkuva naulaus

1. Kytke työkaluun virta pitämällä päävirtapainiketta painettuna.

2. Valitse sarjatoimintatila painamalla toimintatilan vaihtopainiketta hetki.

Sarjatoimintatilan merkkivalo syttyy.

3. Vedä liipaisinkytkimestä.
► **Kuva31:** **1.** Liipaisinkytkin

4. Aseta kosketuselementti materiaalia vasten naulan laukaisemista varten.

5. Siirrä työkalu seuraaville alueille liipaisinkytkin vedettynä ja laukaise seuraavat naulat asettamalla kosketuselementti materiaalia vasten.
► **Kuva32:** **1.** Liipaisinkytkin **2.** Turvakytkin

Tyhjälaukaisun estomekanismi

Kun kasetissa on jäljellä enää 7 - 9 naulaa mallissa DBN900 / 6 - 7 naulaa mallissa DBN901, kytkintä ei voi enää käyttää ja työkalu lopettaa laukaisemisen. Aseta kasettiin uusi naulaliuska ennen käytön jatkamista.

Juuttuneiden naulojen poistaminen

⚠VAROITUS: **Varmista aina, että akku on irrotettu ennen juuttuneiden naulojen irrottamista.**

Jos naula juuttuu, tarkista naulojen syöttö- ja naulausyksikkö. Tukosten syynä on usein naulojen kiilautuminen naulojen käyttöpään ja käyttöpään ohjaimen väliin.

Tukoksen poistaminen

***VAROITUS:* Älä paina naulan käyttöpäätä voimakkaasti. Älä yritä poistaa tukoksia lyömällä naulan käyttöpäätä ja nauloja käsityökaluilla.** Huomaa, että työkalu on ladattu paineilmalla ja että paine säilyy sen sisällä. Käyttöoppaassa kuvattujen varotoimien noudattamatta jättämisestä voi seurata vakava vamma.

***VAROITUS:* Älä koskaan osoita työkalulla itseäsi tai muita, kun poistat tukoksia.** Muutoin seurauksena voi olla vahingossa tapahtuvasta laukeamisesta johtuva vamma, koska työkalun suljetussa kammiossa on paineilmaa.

***HUOMIO:* Jos tukoksia esiintyy usein tai niitä on vaikea poistaa, ota yhteyttä valtuutettuun Makita-huoltoliikkeeseen.**

1. Irrota akkupaketti työkalusta.

2. Poista kaikki kasettiin jääneet naulat.

3. Poista tukos käyttämällä pihtejä tms.

HUOMAA: Irrota kasetti työkalusta, jos tukos on naulojen syöttö- ja naulausyksikön sisällä.

4. Avaa ja irrota kasetin kiinnityspultit kuusioavaimella. Nosta sitten kasetin vapaata päätä hieman ja vedä se suoraan ulos.

► **Kuva33:** **1.** Kasetti **2.** Pultit

5. Poista juuttuneet naulat niiden ulostuloaukosta tai käyttöpään ohjaimen kautta.

Taivuta juuttunutta naulaa pihdeillä niin, että naulan kanta tulee ulos ohjaimen aukosta. Poista sitten juuttunut naula.

► **Kuva34:** **1.** Juuttunut naula **2.** Naulojen ulostuloaukko **3.** Käyttöpään ohjain

Tukos saattaa tapahtua kasetin naulojen syöttöaukossa. Taivuta juuttunutta naulaa pihdeillä niin, että naulan kanta tulee ulos kasetin aukosta. Poista sitten juuttunut naula.

► **Kuva35:** **1.** Juuttunut naula **2.** Kasetti

6. Aseta kasetin lukituslevy käyttöpään ohjaimen lukitusuraan vinosti. Kohdista kasetin pultinreiät käyttöpään ohjaimen reikiin. Kiristä kasetti työkalun runkoon pulteilla.

Käyttöpään asennon alustaminen

Naulojen käyttöpää ei välttämättä ole oikeassa asennossa seuraavaksi lyötävän naulan takana, kun naula on juuttunut tai kun akku on vähissä. Suorita alustamisvaiheet aina ennen käytön aloittamista uudelleen.

1. Irrota akkupaketti työkalusta.

2. Poista kaikki kasettiin jääneet naulat.

3. Tarkista naulojen käyttöpään asento.

Jos käyttöpään kärki näkyy yläsuojasta, kosketuselementtiä ei voida aktivoida oikein alustuksen aikana.

► **Kuva36:** **1.** Naulojen käyttöpää **2.** Yläsuoja

Aseta pienin naulaussyvyys säädintä kiertämällä niin, että kosketuselementti toimii oikein.

► **Kuva37:** **1.** Naulaussyvyyden säädin

4. Aseta akkupaketti paikalleen ja kytke työkalu päälle.

5. Vedä naulasysäintä kohti kasetin aukkoa ja pidä sitä paikallaan. Aseta sitten kosketuselementti vasten materiaalia, joka voi vaurioitua.

6. Nollaa käyttöpään asento vetämällä liipaisinkytkin pohjaan kosketuselementti aktivoituna.

► **Kuva38:** **1.** Naulasysäin **2.** Kasetin aukko **3.** Kosketuselementti **4.** Liipaisinkytkin

Käyttöpään asento alustetaan oikein.

7. Irrota akkupaketti työkalusta. Laita naulaliuska takaisin kasettiin. Aseta akkupaketti takaisin työkaluun.

KUNNOSSAPITO

***VAROITUS:* Älä pura tätä työkalua.** Tämä työkalu on tiivistetty paineilmalla, ja purkamisesta voi seurata vakava henkilövahinko.



***HUOMIO:* Varmista aina ennen tarkastusta tai huoltoa, että työkalu on sammutettu ja akku irrotettu.**

***HUOMAUTUS:* Älä koskaan käytä bensiiniä, ohenteita, alkoholia tai tms. aineita. Muutoin pinta voi halkeilla tai sen värit ja muoto voivat muuttua. Muutoin laitteeseen voi tulla värjäytymiä, muodon vääristymiä tai halkeamia.**

Tuotteen TURVALLISUUDEN ja LUOTETTAVUUDEN takaamiseksi korjaukset, muut huoltotyöt ja säädöt on teetettävä Makitan valtuutetussa huoltopisteessä Makitan varaosia käyttäen.

Ennalta ehkäisevä huolto

Puhdista ja tarkasta huolellisesti liikkuvat osat (kosketuselementti, naulasysäin jne.) säännöllisesti. Pidä ne puhtaina pölystä ja liasta, jota saattaa kertyä ajan mittaan.

HUOMAA: Jos liikkuvat ja liukuvat osat, kuten seuraavassa kuvassa, vaikuttavat toimivan huonosti tai tehottomasti, puhalla kaikki niihin tarttunut lika ja pöly pois ja pyyhi sitten puhtaaksi.

► **Kuva39:** **1.** Naulojen syöttökiskot **2.** Naulaussyvyyden säädin **3.** Kosketuselementti **4.** Naulasysäin

LISÄVARUSTEET

⚠***HUOMIO:*** **Seuraavia lisävarusteita tai -laitteita suositellaan käytettäväksi tässä ohjeessa kuvatun Makita-laitteen kanssa.** Muiden lisävarusteiden tai -laitteiden käyttö voi aiheuttaa henkilövahingon. Käytä lisävarustetta tai -laitetta vain sen käyttötarkoituksen mukaisesti.

Jos tarvitset apua tai yksityiskohtaisempia tietoja seuraavista lisävarusteista, ota yhteys paikalliseen Makitan huoltoon.

- Naulat
- Suuren kapasiteetin kasetit
- Aito Makitan akku ja laturi

HUOMAA: Jotkin luettelossa mainitut varusteet voivat sisältyä työkalun toimitukseen vakiovarusteina. Ne voivat vaihdella maittain.

SPECIFIKATIONER

Model:	DBN900	DBN901
Udformning af sømhoved	Delvist afklippet	Rundt
Sømlængde	50 mm - 90 mm	
Akseldiameter	ø2,9 mm - ø3,3 mm	ø2,9 mm - ø3,8 mm
Magasinkapacitet	51 - 58 søm (1 bånd + 11 - 18 søm)	36 - 41 søm (1 bånd + 11 - 16 søm)
Samlingsvinkel for søm	30° - 34°	20° - 22°
Mål (L x B x H) *1	326 mm x 186 mm x 358 mm	389 mm x 189 mm x 358 mm
Mærkespænding	DC 18 V	
Nettovægt	4,9 - 5,4 kg	5,0 - 5,4 kg

*1 uden kroge

- På grund af vores kontinuerlige forsknings- og udviklingsprogrammer kan hosstående specifikationer blive ændret uden varsel.
- Specifikationer kan variere fra land til land.
- Nettovægtværdien omfatter den letteste og tungeste kombination af tilbehøret til normal og sikker brug og akku(er), som er angivet i brugsanvisningen.

Anvendelig akku og oplader

Akku	BL1820B / BL1830B / BL1840B / BL1850B / BL1860B
Oplader	DC18RC / DC18RD / DC18RE / DC18SD / DC18SE / DC18SF / DC18SH / DC18WC

- Nogle af de akkuer og opladere, der er angivet ovenfor, er muligvis ikke tilgængelige, afhængigt af hvilket område du bor i.

⚠***ADVARSEL:*** **Brug kun de akkuer og opladere, der er angivet ovenfor.** Brug af andre akkuer og opladere kan medføre personskade og/eller brand.

Symboler

Følgende viser de symboler, der muligvis anvendes til udstyret. Sørg for, at du forstår deres betydning før brugen.

	Læs brugsanvisningen.
	Brug beskyttelsesbriller.
	Bær høreværn.
	Bær beskyttelsesbriller og høreværn.
	Brug ikke på stilladser eller stiger.
	Hold fingrene væk fra afbryderen når der ikke idrives fastgørelsesmidler i for at undgå utilsigtet affyring.
	Advarsel: Maskinen kan fungere i kontaktaktiveringstilstand. Læs instruktionerne og advarslerne for denne maskine omhyggeligt før anvendelse.
 Ni-MH Li-ion	Kun for lande inden for EU På grund af tilstedeværelsen af farlige komponenter i udstyret kan affald af elektrisk og elektronisk udstyr, akkumulatorer og batterier have en negativ indvirkning på miljøet og folkesundheden. Bortskaf ikke elektriske og elektroniske apparater eller batterier sammen med husholdningsaffald! I overensstemmelse med EF-direktiv om affaldshåndtering af elektrisk og elektronisk udstyr og om akkumulatorer og batterier og affaldsakkumulatorer og -batterier, og i overensstemmelse med national lovgivning, skal brugt elektrisk udstyr, batterier og akkumulatorer opbevares separat og leveres til et separat indsamlingssted for kommunalt affald, der er etableret i henhold til bestemmelserne om miljøbeskyttelse. Dette er angivet ved symbolet på den krydsede skraldespand, der er placeret på udstyret.

Tilsigtet anvendelse

Denne maskine er beregnet til preliminært indendørs arbejde, for eksempel reparation af

gulvsammenføjninger eller almindelige bjælker og rammer i 2″ x 4″ sammenfældning.

Lyd

Det typiske A-vægtede støjniveau bestemt i overensstemmelse med EN62841-2-16:

Model DBN900
Lydtryksniveau (L_{pA}) : 95 dB (A)
Lydeffektniveau (L_{WA}) : 101 dB (A)
Usikkerhed (K): 3 dB (A)

Model DBN901
Lydtryksniveau (L_{pA}) : 97 dB (A)
Lydeffektniveau (L_{WA}) : 103 dB (A)
Usikkerhed (K): 3 dB (A)

BEMÆRK: De(n) angivne støjemissionsværdi(er) er målt i overensstemmelse med en standardtestmetode og kan anvendes til at sammenligne en maskine med en anden.

BEMÆRK: De(n) angivne støjemissionsværdi(er) kan også anvendes i en foreløbig eksponeringsvurdering.

⚠***ADVARSEL:*** **Bær høreværn.**

⚠***ADVARSEL:*** **Støjemissionen under den faktiske anvendelse af maskinværktøjet kan variere fra de(n) erklærede samlede værdi(er) afhængigt af den måde, hvorpå maskinen anvendes.**

⚠***ADVARSEL:*** **Sørg for at identificere de sikkerhedsforskrifter til beskyttelse af operatøren, som er baseret på en vurdering af eksponering under de faktiske brugsforhold (med hensyntagen til alle dele i brugscyklussen, f.eks. de gange, hvor maskinen er slukket, og når den kører i tomgang i tilgift til afbrydertiden).**

Vibration

Den samlede værdi for kontinuerlig vibration (treaksial vektorsum) bestemt i overensstemmelse med EN62841-2-16:

Model DBN900
Vibrationsemission (a_h): 4,3 m/s^2
Usikkerhed (K): 1,5 m/s^2

Model DBN901
Vibrationsemission (a_h): 4,6 m/s^2
Usikkerhed (K): 1,5 m/s^2

BEMÆRK: De(n) angivne totalværdi(er) for vibration er målt i overensstemmelse med en standardtestmetode og kan anvendes til at sammenligne en maskine med en anden.

BEMÆRK: De(n) angivne totalværdi(er) for vibration kan også anvendes i en præliminær eksponeringsvurdering.

⚠***ADVARSEL:*** **Vibrationsemissionen under den faktiske anvendelse af maskinværktøjet kan variere fra de(n) erklærede samlede værdi(er), afhængigt af den måde, hvorpå maskinen anvendes.**

⚠***ADVARSEL:*** **Sørg for at identificere de sikkerhedsforskrifter til beskyttelse af operatøren, som er baseret på en vurdering af eksponering under de faktiske brugsforhold (med hensyntagen til alle dele i brugscyklussen, f.eks. de gange, hvor maskinen er slukket, og når den kører i tomgang i tilgift til afbrydertiden).**

Følgende viser middelværdierne for spidsamplituden af accelerationen fra gentagne stødvibrationer, p_F, med tilsvarende usikkerhed (K) bestemt i overensstemmelse med EN62841-2-16.

Model DBN900
p_F : 1.391 m/s^2
Usikkerhed (K): 221 m/s^2

Model DBN901
p_F : 1.569 m/s^2
Usikkerhed (K): 374 m/s^2

BEMÆRK: Disse angivne værdier bør ikke anvendes til at bestemme eksponering for håndarmvibrationer.

Overensstemmelseserklæringer

Kun for lande i Europa

EU/UK-overensstemmelseserklæringen kan tilgås fra følgende URL.

https://support.makita.biz/doc/doc_index.html

SIKKERHEDSADVARSLER

Almindelige sikkerhedsregler for el-værktøj

⚠***ADVARSEL*** **Læs alle sikkerhedsadvarsler, instruktioner, illustrationer og specifikationer, der følger med denne maskine.** Hvis du ikke følger alle nedenstående instruktioner, kan det medføre elektrisk stød, brand og/eller alvorlig personskade.

Gem alle advarsler og instruktioner til fremtidig reference.

Ordet "el-værktøj" i advarslerne henviser til det netforsynede (netledning) el-værktøj eller batteriforsynede (akku) el-værktøj.

Sikkerhedsadvarsler for maskine til at drive fastgørelsesmiddel

1. **Antag altid, at maskinen indeholder fastgørelsesmidler.** Uforsigtig håndtering af maskinen kan resultere i uventet affyring af fastgørelsesmidler og personskade.
2. **Frakobl maskinen fra strømkilden, når du isætter og fjerner fastgørelsesmidler, foretager justeringer eller skifter tilbehør.** Maskinen kan blive aktiveret ved et uheld, hvis den er tilsluttet strømkilden, hvilket kan medføre personskade.
3. **Vær forsigtig, når du håndterer fastgørelsesmidler, især ved isætning og fjernelse.** Fastgørelsesmidlerne har skarpe spidser, som kan medføre personskade.
4. **Undlad at rette maskinen mod dig selv eller nogen i nærheden.** Uventet udløsning vil udløse et fastgørelsesmiddel, hvilket kan medføre personskade.
5. **Hold fingrene væk fra afbryderen, når du ikke anvender maskinen, og når den flyttes fra ét arbejdssted til et andet.** Uventet udløsning vil udløse et fastgørelsesmiddel, hvilket kan medføre personskade.
6. **Hold maskinen i de isolerede gribeflader, når du udfører et arbejde, hvor fastgørelsesmidlet kan komme i kontakt med skjulte ledninger.** Et fastgørelsesmiddel, der kommer i kontakt med en “strømførende” ledning, kan gøre udsatte metaldele på maskinen "strømførende" og kan give operatøren et elektrisk stød.
7. **Hold maskinen med et fast greb under anvendelse.** Maskinens ukontrolleret tilbageslag kan resultere i utilsigtet aktivering, hvilket kan medføre personskade.
8. **Hold alle kropsdele såsom hænder og ben osv. væk fra maskinens affyringsretning.** Fastgørelsesmidlet kan trænge ind i arbejdsemnet samt enhver genstand bag det, hvilket kan medføre personskade.
9. **Når du bruger maskinen, skal du holde alle kropsdele såsom hænder og ben osv. væk fra det område, hvor fastgørelsesmidlet drives ind i arbejdsemnet.** Fastgørelsesmidlet kan blive slynget tilbage og forlade arbejdsemnet, hvilket kan medføre personskade.
10. **Undlad at aktivere maskinen, medmindre maskinen er placeret fast mod arbejdsemnet.** Hvis maskinen ikke er i kontakt med arbejdsemnet, kan fastgørelsesmidlet blive slynget væk fra arbejdsemnet, hvilket kan medføre personskade.
11. **Undlad at anvende denne maskine til fastgørelse af elektriske kabler.** Den er ikke beregnet til installation af elektriske kabler og kan beskadige isoleringen på de elektriske kabler og derved forårsage elektrisk stød eller brandfare.
12. **Frakobl maskinen fra strømkilden, hvis et fastgørelsesmiddel sidder fast i maskinen.** Når du fjerner et fastklemt fastgørelsesmiddel, kan maskinen blive aktiveret ved et uheld, hvis den er tilsluttet strømkilden, hvilket kan medføre personskade.
13. **Vær forsigtig, når du fjerner et fastklemt fastgørelsesmiddel.** Mekanismen kan være under tryk, og fastgørelsesmidlet kan blive udløst med stor kraft, hvilket kan medføre personskade.

Yderligere advarsler for maskiner med funktion til kontaktaktivering

1. **Kontaktaktivering bør kun anvendes til ikke-præcisionsfastgørelsesanvendelser såsom til tagdækning og beklædning eller produktion af paller, møbler, fabriksfremstillede huse eller polstring.** Til arbejde, der kræver mere præcision, bør der vælges en sekventiel maskine eller en sekventiel driftstilstand.
2. **Kontroller altid aktiveringstilstanden, før du anvender maskiner med selektiv aktivering.** Hvis maskinen anvendes uden at kontrollere aktiveringstilstanden, kan det medføre personskade som følge af utilsigtet aktivering af et fastgørelsesmiddel.
3. **Brug denne maskine på kontrollerede arbejdssteder, hvor sikker arbejdspraksis er implementeret.** Miljøer, hvor sikre arbejdsmetoder ikke opretholdes, øger risikoen for personskade.

Supplerende sikkerhedsadvarsler:

1. **Sørg for, at der ikke er andre i nærheden, før du påbegynder brugen. Undlad at forsøge at drive fastgørelsesmidler fra både indersiden og ydersiden af væggen på samme tid.** Fastgørelsesmidler kan gå gennem og/eller flyve væk, hvilket udgør en alvorlig fare.
2. **Sørg for solidt fodfæste, og hold altid balancen med maskinen. Sørg for, at der ikke befinder sig nogen under dig, når du arbejder på højtliggende steder.**
3. **Anvend aldrig maskiner til idrivning af fastgørelsesmidler, der er mærket med symbolet “Må ikke anvendes på stilladser og stiger”, til bestemte formål, f.eks.:**
   - ved skift fra et arbejdssted til et andet, der involverer brug af stilladser, trapper, stiger eller stigelignende konstruktioner som f.eks. taglægter
   - lukning af kasser eller tremmekasser
   - montering af transportsikkerhedssystemer, f.eks. på biler og vogne.
4. **Kontroller omhyggeligt vægge, lofter, gulve, tagmaterialer og lignende for at undgå risiko for elektrisk stød, udsivning af gas, eksplosioner osv. forårsaget af indførsel af kramper i strømførende ledninger, ledningsrør eller gasrør.**
5. **Brug kun de fastgørelsesmidler, der er angivet i denne manual.** Brug af andre fastgørelsesmidler kan medføre funktionsfejl i maskinen.
6. **Foretag ikke ændringer til maskinen, og forsøg ikke at bruge den til andre formål end at indsætte fastgørelsesmidler.**
7. **Undlad at anvende maskinen uden fastgørelsesmidler.** Det forkorter maskinens levetid.
8. **Ophør øjeblikkeligt med arbejdet, hvis du registrerer, at noget er forkert eller virker usædvanligt ved maskinen.**
9. **Fastgør aldrig i materialer, hvor fastgørelsesmidlet kan slå hul og flyve igennem som et projektil.**

10. **Aktiver aldrig afbryderknappen og kontaktelementet samtidig, før du er klar til at fastgøre arbejdsemner. Lad arbejdsemnet trykke kontaktelementet ned. Tilsidesæt aldrig kontaktelementets formål ved at fastgøre det tilbage eller holde det nede med hånden.**
11. **Lav aldrig om på kontaktelementet. Kontroller hyppigt, at kontaktelementet fungerer korrekt.**
12. **Fjern altid fastgørelsesmidler fra maskinen, når den ikke er i brug.**
13. **Undgå at placere magneter eller lignende magnetisk enhed for tæt for maskinen.** Det kan muligvis påvirke den magnetiske sensor i maskinen.

Vigtige sikkerhedsinstruktioner for akkuen

1. **Læs alle instruktioner og advarselsmærkater på (1) akku-opladeren, (2) akkuen og (3) produktet, som anvender akku.**
2. **Adskil eller ændr ikke akkuen.** Det kan muligvis resultere i en brand, overdreven varme eller eksplosion.
3. **Hold straks op med anvendelsen, hvis brugstiden er blevet stærkt afkortet. Fortsat anvendelse kan resultere i risiko for overophedning, forbrændinger og endog eksplosion.**
4. **Hvis De har fået elektrolytvæske i øjnene, skal De straks skylle den ud med rent vand og derefter øjeblikkeligt søge lægehjælp. I modsat fald kan De miste synet.**
5. **Vær påpasselig med ikke at komme til at kortslutte akkuen:**
   (1) **Rør ikke ved terminalerne med noget ledende materiale.**
   (2) **Undgå at opbevare akkuen i en beholder sammen med andre genstande af metal, for eksempel søm, mønter og lignende.**
   (3) **Udsæt ikke akkuen for vand eller regn.**
   Kortslutning af akkuen kan forårsage en kraftig øgning af strømmen, overophedning, mulige forbrændinger og endog værktøjstop.
6. **Opbevar og brug ikke maskinen og akkuen på steder, hvor temperaturen muligvis kan nå eller overstige 50 °C.**
7. **Lad være med at brænde akkuen, selv ikke i tilfælde, hvor den har lidt alvorlig skade eller er fuldstændig udtjent. Akkuen kan eksplodere, hvis man forsøger at brænde den.**
8. **Slå ikke søm i, skær ikke i, knus, kast, tab ikke akkuen og stød ikke akkuen mod en hård genstand.** Sådan adfærd kan muligvis resultere i en brand, overdreven varme eller eksplosion.
9. **Anvend ikke en beskadiget akku.**
10. **De indbyggede litium-ion-batterier er underlagt lovkrav vedrørende farligt gods.**
    Ved kommerciel transport, f.eks. af tredjeparts transportselskaber, skal særlige krav til forpakning og mærkning overholdes.
    Ved forberedelse af udstyret til forsendelse skal du kontakte en ekspert i farligt gods. Overhold også eventuel mere detaljeret national lovgivning.
    Tape eller tildæk åbne kontakter, og pak batteriet på en måde, så det ikke kan flytte sig rundt i pakningen.
11. **Når akkuen bortskaffes, skal du fjerne den fra maskinen og bortskaffe den på et sikkert sted. Følg de lokale love vedrørende bortskaffelsen af batterier.**
12. **Brug kun batterierne med de produkter, som Makita specificerer.** Hvis batterierne installeres i ikke-kompatible produkter, kan det medføre brand, kraftig varme, eksplosion eller udsivning af elektrolyt.
13. **Hvis maskinen ikke skal bruges i længere tid ad gangen, skal du fjerne batteriet fra maskinen.**
14. **Akkuen kan muligvis under og efter brug være varm, hvilket kan forårsage forbrændinger eller lavtemperaturforbrændinger. Vær påpasselig med håndtering af varme akkuer.**
15. **Rør ikke terminalen på maskinen straks efter brug, da den bliver varm nok til at forårsage forbrændinger.**
16. **Sørg for, at spåner, støv eller jord ikke sætter sig fast i akkuens terminaler, huller og riller.** Det kan forårsage opvarmning, antændelse, sprængning og funktionsfejl i maskinen eller akkuen, hvilket kan medføre forbrændinger eller personskade.
17. **Medmindre maskinen understøtter brugen i nærheden af elektriske højspændingsledninger, skal du ikke anvende akkuen i nærheden af elektriske højspændingsledninger.** Det kan muligvis medføre funktionsfejl på eller nedbrud af maskinen eller akkuen.
18. **Opbevar batteriet utilgængeligt for børn.**

GEM DENNE BRUGSANVISNING.

⚠***FORSIGTIG:*** **Brug kun originale batterier fra Makita.** Brug af uoriginale Makita-batterier, eller batterier som er blevet ændret, kan muligvis medføre brud på batteriet, hvilket kan forårsage brand, personskade eller beskadigelse. Det ugyldiggør også Makita-garantien for Makita-maskinen og opladeren.

BEMÆRKNING: Makita er ikke ansvarlig for eventuelle ulykker som følge af anvendelsen af uoriginale Makita-batterier eller batterier, der er blevet ændret. Originale Makita-batterier er blevet grundigt evalueret for kompatibilitet med Makita-maskiner og -opladere i overensstemmelse med gældende lovgivning og sikkerhedsstandarder.

Tips til opnåelse af maksimal akku-levetid

1. **Oplad akkuen, inden den er helt afladet. Stop altid værktøjet, og oplad akkuen, hvis De bemærker, at værktøjeffekten er aftagende.**
2. **Genoplad aldrig en fuldt opladet akku. Overopladning vil afkorte akkuens levetid.**
3. **Oplad akkuen ved stuetemperatur ved 10 °C - 40 °C. Lad altid en varm akku få tid til at køle af, inden den oplades.**
4. **Når du ikke anvender akkuen, skal du fjerne den fra maskinen eller opladeren.**
5. **Oplad akkuen, hvis De ikke skal bruge den i**

længere tid (mere end seks måneder).

FUNKTIONSBESKRIVELSE

⚠***FORSIGTIG:*** **Sørg altid for at maskinen er slukket, og at akkuen er taget ud, før der udføres justering eller kontrol af funktioner på maskinen.**

Isætning eller fjernelse af akkuen

⚠***FORSIGTIG:*** **Sluk altid for værktøjet, før De monterer eller fjerner akkuen.**

⚠***FORSIGTIG:*** **Hold værktøjet og akkuen fast ved montering eller fjernelse af akkuen.** Hvis De ikke holder værktøjet og akkuen fast, kan de glide ud af hænderne på Dem og forårsage beskadigelse af værktøjet og akkuen eller personskade.

For at montere akkuen skal du justere tungen på akkuen med rillen i huset og skubbe den på plads. Indsæt den hele vejen, indtil den låses på plads med et lille klik. Hvis du kan se den røde indikator, som vist i figuren, er den ikke helt låst.

Akkuen fjernes ved, at De trækker den ud af værktøjet, idet De skyder knappen på forsiden af akkuen i stilling.
► **Fig.1:** **1.** Rød indikator **2.** Knap **3.** Akku

⚠***FORSIGTIG:*** **Monter altid akkuen helt, indtil den røde indikator ikke længere er synlig.** Hvis dette ikke gøres, kan den falde ud af værktøjet ved et uheld, hvorved De selv eller personer i nærheden kan komme til skade.

⚠***FORSIGTIG:*** **Brug ikke magt ved montering af akkuen.** Hvis akkuen ikke glider på plads uden problemer, betyder det, at den ikke sættes i på korrekt vis.

Beskyttelsessystem til værktøj/batteri

Maskinen er udstyret med et beskyttelsessystem til maskinen/batteriet. Dette system afbryder automatisk strømmen til motoren for at forlænge maskinens og batteriets levetid. Maskinen stopper automatisk under brugen, hvis maskinen eller batteriet udsættes for et af følgende forhold:
► **Fig.2:** **1.** Lampe **2.** Strøm-/tilstandsindikator

* Udformningen af kontakten afhænger af det område, du bor i.

Indikation for beskyttelsesstatus

Lampe		Strøm-/tilstandsindikator		Status
Tændt	Blinker	Tændt	Blinker	
				Overophedning
				Overafladning

Beskyttelse mod overophedning

Hvis maskinen/batteriet er overophedet, stopper maskinen automatisk med statusindikation. I denne situation skal du lade maskinen/batteriet køle af, før du tænder for maskinen igen.

Beskyttelse mod overafladning

Når batteriladningen bliver lav, stopper maskinen automatisk. I så fald skal du afmontere batteriet fra maskinen og oplade batteriet.

Beskyttelse mod andre årsager

Beskyttelsessystemet er også designet til andre årsager, der kan beskadige maskinen og gør det muligt for maskinen at stoppe automatisk. Træf alle følgende foranstaltninger for at fjerne årsagerne, når maskinen midlertidigt er blevet bragt til standsning eller stoppet i drift.

1. Sluk for maskinen, og tænd den igen for at genstarte.
2. Oplad batteriet/batterierne, eller udskift det/dem med genopladet/genopladede batteri/batterier.
3. Lad maskinen og batteriet/batterierne køle af.

Hvis der ikke kan findes nogen forbedring ved at gendanne beskyttelsessystemet, skal det lokale Makita-servicecenter kontaktes.

Indikation af den resterende batteriladning

Kun til akkuer med indikatoren

Tryk på kontrolknappen på akkuen for at få vist den resterende batteriladning. Indikatorlampen lyser i nogle sekunder.
► **Fig.3:** **1.** Indikatorlamper **2.** Kontrolknap

Indikatorlamper			Resterende ladning
Tændt	Slukket	Blinker	
			75% til 100%
			50% til 75%

Indikatorlamper			Resterende ladning
Tændt	Slukket	Blinker	
			25% til 50%
			0% til 25%
			Genoplad batteriet.
			Der er muligvis fejl i batteriet.

BEMÆRK: Afhængigt af brugsforholdene og den omgivende temperatur kan indikationen afvige en smule fra den faktiske ladning.

BEMÆRK: Den første indikatorlampe (længst mod venstre) vil blinke, når batteribeskyttelsessystemet aktiveres.

Brug af hovedafbryderknappen

FORSIGTIG: **Inden akkuen sættes i maskinen, bør De altid kontrollere, at afbryderknappen fungerer korrekt, og returnerer til "OFF"-positionen, når den slippes.**

Tryk på og hold hovedafbryderknappen for at tænde for maskinen. Strømindikatoren lyser.
For at slukke maskinen skal du trykke og holde hovedafbryderknappen nede, indtil strømindikatoren slukker.

BEMÆRK: Udformningen af kontakten afhænger af det område, du bor i.

► **Fig.4:** **1.** Hovedafbryderknap **2.** Strømindikator

BEMÆRK: Maskinen kan ikke tændes, mens enten afbryderknappen eller kontaktelementet er aktiveret. Sørg for at slippe afbryderknappen og kontaktelementet, inden maskinen tændes.

BEMÆRK: Maskinen kan ikke slukkes, mens der idrives søm.

BEMÆRK: Hovedafbryderkontakten vil automatisk slukkes, hvis maskinen efterlades uden opsyn i længere tid.

Valg af aktiveringstilstand

Landespecifik

BEMÆRK: I visse lande eller områder er der kun enkelt sømidrivningstilstand til rådighed. Udformningen af kontakten afhænger af det område, du bor i.

Maskinen anvender en selektiv aktiveringsudløsning. Tryk og hold kortvarigt på knappen til skift af aktiveringstilstand for at vælge den ønskede aktiveringstilstand.

► **Fig.5:** **1.** Knap til skift af aktiveringstilstand
2. Lampe for sekventiel aktiveringstilstand
3. Lampe for kontaktaktiveringstilstand

Tilstands-skift	Aktiverings-tilstand	Funktion
	Fuld sekventiel aktivering	Idriv ét søm i én sekventiel handling. Egnet til omhyggelig og præcis idrivning af et søm, og praktisk når du behøver præcis placering af fastgørelsesmiddel.
	Kontaktaktivering	Enten enkelt sømidrivning eller kontinuerlig sømidrivning er til rådighed. Foretrukken, når du behøver højproduktiv placering af fastgørelsesmiddel.

: Utilgængelig i visse områder og lande.

BEMÆRK: Aktiveringstilstand kan ikke skiftes til en anden, mens enten afbryderknappen eller kontaktelementet er aktiveret.

Justering af sømidrivningsdybden

ADVARSEL: **Sørg altid for, at du ikke har fingrene på afbryderknappen eller kontaktelementet, og at akkuen er taget ud, før du justerer dybden for idrivning af stifter.**

Drej på justeringsmekanismen for at justere sømidrivningsdybden. Sømidrivningsdybden bliver større, når du drejer justeringsmekanismen i A-retningen, og mindre i B-retningen på figuren. Området for justering af sømidrivningsdybden er 8,5 mm.

► **Fig.6:** **1.** Justeringsmekanisme

BEMÆRKNING: **Drej ikke justeringsmekanismen for meget ellers kan justeringsmekanismen sætte sig fast.**

Juster sømidrivningsdybden efter behov.

► **Fig.7:** **1.** For dyb **2.** Korrekt **3.** For lav

Tænding af lampen

FORSIGTIG: **Undlad at se direkte ind i lyset eller se direkte på lyskilden.**

Tryk på afbryderknappen, eller aktiver kontaktelementet for at tænde lampen. Lampen lyser, så længe der trykkes på afbryderknappen, eller kontaktelementet er aktiveret. Lampen slukkes ca. 10 sekunder efter, at afbryderknappen og kontaktelementet slippes.

► **Fig.8:** **1.** Lampe

BEMÆRK: Brug en tør klud til at tørre snavset af lampens linse. Pas på ikke at ridse lampens linse, da dette muligvis kan dæmpe belysningen.

BEMÆRK: Maskinen kan muligvis ikke idrive søm, når batteriet er ved at løbe tør for strøm, selv når lampen forbliver tændt. Oplad i så fald akkuen.

SAMLING

***FORSIGTIG:* Sørg altid for, at du ikke har fingrene på afbryderknappen eller kontaktelementet, og at akkuen er taget ud, før du udfører nogen form for arbejde på sømpistolen.**

Isætning eller udtagning af sømmene

***FORSIGTIG:* Sørg altid for, at akkuen er fjernet, før du sætter søm i.** Utilsigtet affyring kan medføre personskade og tingskade.

***FORSIGTIG:* Vær forsigtig, så du ikke får fingrene i klemme i magasinet.** Sømskubberen har tendens til at springe tilbage til dens oprindelige position, medmindre du foretager modforanstaltningen.

***BEMÆRKNING:* Skub forsigtigt sømskubberen langs magasinet.** En kraftig kontakt mellem sømskubberen og sømbåndet kan muligvis beskadige sømmene.

1. Fjern akkuen.

2. Sæt et sømbånd ind i rillen på magasinet.

Sørg for, at konturerne af sømhovederne rettes ind med den for rillen.

► **Fig.9: 1.** Rille **2.** Sømhovedets kontur

3. Klem skubberarmen for at løfte skubberpladen op over det isatte sømbånd. Træk derefter sømskubberen mod rillen.

► **Fig.10: 1.** Skubberarm **2.** Sømskubber

4. Sæt skubberarmen fri og skyd sømskubberen tilbage ved at ophæve fjederspændingen på sikker vis.

► **Fig.11: 1.** Skubberarm **2.** Sømskubber

***BEMÆRKNING:* Sørg for, at sømbåndet er rettet ordentligt ind i magasinet og fastgjort med skubberpladen.**

Hvis ikke, prøv at isætte igen.

***BEMÆRKNING:* Brug ikke deforme søm og sømbånd. Brug søm, der er angivet i denne brugervejledning.** Brug af andre søm end de angivne kan medføre, at søm sidder fast, samt funktionsfejl.

► **Fig.12**

Følg installationsprocedurerne i omvendt rækkefølge for at fjerne søm.

► **Fig.13**

Montering af magasin med udvidet kapacitet

Ekstraudstyr

***FORSIGTIG:* Sørg altid for at tage alle de søm, som er tilbage i magasinet, ud, og fjern akkuen fra maskinen, inden du monterer et magasin med udvidet kapacitet.**

Brug et magasintilbehør med stor kapacitet, så maskinen kan indeholde flere søm.

1. Løsn og fjern boltene, der fastgør magasinet, ved hjælp af unbrakonøglen.

► **Fig.14: 1.** Magasin **2.** Bolte

2. Løft den frie ende af det standardmonterede magasin en smule, og træk det lige ud.

► **Fig.15: 1.** Standardudstyret magasin

3. Sæt låsepladen i magasinet med udvidet kapacitet skråt ind i låserillen i drevguiden. Juster bolthullerne i magasinet med dem i drevguiden. Tilspænd derefter boltene lidt ad gangen vha. unbrakonøglen.

► **Fig.16: 1.** Magasin med udvidet kapacitet **2.** Låseplade **3.** Låserille **4.** Drevguide **5.** Bolthuller

4. Tilspænd magasinet med udvidet kapacitet på maskinhuset med bolten.

5. Tilspænd alle boltene igen for at fastgøre magasinet med udvidet kapacitet.

► **Fig.17: 1.** Magasin med udvidet kapacitet **2.** Bolte

Spidsadapter

***FORSIGTIG:* Sørg altid for, at du ikke har fingrene placeret på afbryderknappen eller kontaktelementet, og fjern alle de søm, som er tilbage i magasinet, og akkuen, før du monterer eller afmonterer spidsadapteren.**

Når du affyrer søm på materialet med skrøbelige overflader, skal du montere spidsadapteren på kontakttoppen.

Montering af spidsadapter

1. Placer forsigtigt spidsadapteren over kontakttoppen.
2. Slip afbryderknappen.
3. Placer kontaktelementet fladt på det materiale, som kan blive beskadiget.
4. Tryk kontaktelementet igennem, indtil spidsadapteren passer ordentligt ind på kontakttoppen.

► **Fig.18: 1.** Spidsadapter **2.** Kontaktelement

BEMÆRK: Sørg for, at de påhægtede arm-ender på spidsadapteren er fuldt tilkoblet til kontakttoppen.

► **Fig.19: 1.** Påhægtede arm-ender

Afmontering af spidsadapter

1. Vend maskinen med bunden i vejret.
2. Afkobl spidsadapterens arme fra kontakttoppen og skub spidsadapteren ud af monteringen.

BEMÆRK: Brug en kærvskruetrækker til at lirke delene fra hinanden, hvis du har svært med at afmontere spidsadapteren.

► **Fig.20: 1.** Kontakttop **2.** Spidsadapter **3.** Mellemrum

Ophængning af maskine

Der er to typer maskinkroge til rådighed, afhængigt af dine behov. Brug enten en clipsformet krog eller en C-formet krog til at hænge maskinen på en værktøjsreol, skinne eller væggen.

⚠*FORSIGTIG:* Hæng aldrig krogen fra livremmen. Hvis du taber sømpistolen, fordi krogen kommer ud af position ved et uheld, kan det medføre utilsigtet affyring og resultere i personskade.

► **Fig.21**

Clipsformet krog
Sæt den clipsformede krog ind i en rille i maskinhuset, og fastgør den derefter med en sekskantbolt.
Du kan fjerne den clipsformede krog ved at løsne bolten og derefter tage krogen ud.
► **Fig.22: 1.** Clipsformet krog **2.** Sekskantbolt

C-formet krog
Ret de to sæt bolthuller ind efter hinanden og placer den C-formede krog på maskinhuset med åbningen på den C-formede krog vendt opad. Tilspænd den C-formede krog med to sekskantbolte.
Du kan fjerne den C-formede krog ved at løsne boltene og derefter tage krogen ud.
► **Fig.23: 1.** C-formet krog **2.** Sekskantbolte

Den C-formede krog kan placeres åben i intervaller på 90 grader.
Tryk og hold krogen opad og sving den til din ønskede position.
► **Fig.24: 1.** C-formet krog

Opbevaring af unbrakonøgle

Opbevar den medfølgende unbrakonøgle klar til brug på nøgleholderen, når den ikke anvendes.
► **Fig.25: 1.** Unbrakonøgle **2.** Nøgleholder

ANVENDELSE

Test af sikkerhedssystemet

⚠*ADVARSEL:* Sørg for, at alle sikkerhedssystemer er i korrekt funktionsstand inden anvendelsen. Hvis du ikke gør dette, kan det medføre personskade.

► **Fig.26: 1.** Afbryderknap **2.** Kontaktelement **3.** Magasin **4.** Sømskubber

Test sikkerhedssystem som følger for eventuelle fejl eller funktionsfejl før brugen.

1. Afmonter akkuen fra maskinen. Tag derefter alle de søm, der er tilbage i magasinet, ud.

2. Sæt akkuen ind på plads og tænd for maskinen.

3. Tryk på afbryderknappen uden at berøre kontaktelementet mod materialet.

4. Tryk kontaktelementet mod materialet uden at trykke på afbryderknappen.

Hvis maskinen fungerer i de ovenfor beskrevne tilfælde, trin 3 eller 4, fungerer sikkerhedssystemet ikke korrekt. Stop straks med at bruge maskinen, og kontakt det lokale Makita-servicecenter.

Idrivning af søm

⚠*ADVARSEL:* Fortsæt med at sætte kontaktelementet fast mod materialet, indtil sømmet er drevet helt ind. Utilsigtet affyring kan forårsage personskade.

⚠*FORSIGTIG:* Inden du sætter akkuen ind i maskinen skal du altid kontrollere, at afbryderknappen aktiveres korrekt og returnerer til "FRA"-positionen, når den slippes.

⚠*FORSIGTIG:* Idriv ikke søm i hårde materialer som f.eks. metal eller lignende. Hvis sømmet ikke kan trænge igennem materialet, kan sømpistolen blive slået tilbage mod dig og forårsage personskade.

⚠*FORSIGTIG:* Hold godt fast i maskinen under betjening.

***BEMÆRKNING:* Maskinen vil ikke starte fastgørelse efter fem sekunder uden kontaktbetjening, mens enten afbryderknappen eller kontaktelementet er aktiveret alene. Slip afbryderknappen eller træk på kontaktelementet fri fra arbejdsemnet, og sæt derefter maskinen tilbage på plads for at genstarte fastgørelse.**

BEMÆRK: Hvis du idriver søm kontinuerligt i længere tid, kan den udstødte luft blive varm pga. varme fra motoren.

Maskinen anvender to sømidrivningsfunktioner; fuld sekventiel aktivering og kontaktaktivering.

BEMÆRK: I visse lande eller områder er der kun enkelt sømidrivningstilstand (fuld sekventiel aktivering) til rådighed. Udformningen af kontakten afhænger af det område, du bor i.

Fuld sekventiel aktivering

I denne tilstand kan du idrive ét søm i én sekventiel handling.
Der behøves kontakt med et arbejdsemne, og derefter skal en afbryder aktiveres i en specifik rækkefølge for at aktivere maskinen. Slip og genaktiver kontaktkontrollerne i samme rækkefølge for at fortsætte med at idrive søm.

1. Tryk på og hold hovedafbryderknappen for at tænde for maskinen.

2. Sikr dig, at lampen for sekventiel aktiveringstilstand lyser.
► **Fig.27: 1.** Knap til skift af aktiveringstilstand **2.** Lampe for sekventiel aktiveringstilstand

3. Placer kontaktelementet fladt mod materialet.
► **Fig.28: 1.** Kontaktelement

4. Tryk afbryderknappen helt ind for at idrive et søm.
► **Fig.29: 1.** Afbryderknap

5. Fjern fingeren fra afbryderknappen. Løft derefter kontaktelementet op fra materialet.

Gentag trin 3 til 5 i samme rækkefølge for at idrive det næste søm.

Kontaktaktivering

Landespecifik

I denne tilstand kan du enten vælge kontinuerlig eller enkelt sømidrivning ved at følge en vilkårlig rækkefølge af afbryderbetjeningen.
En arbejdsemnekontakt og en afbryder kan aktiveres i vilkårlig rækkefølge for at aktivere maskinen. Slip og genaktiver arbejdsemnekontakt for kontinuerlig idrivning af søm.

For en enkelt sømidrivning

1. Tryk på og hold hovedafbryderknappen for at tænde for maskinen.

2. Tryk og hold kortvarigt på knappen til skift af aktiveringstilstand for at vælge kontaktaktiveringstilstanden.

Lampen for kontaktaktiveringstilstand lyser.
► **Fig.30:** **1.** Knap til skift af aktiveringstilstand **2.** Lampe for kontaktaktiveringstilstand

3. Placer kontaktelementet fladt mod materialet.

4. Tryk afbryderknappen helt ind for at idrive et søm.

5. Fjern fingeren fra afbryderknappen. Løft derefter kontaktelementet op fra materialet.

Gentag trin 3 til 5 i samme rækkefølge for at idrive det næste søm.

For en kontinuerlig sømidrivning

1. Tryk på og hold hovedafbryderknappen for at tænde for maskinen.

2. Tryk og hold kortvarigt på knappen til skift af aktiveringstilstand for at vælge kontaktaktiveringstilstanden.

Lampen for kontaktaktiveringstilstand lyser.

3. Tryk på afbryderknappen.
► **Fig.31:** **1.** Afbryderknap

4. Placer kontaktelementet fladt mod materialet for at idrive et søm.

5. Flyt maskinen til de næste områder med afbryderknappen trykket ind, og anbring kontaktelementet fladt på materialet for at idrive de efterfølgende søm.
► **Fig.32:** **1.** Afbryderknap **2.** Kontaktelement

Mekanisme til forhindring af affyring, når maskinen er tom

Når de resterende søm i magasinet falder til 7 - 9 stykker for model DBN900 / 6 - 7 stykker for model DBN901, kan afbryderen ikke længere aktiveres, og maskinen holder op med at skyde. Indsæt et nyt bånd med søm i magasinet, før du genstarter anvendelsen.

Fjernelse af fastklemte søm

⚠*ADVARSEL:* Sørg altid for, at akkuen er fjernet, før du fjerner fastklemte søm.

Når der opstår en sømfastklemning, skal du kigge enheden til fremføring og idrivning af søm nøje efter. Fastklemninger har tendens til at være forårsaget af søm, som er klemt ind mellem sømidriveren og drevguiden.

Fjernelse af en fastklemning

⚠*ADVARSEL:* Tryk ikke for kraftigt på sømidriveren. Slå ikke sømidriveren og sømmene med nogen håndværktøjer for at fjerne fastklemninger. Vær opmærksom på, at maskinen er ladet med komprimeret luft, og trykket indeni er bevaret. Hvis du ikke følger sikkerhedsforanstaltningerne i vejledningen, kan det resultere i alvorlig tilskadekomst.

⚠*ADVARSEL:* Ret aldrig maskinen mod dig selv eller andre personer i nærheden, når du fjerner fastklemninger. Hvis du ikke overholder dette, kan det forårsage en risiko for tilskadekomst pga. utilsigtet affyring, eftersom maskinen er ladet med komprimeret luft i et fabriksforseglet kammer.

⚠*FORSIGTIG:* Konsulter dit lokale Makita-servicecenter vedrørende hyppig fastklemning eller fastklemningssituationer, som er svære at afhjælpe.

1. Afmonter akkuen fra maskinen.

2. Tag alle de søm, der er tilbage i magasinet, ud.

3. Fjern en fastklemning vha. en tang eller lignende.

BEMÆRK: Afmonter magasinet fra maskinen, hvis der opstår fastklemning indvendigt i enheden til fremføring og idrivning af søm.

4. Løsn og fjern boltene, der fastgør magasinet, ved hjælp af unbrakonøglen. Løft den frie ende af det magasinet en lille smule, og træk det lige ud.
► **Fig.33:** **1.** Magasin **2.** Bolte

5. Fjern fastklemte søm i sømudgangsåbningen eller gennem drevguiden.

Brug en tang til at bøje det fastklemte søm, så sømhovedet kommer ud af åbningen i drevguiden. Fjern derefter det fastklemte søm.
► **Fig.34:** **1.** Fastklemt søm **2.** Sømudgangsåbning **3.** Drevguide

En fastklemning kan muligvis opstå i sømfremføringsåbningen i magasinet. Brug en tang til at bøje det fastklemte søm, så sømhovedet kommer ud af åbningen i magasinet. Fjern derefter det fastklemte søm.
► **Fig.35:** **1.** Fastklemt søm **2.** Magasin

6. Sæt låsepladen i magasinet skråt ind i låserillen i drevguiden. Juster bolthullerne i magasinet med dem i drevguiden. Tilspænd magasinet på maskinhuset med boltene.

Initialisering af idriverposition

Sømidriveren er muligvis ikke placeret korrekt bag det søm, som skal idrives efter en sømfastklemning, eller under forhold med lavt batteri. Udfør altid initialiseringstrin inden du genstarter betjening.

1. Afmonter akkuen fra maskinen.

2. Tag alle de søm, der er tilbage i magasinet, ud.

3. Vær opmærksom på sømidriverpositionen.

Hvis du ser idriveren vippe ud af kontakttoppen, kan kontaktelementet ikke blive aktiveret korrekt under initialisering.
► **Fig.36:** **1.** Sømidriver **2.** Kontakttop

Drej justeringsmekanismen for at indstille den mindste dybde, så kontaktelementet fungerer ordentligt.

► **Fig.37:** **1.** Justeringsmekanisme for idrivningsdybde

4. Sæt akkuen ind på plads og tænd for maskinen.

5. Træk sømskubberen mod magasinrillen og hold den på plads. Placer derefter kontaktelementet mod det materiale, som kan blive beskadiget.

6. Tryk afbryderknappen helt ind, med kontaktelementet aktiveret, for at genindstille idriverens position.

► **Fig.38:** **1.** Sømskubber **2.** Magasinrille **3.** Kontaktelement **4.** Afbryderknap

Idriverens position vil blive initialiseret korrekt.

7. Afmonter akkuen fra maskinen. Sæt sømbåndet ind i magasinet igen. Sæt akkuen ind i maskinen igen.

VEDLIGEHOLDELSE

⚠***ADVARSEL:*** **Undlad at adskille denne maskine.** Denne maskine er forseglet med lufttryk, og adskillelse kan medføre alvorlig personskade.



⚠***FORSIGTIG:*** **Vær altid sikker på, at værktøjet er slukket, og at akkuen er taget ud, inden De begynder at udføre inspektion eller vedligeholdelse.**

BEMÆRKNING: **Anvend aldrig benzin, rensebenzin, fortynder, alkohol og lignende. Det kan medføre misfarvning, deformering eller revner.**

For at opretholde produktets SIKKERHED og PÅLIDELIGHED må reparation, vedligeholdelse eller justering kun udføres af et autoriseret Makita servicecenter eller fabriksservicecenter med anvendelse af Makita reservedele.

Forebyggende vedligeholdelse

Rengør og efterse omhyggeligt bevægelige dele (dvs. kontaktelement, sømskubber osv.) regelmæssigt, så de holdes fri for støv og snavs, som muligvis ophobes over tid.

BEMÆRK: Hvis de bevægelige og glidende dele, som vist nedenfor, ser ud til at fungere dårligt eller ineffektivt, skal du blæse snavs og støv, der sidder fast omkring, af og derefter tørre det af.

► **Fig.39:** **1.** Sømfremføringsskinner **2.** Justeringsmekanisme for idrivningsdybde **3.** Kontaktelement **4.** Sømskubber

EKSTRAUDSTYR

⚠***FORSIGTIG:*** **Dette tilbehør eller ekstraudstyr anbefales til brug med din Makita-maskine, der er angivet i denne brugsanvisning.** Brugen af andet tilbehør eller ekstraudstyr kan udgøre en risiko for personskade. Brug kun tilbehør eller ekstraudstyr til det angivne formål.

Hvis De behøver hjælp ved valg af tilbehør eller ønsker yderligere informationer, bedes De kontakte Deres lokale Makita servicecenter.

- Søm
- Magasiner med udvidet kapacitet
- Original Makita-akku og oplader

BEMÆRK: Nogle ting på denne liste kan være inkluderet i værktøjspakken som standardtilbehør. Det kan være forskellige fra land til land.

SPECIFIKĀCIJAS

Modelis:	DBN900	DBN901
Naglas galvas forma	Apgriezta	Apaļa
Naglas garums	50 mm – 90 mm	
Kāta diametrs	ø2,9 mm – ø3,3 mm	ø2,9 mm – ø3,8 mm
Aptveres ietilpība	51–58 nagla (1 lente + 11–18 nagla)	36–41 naglas (1 lente + 11–16 naglas)
Naglas stiprinājuma leņķis	30° – 34°	20°–22°
Izmēri (G x P x A)[*1]	326 mm x 186 mm x 358 mm	389 mm x 189 mm x 358 mm
Nominālais spriegums	Līdzstrāva 18 V	
Neto svars	4,9–5,4 kg	5,0–5,4 kg

[*1] bez āķiem

- Nepārtrauktās izpētes un izstrādes programmas dēļ šeit uzrādītās specifikācijas var tikt mainītas bez brīdinājuma.
- Atkarībā no valsts specifikācijas var atšķirties.
- Neto svara vērtība ietver vieglāko un smagāko normāli un droši lietojamo agregāta(-u) kombināciju un akumulatora kasetni(-es), kas norādītas lietošanas instrukcijā.

Piemērotā akumulatora kasetne un lādētājs

Akumulatora kasetne	BL1820B / BL1830B / BL1840B / BL1850B / BL1860B
Lādētājs	DC18RC / DC18RD / DC18RE / DC18SD / DC18SE / DC18SF / DC18SH / DC18WC

- Daži no iepriekš norādītajiem lādētājiem un akumulatora kasetnēm var nebūt pieejami atkarībā no jūsu mītnes reģiona.

⚠***BRĪDINĀJUMS:*** **Izmantojiet vienīgi iepriekš norādītās akumulatora kasetnes un lādētājus.** Cita tipa akumulatora kasetņu un lādētāju izmantošana var radīt traumu un/vai aizdegšanās risku.

Simboli

Tālāk ir attēloti simboli, kas var attiekties uz darbarīka lietošanu. Pirms darbarīka izmantošanas pārliecinieties, vai pareizi izprotat to nozīmi.

	Izlasiet lietošanas rokasgrāmatu.
	Lietojiet acu aizsarglīdzekļus.
	Lietojiet ausu aizsargus.
	Izmantojiet acu un ausu aizsargus.
	Neizmantojiet uz sastatnēm vai kāpnēm.
	Lai izvairītos no nejaušas izšaušanas, neturiet pirkstus pie mēlītes, kad netiek dzīti stiprinājumi.
	Brīdinājums: Darbarīks spēj darboties saskares nostrādes režīmā. Pirms izmantošanas rūpīgi izlasiet darbarīka lietošanas norādījumus un brīdinājumus.
 Ni-MH Li-ion	Tikai ES valstīm Tā kā šajā aprīkojumā ir bīstamas sastāvdaļas, elektrisko un elektronisko iekārtu, akumulatoru un bateriju atkritumi var negatīvi ietekmēt apkārtējo vidi un cilvēka veselību. Elektroierīces, elektroniskās ierīces un akumulatorus nedrīkst izmest kopā ar mājsaimniecības atkritumiem! Saskaņā ar Eiropas direktīvu par elektrisko un elektronisko iekārtu atkritumiem, akumulatoriem un baterijām, kā arī akumulatoru un bateriju atkritumiem un šīs direktīvas pielāgošanu valsts tiesību aktiem elektrisko un elektronisko iekārtu, bateriju un akumulatoru atkritumi ir jāglabā atsevišķi un jānogādā uz sadzīves atkritumu dalītās savākšanas vietu, ievērojot attiecīgos vides aizsardzības noteikumus. Par to liecina uz iekārtas redzams simbols ar pārsvītrotu atkritumu konteineru uz riteņiem.

Paredzētā lietošana

Šis darbarīks paredzēts iekštelpu sagatavošanas darbiem, piemēram, grīdas šuvju vai parasto spāru

nostiprināšanai un nesošās konstrukcijas darbiem 2×4 collu karkasā.

Trokšņa līmenis

Tipiskais A svērtais trokšņa līmenis noteikts saskaņā ar EN62841-2-16:

Modelis DBN900
Skaņas spiediena līmeni (L_{pA}): 95 dB (A)
Skaņas jaudas līmeni (L_{WA}): 101 dB (A)
Mainīgums (K): 3 dB (A)

Modelis DBN901
Skaņas spiediena līmeni (L_{pA}): 97 dB (A)
Skaņas jaudas līmeni (L_{WA}): 103 dB (A)
Mainīgums (K): 3 dB (A)

PIEZĪME: Paziņotā trokšņa emisijas vērtība noteikta atbilstoši standarta pārbaudes metodei, un to var izmantot, lai salīdzinātu vienu darbarīku ar citu.

PIEZĪME: Paziņoto trokšņa emisijas vērtību arī var izmantot iedarbības sākotnējā novērtējumā.

⚠***BRĪDINĀJUMS:*** **Lietojiet ausu aizsargus.**

⚠***BRĪDINĀJUMS:*** **Lietojot elektrisko darbarīku darba apstākļos, trokšņa emisija var atšķirties no paziņotās kopējās vērtības / paziņotajām kopējām vērtībām atkarībā no darbarīka izmantošanas veida.**

⚠***BRĪDINĀJUMS:*** **Lai aizsargātu lietotāju, nosakiet drošības pasākumus, kas pamatoti ar iedarbību reālos darba apstākļos (ņemot vērā visus ekspluatācijas cikla posmus, piemēram, laiku, kamēr darbarīks ir izslēgts un kad darbojas tukšgaitā, kā arī palaides laiku).**

Vibrācija

Nepārtrauktās vibrācijas kopējā vērtība (trīsasu vektora summa) noteikta saskaņā ar standartu EN62841-2-16:

Modelis DBN900
Vibrācijas izmete (a_h): 4,3 m/s^2
Mainīgums (K): 1,5 m/s^2

Modelis DBN901
Vibrācijas izmete (a_h): 4,6 m/s^2
Mainīgums (K): 1,5 m/s^2

PIEZĪME: Paziņotā kopējā vibrācijas vērtība noteikta atbilstoši standarta pārbaudes metodei, un to var izmantot, lai salīdzinātu vienu darbarīku ar citu.

PIEZĪME: Paziņoto kopējo vibrācijas vērtību arī var izmantot iedarbības sākotnējā novērtējumā.

⚠***BRĪDINĀJUMS:*** **Lietojot elektrisko darbarīku darba apstākļos, vibrācijas emisija var atšķirties no paziņotās kopējās vērtības / paziņotajām kopējām vērtībām atkarībā no darbarīka izmantošanas veida.**

⚠***BRĪDINĀJUMS:*** **Lai aizsargātu lietotāju, nosakiet drošības pasākumus, kas pamatoti ar iedarbību reālos darba apstākļos (ņemot vērā visus ekspluatācijas cikla posmus, piemēram, laiku, kamēr darbarīks ir izslēgts un kad darbojas tukšgaitā, kā arī palaides laiku).**

Tālāk parādītas paātrinājuma maksimālās amplitūdas vidējās vērtības no atkārtotām trieciena vibrācijām, p_F, ar atbilstošo mērījumu nenoteiktību (K), kas noteikta saskaņā ar standartu EN62841-2-16.

Modelis DBN900
p_F: 1 391 m/s^2
Mainīgums (K): 221 m/s^2

Modelis DBN901
p_F: 1 569 m/s^2
Mainīgums (K): 374 m/s^2

PIEZĪME: Šīs paziņotās vērtības nedrīkst izmantot, lai noteiktu vibrācijas iedarbību uz rokām un plaukstām.

Atbilstības deklarācijas

Tikai Eiropas valstīm

ES/AK Atbilstības deklarācijai var piekļūt tālāk norādītajā URL.

https://support.makita.biz/doc/doc_index.html

DROŠĪBAS BRĪDINĀJUMI

Vispārīgi elektrisko darbarīku drošības brīdinājumi

⚠***BRĪDINĀJUMS*** **Izlasiet visus drošības brīdinājumus, norādījumus un tehniskos datus un izpētiet ilustrācijas, kas iekļautas šā elektriskā darbarīka komplektā.** Neievērojot visus tālāk minētos noteikumus, iespējams elektriskās strāvas trieciena, aizdegšanās un/vai smagu traumu risks.

Glabājiet visus brīdinājumus un norādījums, lai varētu tajos ieskatīties turpmāk.

Termins „elektrisks darbarīks" brīdinājumos attiecas uz tādu elektrisko darbarīku, ko darbina ar elektrību (ar vadu), vai tādu, ko darbina ar akumulatoru (bez vada).

Stiprinājumu darbarīka drošības brīdinājumi

1. **Vienmēr pieņemiet, ka darbarīkā ir stiprinājumi.** Bezrūpīga apiešanās ar darbarīku var izraisīt negaidītu stiprinājumu izšaušanu un traumas.
2. **Atvienojiet darbarīku no barošanas avota, ievietojot un izņemot stiprinājumus, veicot regulēšanu vai mainot piederumus.** Darbarīku var nejauši aktivizēt, ja tas ir pievienots barošanas avotam, tādējādi izraisot traumas.
3. **Ievērojiet piesardzību, rīkojoties ar stiprinājumiem, īpaši ievietošanas un izņemšanas laikā.** Stiprinājumiem ir asas virsmas, kas var izraisīt traumas.

4. **Nevērsiet darbarīku pret sevi un pret citiem.** Negaidīta aktivizēšana izšaus stiprinājumu, kas var izraisīt traumas.
5. **Kad neizmantojat darbarīku un kad pārvietojat to no vienas vietas uz citu, neturiet pirkstus uz mēlītes.** Negaidīta aktivizēšana izšaus stiprinājumu, kas var izraisīt traumas.
6. **Kad veicat darbu, kura gaitā stiprinājums varētu saskarties ar neredzamu elektroinstalāciju, turiet darbarīku aiz izolētajām satveršanas virsmām.** Ja stiprinājums saskarsies ar vadu, kurā ir strāva, visas darbarīka ārējās metāla virsmas var sākt vadīt strāvu un radīt elektriskās strāvas trieciena risku.
7. **Darba laikā stingri turiet darbarīku.** Nekontrolēta darbarīka atsitiena rezultātā tas var nejauši aktivizēties, kas savukārt var izraisīt traumas.
8. **Turiet visas ķermeņa daļas, piemēram, rokas, kājas utt., tālāk no darbarīka šaušanas virziena.** Stiprinājums var ietriekties apstrādājamajā materiālā, kā arī jebkurā aiz tā esošā objektā, izraisot traumas.
9. **Lietojot darbarīku, turiet visas ķermeņa daļas, piemēram, rokas, kājas utt., tālāk no vietas, kur stiprinājums tiek iedzīts apstrādājamajā materiālā.** Stiprinājums var novirzīties un izkrist no apstrādājamā materiāla, izraisot traumas.
10. **Neieslēdziet darbarīku, kamēr tas nav stingri piespiests apstrādājamajam materiālam.** Ja darbarīks nesaskaras ar apstrādājamo materiālu, stiprinājums var atlēkt no apstrādājamā materiāla, potenciāli izraisot traumas.
11. **Neizmantojiet šo darbarīku elektrisko kabeļu piestiprināšanai.** Tas nav paredzēts elektrisko kabeļu uzstādīšanai un var sabojāt elektrisko kabeļu izolāciju, radot strāvas triecienu vai aizdegšanās risku.
12. **Atvienojiet darbarīku no barošanas avota, ja stiprinājums iesprūdis darbarīkā.** Izņemot iestrēgušu stiprinājumu, darbarīku var nejauši aktivizēt, ja tas ir pievienots barošanas avotam, un tas var izraisīt traumas.
13. **Izņemot iesprūdušu stiprinājumu, rīkojieties piesardzīgi.** Mehānisms var būt zem spiediena, un stiprinājums var tikt izgrūsts ar spēku, izraisot traumas.

Papildu brīdinājumi par saskares nostrādes darbarīkiem

1. **Saskares nostrādi drīkst izmantot tikai neprecīzas stiprināšanas pielietojumiem, piemēram, jumta segumam un apšuvumam vai palešu, mēbeļu, ražotu korpusu vai polsterējuma ražošanai.** Darbam, kam nepieciešama lielāka precizitāte, jāizvēlas secīga darbības principa darbarīks vai secīgas darbības režīms.
2. **Pirms darbarīku lietošanas ar selektīvo aktivizēšanu vienmēr pārbaudiet aktivizēšanas režīmu.** Darbarīka lietošana, nepārbaudot aktivizēšanas režīmu, var izraisīt traumas, nejauši izšaujot stiprinājumu.
3. **Izmantojiet šo darbarīku kontrolētās darba vietās, kur tiek ieviestas drošas darba prakses.** Vide, kurā netiek ievērotas drošas darba metodes, palielina traumu risku.

Papildu drošības brīdinājumi:

1. **Pirms darba sākuma pārliecinieties, ka tuvumā nav cilvēku. Nekad nedzeniet stiprinājumus vienlaikus gan sienas iekšpusē, gan ārpusē.** Stiprinājumi var izkļūt cauri darba virsmai un/vai izlidot, radot nopietnu apdraudējumu.
2. **Izmantojot šo darbarīku, ir svarīgi saglabāt līdzsvaru un stabilu pamatu zem kājām. Ja lietojat darbarīku augstumā, pārliecinieties, ka apakšā nav cilvēku.**
3. **Nekad neizmantojiet stiprinājumu darbarīkus, kas marķēti ar simbolu "Neizmantot uz sastatnēm, kāpnēm" šādos gadījumos:**
   - ja, pārvietojoties no vienas vietas uz citu, ir jāizmanto sastatnes, trepes, kāpnes vai kāpnēm līdzīgas konstrukcijas, piemēram, jumta latas;
   - lai noslēgtu kastes vai režģus;
   - lai ierīkotu pārvadāšanas drošības sistēmas, piemēram, transportlīdzekļos vai vagonos.
4. **Rūpīgi pārbaudiet sienas, griestus, grīdas un tamlīdzīgas vietas, lai novērstu elektrotraumu, gāzes noplūdes, sprādzienu un citu apdraudējumu iespējamību, ko var izraisīt zem sprieguma esošu vadu, cauruļvadu vai gāzes cauruļu aizķeršana ar skavu.**
5. **Izmantojiet tikai tādus stiprinājumus, kas norādīti šajā rokasgrāmatā.** Citu stiprinājumu lietošana var izraisīt darbarīka nepareizu darbību.
6. **Nekādā gadījumā nemēģiniet izjaukt darbarīku un neizmantojiet to citam nolūkam kā vien stiprinājumu iedzīšanai.**
7. **Nelietojiet darbarīku bez stiprinājumiem.** Tādējādi tiek saīsināts darbarīka darbmūžs.
8. **Nekavējoties pārtrauciet skavu dzīšanu, ja konstatējat, ka darbarīks nedarbojas pareizi.**
9. **Nekad nedzeniet stiprinājumus materiālos, kurus stiprinājums varētu caursist un izlidot tiem cauri kā šāviņš.**
10. **Nekad vienlaicīgi nespiediet slēdža mēlīti un saskares elementu, ja neesat gatavs nostiprināt apstrādājamo materiālu. Ļaujiet, lai saskares elements nospiežas pret materiālu. Nekad nemainiet saskares elementa paredzēto nolūku, nostiprinot to iespiestā stāvoklī vai spiežot ar roku.**
11. **Nekādā gadījumā nemēģiniet izjaukt saskares elementu. Regulāri pārbaudiet saskares elementa pareizu darbību.**
12. **Kad darbarīku neizmantojat, izņemiet no tā stiprinājumus.**
13. **Nelieciet magnētus vai līdzīgas magnētiskas ierīces darbarīka tuvumā.** Tas var ietekmēt magnētisko sensoru darbarīkā.

Svarīgi drošības norādījumi par akumulatora kasetni

1. **Pirms akumulatora lietošanas izlasiet visus norādījumus un brīdinājumus, kuri attiecas uz (1) akumulatora lādētāju, (2) akumulatoru un (3) ierīci, kurā tiek izmantots akumulators.**
2. **Akumulatora kasetni nedrīkst ne pārveidot, ne izjaukt.** Citādi var tikt izraisīta aizdegšanās,

pārmērīgs karstums vai sprādziens.

3. **Ja akumulatora darbības laiks kļuva ievērojami īsāks, nekavējoties pārtrauciet to izmantot. Citādi, tas var izraisīt pārkarsējumu, uzliesmojumu vai pat sprādzienu.**
4. **Ja elektrolīts nonāk acīs, izskalojiet tās ar tīru ūdens un nekavējoties griezieties pie ārsta. Tas var izraisīt redzes zaudēšanu.**
5. **Neradiet īssavienojumu akumulatora kasetnē:**
   (1) **Nepieskarieties spailēm ar elektrību vadošiem materiāliem.**
   (2) **Neuzglabājiet akumulatoru kasetni kopā ar citiem metāla priekšmetiem, tādiem kā naglas, monētas u. c.**
   (3) **Nepakļaujiet akumulatora kasetni ūdens vai lietus iedarbībai.**
   Akumulatora īssavienojums var radīt spēcīgu strāvas plūsmu, pārkaršanu, uzliesmojumu un pat sabojāt akumulatoru.
6. **Neglabājiet un neizmantojiet darbarīku un akumulatora kasetni vietās, kur temperatūra var sasniegt vai pārsniegt 50 °C (122 °F).**
7. **Nededziniet akumulatora kasetni, pat ja tā ir stipri bojāta vai pilnībā nolietota. Akumulatora kasetne ugunī var eksplodēt.**
8. **Akumulatora kasetni nedrīkst naglot, griezt, saspiest, mest vai nomest, kā arī pa to nedrīkst sist ar cietu priekšmetu.** Šādas darbības var izraisīt aizdegšanos, pārmērīgu karstumu vai sprādzienu.
9. **Neizmantojiet bojātu akumulatoru.**
10. **Uz izmantotajiem litija jonu akumulatoriem attiecas likumdošanas prasības par bīstamiem izstrādājumiem.**
    Komerciālā transportēšanā, ko veic, piemēram, trešās puses, transporta uzņēmumi, jāievēro uz iesaiņojuma un marķējuma norādītās īpašās prasības.
    Lai izstrādājumu sagatavotu nosūtīšanai, jāsazinās ar bīstamo materiālu speciālistu. Ievērojiet arī citus attiecināmos valsts normatīvus.
    Vaļējus kontaktus nosedziet ar līmlenti vai citādi pārklājiet, bet akumulatoru iesaiņojiet tā, lai sainī tas nevarētu izkustēties.
11. **Lai utilizētu akumulatora kasetni, izņemiet to no darbarīka un likvidējiet drošā vietā. Ievērojiet vietējos noteikumus par akumulatora likvidēšanu.**
12. **Izmantojiet šos akumulatorus tikai ar izstrādājumiem, kurus norādījis Makita.** Ievietojot šos akumulatorus nesaderīgos izstrādājumos, var rasties ugunsgrēks, pārmērīgs karstums, tie var uzsprāgt vai no tiem var iztecēt elektrolīts.
13. **Ja darbarīks netiks lietots ilgu laiku, no tā jāizņem akumulators.**
14. **Lietošanas laikā vai pēc tās akumulatora kasetne var uzkrāt siltumu, kas var izraisīt apdegumus vai zemas temperatūras apdegumus. Ar karstu akumulatora kasetni apejieties rūpīgi.**
15. **Nepieskarieties darbarīka izvadam uzreiz pēc lietošanas, jo tas var būt sakarsis un izraisīt apdegumus.**
16. **Neļaujiet akumulatora kasetnes spailēs, atverēs un rievās uzkrāties skaidām, putekļiem vai netīrumiem.** Tas var izraisīt sasilšanu, aizdegšanos, sprādzienu un instrumenta vai akumulatora kasetnes nepareizu darbību, un lietotājs var gūt apdegumus vai ievainojumus.
17. **Neizmantojiet akumulatora kasetni augstsprieguma līniju tuvumā, izņemot gadījumus, kad darbarīks ir piemērots lietošanai augstsprieguma līniju tuvumā.** Citādi darbarīks vai akumulatora kasetne var sākt darboties nepareizi vai tikt sabojāti.
18. **Glabājiet akumulatoru bērniem nepieejamā vietā.**

SAGLABĀJIET ŠOS NORĀDĪJUMUS.

UZMANĪBU: **Lietojiet tikai oriģinālos Makita akumulatorus.** Ja lietojat neoriģinālus Makita akumulatorus vai pārveidotus akumulatorus, tie var uzsprāgt un izraisīt aizdegšanos, traumas un materiālos zaudējumus. Tiks anulēta arī Makita darbarīka un lādētāja garantija.

IEVĒRĪBAI: Makita neuzņemas atbildību par jebkādu negadījumu, kas radies no tādu akumulatoru izmantošanas, kas nav oriģinālie Makita akumulatori, vai arī no pārveidotu akumulatoru izmantošanas. Oriģinālie Makita akumulatori ir rūpīgi izvērtēti attiecībā uz to saderību ar Makita darbarīkiem un lādētājiem saskaņā ar piemērojamiem normatīvajiem aktiem un drošības standartiem.

Ieteikumi akumulatora kalpošanas laika pagarināšanai

1. **Uzlādējiet akumulatora kasetni, pirms tā ir pilnībā izlādējusies. Vienmēr, kad ievērojat, ka darbarīka darba jauda zudusi, apturiet darbarīku un uzlādējiet akumulatora kasetni.**
2. **Nekad neuzlādējiet pilnībā uzlādētu akumulatora kasetni. Pārmērīga uzlāde saīsina akumulatora kalpošanas laiku.**
3. **Uzlādējiet akumulatora kasetni istabas temperatūrā 10 °C - 40 °C. Karstai akumulatora kasetnei pirms uzlādes ļaujiet atdzist.**
4. **Kad akumulatora kasetne netiek izmantota, izņemiet to no darbarīka vai lādētāja.**
5. **Uzlādējiet litija jonu akumulatora kasetni, ja to ilgstoši nelietosit (vairāk nekā sešus mēnešus).**

FUNKCIJU APRAKSTS

UZMANĪBU: **Pirms darbarīka regulēšanas vai tā darbības pārbaudes vienmēr pārliecinieties, ka darbarīks ir izslēgts un akumulatora kasetne ir izņemta.**

Akumulatora kasetnes uzstādīšana un izņemšana

⚠UZMANĪBU: **Vienmēr pirms akumulatora kasetnes uzstādīšanas vai noņemšanas izslēdziet darbarīku.**

⚠UZMANĪBU: **Uzstādot vai izņemot akumulatora kasetni, darbarīku un akumulatora kasetni turiet cieši.** Ja darbarīku un akumulatora kasetni netur cieši, tie var izkrist no rokām un radīt bojājumus darbarīkam un akumulatora kasetnei, kā arī izraisīt ievainojumus.

Lai uzstādītu akumulatora kasetni, salāgojiet akumulatora kasetnes mēlīti ar rievu ietvarā un iebīdiet to vietā. Ievietojiet to līdz galam, līdz tā ar klikšķi nofiksējas. Ja redzams attēlā parādītais sarkanas krāsas indikators, tas nozīmē, ka tas nav pilnīgi nofiksēts.

Lai izņemtu akumulatora kasetni, izvelciet to no darbarīka, pārbīdot kasetnes priekšpusē esošo pogu.

► **Att.1:** **1.** Sarkanas krāsas indikators **2.** Poga **3.** Akumulatora kasetne

⚠UZMANĪBU: **Vienmēr ievietojiet akumulatora kasetni tā, lai sarkanais indikators nebūtu redzams.** Pretējā gadījumā tā var nejauši izkrist no darbarīka un izraisīt jums vai apkārtējiem traumas.

⚠UZMANĪBU: **Neievietojiet akumulatora kasetni ar spēku.** Ja kasetne neslīd ietvarā viegli, tā nav pareizi ielikta.

Darbarīka/akumulatora aizsardzības sistēma

Darbarīkam ir darbarīka/akumulatora aizsardzības sistēma. Šī sistēma automātiski izslēdz strāvas padevi motoram, lai pagarinātu darbarīka un akumulatora darbmūžu. Lietošanas laikā darbarīks automātiski pārstās darboties, ja darbarīku vai akumulatoru pakļaus kādam no šādiem apstākļiem.

► **Att.2:** **1.** Lampa **2.** Barošanas/režīma indikators

* Slēdža konstrukcija ir atšķirīga atkarībā no jūsu dzīvesvietas reģiona.

Aizsardzības statusa indikācija

Lampa		Barošanas/režīma indikators		Statuss
Deg	Mirgo	Deg	Mirgo	
				Pārkaršana
				Pārmērīga izlāde

Aizsardzība pret pārkaršanu

Kad akumulators ir pārkarsis, darbarīks automātiski pārstāj darboties, sniedzot statusa indikāciju. Šādā gadījumā ļaujiet darbarīkam/akumulatoram atdzist, pirms atkārtoti ieslēdzat darbarīku.

Aizsardzība pret akumulatora pārmērīgu izlādi

Kad atlikusī akumulatora jauda ir zema, darbarīks automātiski pārstāj darboties. Šādā gadījumā izņemiet no darbarīka akumulatoru un uzlādējiet to.

Aizsardzība pret citiem cēloņiem

Aizsardzības sistēma ir paredzēta arī pret citiem cēloņiem, kas varētu izraisīt darbarīka bojājumus, un nodrošina automātisku darbarīka apturēšanu. Ja darbarīka darbība ir īslaicīgi apstājusies vai tas pārstājis darboties, cēloņu novēršanai veiciet visas tālāk norādītās darbības.

1. Izslēdziet un ieslēdziet darbarīku, lai to no jauna iedarbinātu.
2. Uzlādējiet akumulatoru(-us) vai nomainiet to/tos ar uzlādētu(-iem) akumulatoru(-iem).
3. Ļaujiet iekārtai un akumulatoram(-iem) atdzist.

Ja pēc aizsardzības sistēmas atjaunošanas nav uzlabojumu, sazinieties ar vietējo Makita tehniskās apkopes centru.

Atlikušās akumulatora jaudas indikators

Tikai akumulatora kasetnēm ar indikatoru

Nospiediet akumulatora kasetnes pārbaudes pogu, lai pārbaudītu akumulatora atlikušo uzlādes līmeni. Indikatori iedegsies uz dažām sekundēm.

► **Att.3:** **1.** Indikatora lampas **2.** Pārbaudes poga

Indikatora lampas			Atlikusī jauda
Iededzies	Izslēgts	Mirgo	
			No 75% līdz 100%
			No 50% līdz 75%
			No 25% līdz 50%
			No 0% līdz 25%
			Uzlādējiet akumulatoru.
			Iespējama akumulatora kļūme.

PIEZĪME: Reālā jauda var nedaudz atšķirties no norādītās atkarībā no lietošanas apstākļiem un apkārtējās temperatūras.

PIEZĪME: Akumulatora aizsardzības sistēmas darbības laikā mirgo pirmais (kreisais malējais) indikators.

Ieslēgšanas slēdža darbība

⚠UZMANĪBU: **Pirms akumulatora kasetnes uzstādīšanas darbarīkā vienmēr pārbaudiet, vai slēdža mēlīte darbojas pareizi un pēc atlaišanas atgriežas stāvoklī „OFF" (Izslēgts).**

Turiet nospiestu galveno ieslēgšanas pogu, lai ieslēgtu darbarīku. Iedegas barošanas indikators.
Lai darbarīku izslēgtu, turiet nospiestu galveno ieslēgšanas pogu, līdz nodziest barošanas indikators.

PIEZĪME: Slēdža konstrukcija ir atšķirīga atkarībā no jūsu dzīvesvietas reģiona.

► **Att.4:** **1.** Galvenā ieslēgšanas poga **2.** Barošanas indikators

PIEZĪME: Darbarīku nevar ieslēgt, kamēr ir aktivizēta slēdža mēlīte vai saskares elements. Pirms darbarīka ieslēgšanas atlaidiet slēdža mēlīti un saskares elementu.

PIEZĪME: Darbarīku nevar izslēgt, kamēr tiek veikta naglu dzīšana.

PIEZĪME: Galvenais barošanas slēdzis automātiski izslēdzas, ja darbarīku atstāj bez uzraudzības ilgāku laiku.

Nostrādes režīma izvēle

Atkarībā no valsts

PIEZĪME: Dažos reģionos un valstīs ir pieejams tikai vienas naglas režīms. Slēdža konstrukcija ir atšķirīga atkarībā no jūsu dzīvesvietas reģiona.

Darbarīkā izmantota selektīva nostrādes ierosme. Nospiediet un īsu brīdi paturiet nostrādes režīma slēdža pogu, lai atlasītu vajadzīgo nostrādes režīmu.

► **Att.5:** **1.** Nostrādes režīma slēdža poga **2.** Secīgas nostrādes režīma indikators **3.** Saskares nostrādes režīma indikators

Režīma slēdzis	Nostrādes režīms	Funkcija
	Pilnībā secīga nostrāde	Vienu naglu iedzen ar vienu secīgu darbību. Piemērots uzmanīgai un precīzai naglas iedzīšanai un noderīgs, ja nepieciešams precīzi novietot stiprinājumu.
	Saskares nostrāde	Pieejama gan vienas naglas iedzīšana, gan nepārtraukta naglu dzīšana. Vēlams, ja vajadzīga augstražīga stiprinājumu novietošana.

 : nav pieejams dažos reģionos un valstīs.

PIEZĪME: Nostrādes režīmu nevar pārslēgt uz citu, kamēr ir aktivizēta slēdža mēlīte vai saskares elements.

Naglošanas dziļuma regulēšana

⚠BRĪDINĀJUMS: **Vienmēr pirms tapošanas dziļuma regulēšanas pārliecinieties, ka jūsu pirksti neatrodas uz slēdža mēlītes vai saskares elementa un akumulatora kasetne ir izņemta.**

Lai noregulētu naglošanas dziļumu, pagrieziet regulētāju. Regulētāju griežot virzienā A, naglošanas dziļums padziļinās; seklākai naglošanai grieziet virzienā B, kā attēlots. Naglošanas dziļuma regulēšanas diapazons ir 8,5 mm.

► **Att.6:** **1.** Regulētājs

IEVĒRĪBAI: **Negrieziet regulētāju pārāk daudz, jo tas var iesprūst.**

Regulējiet naglošanas dziļumu pēc nepieciešamības.

► **Att.7:** **1.** Pārāk dziļi **2.** Līdz ar virsmu **3.** Pārāk sekli

Lampas ieslēgšana

⚠UZMANĪBU: **Neskatieties lampā vai tieši uz gaismas avotu.**

Nospiediet slēdža mēlīti vai iedarbiniet saskares elementu, lai ieslēgtu lampu. Kamēr slēdža mēlīte nospiesta vai saskares elements iedarbināts, lampa deg. Apmēram 10 sekundes pēc slēdža mēlītes atlaišanas un saskares elementa izslēgšanas lampa nodziest.

► **Att.8:** **1.** Lampa

PIEZĪME: Ar sausu lupatiņu notīriet netīrumus no lampas lēcas. Izvairieties saskrāpēt lampas lēcu, jo tādējādi tiek samazināts apgaismojums.

PIEZĪME: Kad akumulatora enerģijas līmenis kļūst pārāk zems, darbarīks var nedzīt naglas, pat ja lampa vēl deg. Šādā gadījumā uzlādējiet akumulatora kasetni.

MONTĀŽA

⚠UZMANĪBU: **Pirms jebkādu darbību veikšanas ar naglotāju vienmēr pārliecinieties, ka jūsu pirksti nav novietoti uz slēdža mēlītes vai kontaktelementa un akumulatora kasetne ir izņemta.**

Naglu ievietošana vai izņemšana

⚠UZMANĪBU: **Pirms naglu ievietošanas vienmēr pārliecinieties, ka ir izņemta akumulatora kasetne.** Nejauša izšaušana var izraisīt traumas un materiālus zaudējumus.

⚠UZMANĪBU: **Uzmanieties, lai neiespiestu pirkstus aptverē.** Naglu bīdītājs cenšas atlēkt atpakaļ sākotnējā pozīcijā, ja vien to nepietur pretī.

IEVĒRĪBAI: **Uzmanīgi pabīdiet naglu bīdītāju pa aptveri.** Spēcīga naglu bīdītāja saskare ar naglu lenti var sabojāt naglas.

1. Izņemiet akumulatora kaseti.

2. Ievietojiet naglu lenti aptveres spraugā.

Savietojiet naglu galvu kontūru ar spraugas kontūru.
► **Att.9: 1.** Sprauga **2.** Naglu galvu kontūra

3. Saspiediet bīdītāja sviru, lai paceltu bīdītāja plāksni virs ielādētās naglu lentes. Pēc tam pavelciet naglu bīdītāju pret spraugu.
► **Att.10: 1.** Bīdītāja svira **2.** Naglu bīdītājs

4. Atlaidiet bīdītāja sviru un atbīdiet naglu bīdītāju atpakaļ, kontrolēti atbrīvojot atsperes nospriegojumu.
► **Att.11: 1.** Bīdītāja svira **2.** Naglu bīdītājs

IEVĒRĪBAI: **Gādājiet, lai naglu lente būtu pareizi ievietota aptverē un nostiprināta ar bīdītāja plāksni.**

Ja tā nav, pamēģiniet ielādēt atkārtoti.

IEVĒRĪBAI: **Nelietojiet deformētas naglas vai naglu lentes. Izmantojiet šajā rokasgrāmatā norādītās naglas.** Šajā rokasgrāmatā nenorādītu naglu izmantošana var izraisīt naglu iestrēgšanu un darbības traucējumus.

► **Att.12**

Lai izņemtu naglas, izpildiet iepriekš aprakstītās darbības pretējā secībā.
► **Att.13**

Palielinātas ietilpības aptveres uzstādīšana

Papildu piederumi

UZMANĪBU: **Pirms palielinātas ietilpības aptveres uzstādīšanas vienmēr noteikti izņemiet visas aptverē palikušās naglas un noņemiet akumulatora kasetni.**

Izmantojiet lielas ietilpības aptveres papildierīci, lai darbarīkā ietilptu vairāk naglu.

1. Ar sešstūru uzgriežņu atslēgu atskrūvējiet un izņemiet skrūves, ar kurām piestiprināta aptvere.
► **Att.14: 1.** Aptvere **2.** Skrūves

2. Mazliet paceliet standartā uzstādītās aptveres galu un izvelciet to taisni ārā.
► **Att.15: 1.** Standartā uzstādītā aptvere

3. Ievietojiet palielinātas ietilpības aptveres fiksācijas plāksni dzīšanas vadotnes fiksācijas rievā pareizā leņķī. Savietojiet skrūvju atveres aptverē ar atverēm dzīšanas vadotnē. Pēc tam ar sešstūru uzgriežņu atslēgu pamazām pievelciet skrūves.
► **Att.16: 1.** Palielinātas ietilpības aptvere
2. Fiksācijas plāksne **3.** Fiksācijas rieva
4. Dzīšanas vadotne **5.** Skrūvju atveres

4. Pievelciet palielinātas ietilpības aptveri pie darbarīka korpusa ar skrūvi.

5. Līdz galam pievelciet visas skrūves, lai nostiprinātu palielinātas ietilpības aptveri.
► **Att.17: 1.** Palielinātas ietilpības aptvere **2.** Skrūves

Uzgaļa pāreja

UZMANĪBU: **Pirms uzgaļa pārejas uzlikšanas vai noņemšanas vienmēr pārliecinieties, ka jūsu pirksti neatrodas uz slēdža mēlītes vai saskares elementa, izņemiet visas aptverē palikušās naglas un noņemiet akumulatora kasetni.**

Ja naglas jādzen materiālā ar viegli bojājamu virsmu, pie saskares elementa piestipriniet uzgaļa pāreju.

Uzgaļa pārejas piestiprināšana

1. Uzmanīgi uzlieciet uzgaļa pāreju pār saskares elementa galu.
2. Atlaidiet slēdža mēlīti.
3. Novietojiet saskares elementu plakani uz materiāla, kuru iespējams sabojāt.
4. Spiediet saskares elementu cauri, līdz uzgaļa pāreja stingri uzmaucas uz saskares elementa gala.

► **Att.18: 1.** Uzgaļa pāreja **2.** Kontaktelements

PIEZĪME: Pārliecinieties, vai uzgaļa pārejas sviru galu izvirzījumi pilnībā nofiksējas pie saskares elementa.

► **Att.19: 1.** Sviru gali ar izvirzījumiem

Uzgaļa pārejas noņemšana

1. Apgrieziet darbarīku otrādi.
2. Atvienojiet uzgaļa pārejas sviras no saskares elementa gala un novelciet uzgaļa pāreju no darbarīka.

PIEZĪME: Ja uzgaļa pāreju ir grūti noņemt, atdaliet detaļas ar plakangala skrūvgriezi.

► **Att.20: 1.** Saskares elementa gals **2.** Uzgaļa pāreja
3. Sprauga

Darbarīka pakāršana

Pieejami divu veidu darbarīku āķi atkarībā no jūsu vajadzībām. Izmantojiet vai nu skavas formas āķi, vai C formas āķi, lai pakārtu darbarīku pie darbarīku plaukta, sliedes vai sienas.

UZMANĪBU: **Nekariniet āķi aiz jostas.** Ja āķis nejauši atvienojas un naglotājs nokrīt, naglas var nejauši izšauties un izraisīt traumas.

► **Att.21**

Skavas formas āķis
Ievietojiet skavas formas āķi rievā darbarīka korpusā un tad pieskrūvējiet to ar sešstūru bultskrūvi.
Lai noņemtu skavas formas āķi, atskrūvējiet skrūvi un pēc tam izņemiet āķi.
► **Att.22: 1.** Skavas formas āķis **2.** Sešstūru bultskrūve

C formas āķis
Savstarpēji savietojot abas skrūvju atveres, uzlieciet C formas āķi uz darbarīka korpusa ar C formas āķa atvērumu uz augšu. Pievelciet C formas āķi ar divām sešstūru bultskrūvēm.
Lai noņemtu C formas āķi, atskrūvējiet skrūves un pēc tam izņemiet āķi.
► **Att.23: 1.** C formas āķis **2.** Sešstūru skrūves

C formas āķi var novietot ar 90 grādu intervālu.

Piespiediet āķi uz augšu, noturiet tā un pagrieziet to vēlamajā pozīcijā.
► **Att.24: 1.** C formas āķis

Sešstūru uzgriežņu atslēgas glabāšana

Turiet komplektācijā iekļauto sešstūru uzgriežņu atslēgu gatavībā uz atslēgas turētāja, kad to neizmantojat.
► **Att.25: 1.** Sešstūru uzgriežņu atslēga **2.** Uzgriežņu atslēgas turētājs

EKSPLUATĀCIJA

Drošības sistēmas pārbaude

⚠*BRĪDINĀJUMS:* Pirms darba sākšanas pārliecinieties, ka visas drošības sistēmas ir darba kārtībā. Pretējā gadījumā var rasties trauma.

► **Att.26: 1.** Slēdža mēlīte **2.** Saskares elements **3.** Aptvere **4.** Naglu bīdītājs

Pirms darba sākšanas pārbaudiet, vai drošības sistēmā nav radušās kļūmes vai darbības traucējumi, izpildot tālākos norādījumus.

1. Noņemiet darbarīka akumulatora kasetni. Pēc tam izņemiet visas aptverē palikušās naglas.

2. Ievietojiet akumulatora kasetni un ieslēdziet darbarīku.

3. Piespiediet slēdža mēlīti, saskares elementam nepieskaroties materiālam.

4. Pieskarieties saskares elementu materiālam, nenospiežot slēdža mēlīti.

Ja darbarīks darbojas iepriekš 3. vai 4. solī aprakstītajā situācijā, drošības sistēma nedarbojas pareizi. Nekavējoties pārtrauciet darbarīka lietošanu un lūdziet vietējo Makita servisa centru veikt remontu.

Naglu dzīšana

⚠*BRĪDINĀJUMS:* Turiet kontaktelementu cieši uz materiāla, līdz nagla ir pilnībā iedzīta. Nejauša izšaušana var izraisīt traumas.

⚠*UZMANĪBU:* Pirms akumulatora kasetnes uzstādīšanas darbarīkā, vienmēr pārbaudiet, vai slēdža mēlīte darbojas pareizi un pēc atlaišanas atgriežas „OFF" (izslēgts) stāvoklī.

⚠*UZMANĪBU:* Nedzeniet naglas cietos materiālos, piemēram, metālā un līdzīgos. Ja nagla nevar caursist materiālu, naglotāju var atsist atpakaļ jūsu virzienā un izraisīt traumu.

⚠*UZMANĪBU:* Ekspluatācijas laikā darbarīku turiet cieši.

***IEVĒRĪBAI:* Darbarīks nesāk stiprināšanu, aktivizējot tikai vai nu slēdža mēlīti, vai saskares elementu, ja piecas sekundes nav darbināts neviens slēdzis. Atlaidiet slēdža mēlīti vai pavelciet saskares elementu nost no apstrādājamā materiāla un pēc tam atlieciet to atpakaļ, lai atsāktu stiprināšanu.**

PIEZĪME: Ja ilgu laiku nepārtraukti dzenat naglas, motora izdalītais siltums sakarsēs izplūdes gaisu.

Darbarīkam ir divi naglošanas darbības režīmi – pilnībā secīga nostrāde un saskares nostrāde.

PIEZĪME: Dažos reģionos un valstīs ir pieejams tikai vienas naglas režīms (pilnībā secīga nostrāde). Slēdža konstrukcija ir atšķirīga atkarībā no jūsu dzīvesvietas reģiona.

Pilnībā secīga nostrāde

Šajā režīmā vienu naglu var iedzīt ar vienu secīgu darbību.
Lai darbarīks nostrādātu, nepieciešams aktivizēt saskari ar apstrādājamo materiālu un pēc tam slēdža mēlīti noteiktā secībā. Lai turpinātu dzīt naglas, atlaidiet un atkārtoti aktivizējiet slēdžus tādā pašā secībā.

1. Turiet nospiestu galveno ieslēgšanas pogu, lai ieslēgtu darbarīku.

2. Pārliecinieties, vai iedegas secīgas nostrādes režīma indikators.
► **Att.27: 1.** Nostrādes režīma slēdža poga **2.** Secīgas nostrādes režīma indikators

3. Novietojiet saskares elementu līdzeni uz materiāla.
► **Att.28: 1.** Saskares elements

4. Pilnībā nospiediet slēdža mēlīti, lai iedzītu naglu.
► **Att.29: 1.** Slēdža mēlīte

5. Atlaidiet pirkstu no slēdža mēlītes. Pēc tam paceliet saskares elementu nost no materiāla.

Lai iedzītu nākamo naglu, atkārtojiet darbības no 3 līdz 5 tādā pašā secībā.

Saskares nostrāde

Atkarībā no valsts

Šajā režīmā iespējams izvēlēties nepārtrauktu vai vienreizēju naglošanu atkarībā no mēlītes darbību secības. Lai darbarīks nostrādātu, saskari ar apstrādājamo materiālu un slēdža mēlīti var aktivizēt jebkurā secībā. Atlaidiet un atkārtoti aktivizējiet saskari ar apstrādājamo materiālu, lai dzītu naglas nepārtraukti.

Vienreizēja naglas iedzīšana

1. Turiet nospiestu galveno ieslēgšanas pogu, lai ieslēgtu darbarīku.

2. Nospiediet un īsu brīdi paturiet nostrādes režīma slēdža pogu, lai atlasītu saskares nostrādes režīmu.

Saskares nostrādes režīma indikators iedegas.
► **Att.30: 1.** Nostrādes režīma slēdža poga **2.** Saskares nostrādes režīma indikators

3. Novietojiet saskares elementu līdzeni uz materiāla.

4. Pilnībā nospiediet slēdža mēlīti, lai iedzītu naglu.

5. Atlaidiet pirkstu no slēdža mēlītes. Pēc tam paceliet saskares elementu nost no materiāla.

Lai iedzītu nākamo naglu, atkārtojiet darbības no 3 līdz 5 tādā pašā secībā.

Nepārtraukta naglu dzīšana

1. Turiet nospiestu galveno ieslēgšanas pogu, lai ieslēgtu darbarīku.

2. Nospiediet un īsu brīdi paturiet nostrādes režīma slēdža pogu, lai atlasītu saskares nostrādes režīmu.

Saskares nostrādes režīma indikators iedegas.

3. Nospiediet slēdža mēlīti.
► **Att.31: 1.** Slēdža mēlīte

4. Novietojiet saskares elementu līdzeni uz materiāla, lai iedzītu naglu.

5. Pārvietojiet darbarīku uz nākamo vietu, turot nospiestu slēdža mēlīti, un novietojiet saskares elementu līdzeni uz materiāla, lai iedzītu nākamās naglas.
► **Att.32: 1.** Slēdža mēlīte **2.** Saskares elements

Mehānisms, kas novērš lietošanu, kad beigušās skavas

Kad atlikušo naglu skaits aptverē samazinās līdz 7 - 9 gabaliem modelim DBN900 vai 6 - 7 gabaliem modelim DBN901, slēdzi vairs nevar aktivizēt, un instruments pārtrauc darboties. Pirms darbības atsākšanas ievietojiet aptverē jaunas lentē savienotas naglas.

Iestrēgušu naglu izņemšana

⚠*BRĪDINĀJUMS:* Pirms iestrēgušu naglu izņemšanas vienmēr pārliecinieties, ka ir izņemta akumulatora kasetne.

Ja nagla iestrēgst, uzmanīgi aplūkojiet naglas padeves un dzīšanas mezglu. Iestrēgšanu parasti izraisa tas, ka naglas ieķīlējas starp naglas izgrūdēju un dzīšanas vadotni.

Sastrēguma likvidēšana

⚠*BRĪDINĀJUMS:* Nespiediet naglas izgrūdēju ar spēku. Nesitiet pa naglas izgrūdēju un naglām ar jebkādiem instrumentiem, lai likvidētu sastrēgumu. Paturiet prātā, ka darbarīku uzlādē ar saspiestu gaisu un iekšā saglabājas spiediens. Rokasgrāmatā aprakstīto piesardzības pasākumu neievērošana var izraisīt smagus ievainojumus.

⚠*BRĪDINĀJUMS:* Likvidējot sastrēgumus, nekādā gadījumā nevērsiet darbarīku pret sevi vai citiem tuvumā esošiem cilvēkiem. Šā noteikuma neievērošana rada ievainojuma risku nejaušas darbarīka nostrādes dēļ, jo darbarīks ir uzlādēts ar saspiestu gaisu rūpnīcā noblīvētā kamerā.

⚠*UZMANĪBU:* Lai atrisinātu biežu iestrēgšanu vai grūti likvidējamus sastrēgumus, vērsieties vietējā Makita servisa centrā.

1. Noņemiet darbarīka akumulatora kasetni.

2. Izņemiet visas aptverē palikušās naglas.

3. Likvidējiet sastrēgumu, izmantojot plakanknaibles vai līdzīgu instrumentu.

PIEZĪME: Noņemiet aptveri no darbarīka, ja nagla iestrēgusi naglas padeves un dzīšanas mezglā.

4. Ar sešstūru uzgriežņu atslēgu atskrūvējiet un izņemiet skrūves, ar kurām piestiprināta aptvere. Mazliet paceliet aptveres galu un izvelciet to taisni ārā.
► **Att.33: 1.** Aptvere **2.** Skrūves

5. Izņemiet naglas, kas iestrēgušas naglu izejas atverē, vai caur dzīšanas vadotni.

Ar knaiblēm salieciet iestrēgušo naglu tā, lai naglas galviņu varētu izvilkt caur dzīšanas vadotnes spraugu. Tad izņemiet iestrēgušo naglu.
► **Att.34: 1.** Iestrēgusi nagla **2.** Naglu izejas atvere **3.** Dzīšanas vadotne

Nagla var iestrēgt naglas padeves spraugā aptverē. Ar knaiblēm salieciet iestrēgušo naglu tā, lai naglas galviņu varētu izvilkt caur aptveres spraugu. Tad izņemiet iestrēgušo naglu.
► **Att.35: 1.** Iestrēgusi nagla **2.** Aptvere

6. Ievietojiet aptveres fiksācijas plāksni dzīšanas vadotnes fiksācijas rievā pareizā leņķī. Savietojiet skrūvju atveres aptverē ar atverēm dzīšanas vadotnē. Pievelciet aptveri pie darbarīka korpusa ar skrūvēm.

Izgrūdēja pozīcijas inicializēšana

Pēc naglas iestrēgšanas vai tad, ja akumulatora jauda ir zema, naglas izgrūdējs var nebūt pareizi novietots aiz dzenamās naglas. Pirms darbības atsākšanas vienmēr veiciet inicializācijas darbības.

1. Noņemiet darbarīka akumulatora kasetni.

2. Izņemiet visas aptverē palikušās naglas.

3. Aplūkojiet naglu izgrūdēja pozīciju.

Ja no saskares elementa gala redzams izgrūdēja gals, inicializācijas laikā saskares elementu nevar pareizi aktivizēt.
► **Att.36: 1.** Naglu izgrūdējs **2.** Saskares elementa gals

Pagrieziet regulētāju, iestatot seklāko naglošanas dziļumu, lai saskares elements darbotos pareizi.
► **Att.37: 1.** Naglošanas dziļuma regulētājs

4. Ievietojiet akumulatora kasetni un ieslēdziet darbarīku.

5. Pavelciet naglu bīdītāju uz aptveres spraugas pusi un noturiet tā. Pēc tam novietojiet saskares elementu uz materiāla, kuru iespējams sabojāt.

6. Līdz galam nospiediet slēdža mēlīti ar aktivizētu saskares elementu, lai atiestatītu izgrūdēja pozīciju.
► **Att.38: 1.** Naglu bīdītājs **2.** Aptveres sprauga **3.** Saskares elements **4.** Slēdža mēlīte

Izgrūdēja pozīcija tiek inicializēta pareizi.

7. Noņemiet darbarīka akumulatora kasetni. Ielādējiet naglu lenti aptverē. Ievietojiet akumulatora kasetni atpakaļ darbarīkā.

APKOPE

⚠***BRĪDINĀJUMS:*** **Neizjauciet šo darbarīku.** Šis darbarīks ir noblīvēts, un tajā ir saspiests gaiss, tāpēc tā izjaukšana var izraisīt smagu traumu.



⚠***UZMANĪBU:*** **Pirms darbarīka pārbaudes vai apkopes vienmēr pārliecinieties, ka darbarīks ir izslēgts un akumulatora kasetne ir izņemta.**

IEVĒRĪBAI: **Nekad neizmantojiet gazolīnu, benzīnu, atšķaidītāju, spirtu vai līdzīgus šķidrumus. Tas var radīt izbalēšanu, deformāciju vai plaisas.**

Lai saglabātu izstrādājuma DROŠU un UZTICAMU darbību, remontdarbus, apkopi un regulēšanu uzticiet veikt tikai Makita pilnvarotam vai rūpnīcas apkopes centram, un vienmēr izmantojiet tikai Makita rezerves daļas.

Profilaktiskā apkope

Regulāri rūpīgi notīriet un pārbaudiet kustīgās daļas (t. i., saskares elementu, naglu bīdītāju utt.), lai uzturētu tās tīras no putekļiem un gružiem, kuri varētu uzkrāties laika gaitā.

PIEZĪME: Ja kustīgās un slīdošās daļas, kas parādītas attēlā tālāk, darbojas slikti vai neefektīvi, nopūtiet visus pieķērušos putekļus un gružus un pēc tam noslaukiet šīs daļas.

► **Att.39:** **1.** Naglu padeves sliedes **2.** Naglošanas dziļuma regulētājs **3.** Saskares elements **4.** Naglu bīdītājs

PAPILDU PIEDERUMI

⚠***UZMANĪBU:*** **Šos piederumus un papildierīces ir ieteicams lietot kopā ar šajā rokasgrāmatā aprakstīto Makita darbarīku.** Izmantojot citus piederumus vai palīgierīces, pastāv traumu risks. Piederumu vai palīgierīci izmantojiet tikai paredzētajam nolūkam.

Ja jums vajadzīga palīdzība vai precīzāka informācija par šiem piederumiem, vērsieties savā tuvākajā Makita apkopes centrā.

- Naglas
- Palielinātas ietilpības aptveres
- Makita oriģinālais akumulators un lādētājs

PIEZĪME: Daži sarakstā norādītie izstrādājumi var būt iekļauti instrumenta komplektācijā kā standarta piederumi. Tie dažādās valstīs var būt atšķirīgi.

SPECIFIKACIJOS

Modelis:	DBN900	DBN901
Kalimo galvutės forma	Įspausta	Apvali
Vinies ilgis	50–90 mm	
Kotelio skersmuo	ø2,9–3,3 mm	ø2,9–3,8 mm
Dėtuvės talpa	51–58 vinis (1 juosta + 11–18 vinis)	36–41 vinys (1 juosta + 11–16 vinių)
Vinių sulygiavimo kampas	30–34°	20–22°
Matmenys (ilgis x plotis x aukštis)*1	326 x 186 x 358 mm	389 x 189 x 358 mm
Nominali įtampa	Nuol. sr. 18 V	
Grynasis svoris	4,9–5,4 kg	5,0–5,4 kg

*1 be kablių

- Atliekame tęstinius tyrimus ir nuolatos tobuliname savo gaminius, todėl čia pateikiamos specifikacijos gali būti keičiamos be įspėjimo.
- Skirtingose šalyse specifikacijos gali skirtis.
- Grynojo svorio vertė apima lengviausią ir sunkiausią įprastai ir saugiai naudojamų papildomų įtaisų bei akumuliatorių kasečių derinį, nurodytą naudojimo instrukcijoje.

Tinkama akumuliatoriaus kasetė ir (arba) įkroviklis

Akumuliatoriaus kasetė	BL1820B / BL1830B / BL1840B / BL1850B / BL1860B
Įkroviklis	DC18RC / DC18RD / DC18RE / DC18SD / DC18SE / DC18SF / DC18SH / DC18WC

- Atsižvelgiant į gyvenamosios vietos regioną, kai kurios pirmiau nurodytos akumuliatoriaus kasetės ir įkrovikliai gali būti neprieinami.

⚠*ĮSPĖJIMAS:* Naudokite tik akumuliatoriaus kasetes ir įkroviklius, kurie nurodyti anksčiau. Naudojant bet kurias kitas akumuliatoriaus kasetes ir įkroviklius, gali kilti sužeidimo ir gaisro pavojus.

Simboliai

Toliau yra nurodyti simboliai, kurie gali būti naudojami įrangai. Prieš naudodami įsitikinkite, kad suprantate jų reikšmę.

	Perskaitykite instrukcijų vadovą.
	Dėvėkite akių apsaugos priemones.
	Naudokite ausų apsaugos priemones.
	Naudokite akių ir ausų apsaugas.
	Nenaudokite stovėdami ant pastolių, kopėčių.
	Laikykite pirštus atokiau nuo gaiduko, kai nekalate tvirtinimo elementų, kad pistoletas atsitiktinai neiššautų.
	Įspėjimas: Įrankis gali veikti kontaktinio aktyvavimo režimu. Prieš naudodami šį įrankį, atidžiai perskaitykite instrukcijas ir įspėjimus.
 Ni-MH Li-ion	Taikoma tik ES šalims Kadangi įrangoje yra pavojingų komponentų, panaudota elektrinė ir elektroninė įranga, akumuliatoriai ir baterijos gali turėti neigiamo poveikio aplinkai ir žmonių sveikatai. Nešalinkite elektros ir elektroninių prietaisų ar baterijų kartu su buitinėmis atliekomis! Pagal Europos direktyvą dėl elektros ir elektroninės įrangos atliekų bei akumuliatorių ir baterijų ir panaudotų akumuliatorių ir baterijų bei jos pritaikymą nacionaliniams įstatymams, panaudota elektros ir elektroninė įranga, baterijos ir akumuliatoriai turi būti surenkami atskirai ir pristatomi į atskirą buitinių atliekų surinkimo punktą, kuris veikia pagal aplinkos apsaugos taisykles. Tai rodo perbrauktas konteinerio ant ratukų simbolis, pateiktas ant įrangos.

Numatytoji naudojimo paskirtis

Įrankis yra skirtas naudoti atliekant parengiamuosius vidaus darbus, pvz., grindų sijoms ar įprastoms gegnėms fiksuoti ir rėminimo 2 x 4 col. korpuse darbams atlikti.

Triukšmas

Įprastas triukšmo A lygis, nustatytas pagal EN62841-2-16:

Modelis DBN900
Garso slėgio lygis (L_{pA}): 95 dB (A)
Garso galios lygis (L_{WA}): 101 dB (A)
Paklaida (K): 3 dB (A)

Modelis DBN901
Garso slėgio lygis (L_{pA}): 97 dB (A)
Garso galios lygis (L_{WA}): 103 dB (A)
Paklaida (K): 3 dB (A)

PASTABA: Paskelbta (-os) triukšmo reikšmė (-ės) nustatyta (-os) pagal standartinį testavimo metodą ir jį galima naudoti vienam įrankiui palyginti su kitu.

PASTABA: Paskelbtoji (-osios) skleidžiamo triukšmo vertė (-ės) taip pat gali būti naudojama (-os) atliekant preliminarų poveikio vertinimą.

⚠*ĮSPĖJIMAS:* Dėvėkite ausų apsaugą.

⚠*ĮSPĖJIMAS:* Faktiškai naudojant elektrinį įrankį, keliamo triukšmo dydis gali skirtis nuo paskelbtosios (-ųjų) bendrosios (-ųjų) vertės (-čių), atsižvelgiant į būdus, kuriais yra naudojamas šis įrankis.

⚠*ĮSPĖJIMAS:* Siekdami apsaugoti operatorių, būtinai įvertinkite saugos priemones, remdamiesi vibracijos poveikio įvertinimu esant faktinėms naudojimo sąlygoms (atsižvelgdami į visas darbo ciklo dalis, pavyzdžiui, ne tik kiek laiko įrankis veikia, bet ir kiek kartų jis yra išjungiamas bei kai jis veikia be apkrovų).

Vibracija

Nepertraukiamos vibracijos bendroji vertė (triašio vektoriaus suma), nustatyta pagal standartą EN62841-2-16:

Modelis DBN900
Vibracijos emisija (a_h): 4,3 m/s^2
Paklaida (K): 1,5 m/s^2

Modelis DBN901
Vibracijos emisija (a_h): 4,6 m/s^2
Paklaida (K): 1,5 m/s^2

PASTABA: Paskelbta (-os) vibracijos bendroji (-osios) reikšmė (-ės) nustatyta (-os) pagal standartinį testavimo metodą ir jį galima naudoti vienam įrankiui palyginti su kitu.

PASTABA: Paskelbtoji (-osios) bendroji (-osios) vibracijos vertė (-ės) taip pat gali būti naudojama (-os) atliekant preliminarų poveikio vertinimą.

⚠*ĮSPĖJIMAS:* Faktiškai naudojant elektrinį įrankį, vibracijos emisija gali skirtis nuo paskelbtosios (-ųjų) bendrosios (-ųjų) vertės (-čių), atsižvelgiant į būdus, kuriais yra naudojamas šis įrankis.

⚠*ĮSPĖJIMAS:* Siekdami apsaugoti operatorių, būtinai įvertinkite saugos priemones, remdamiesi vibracijos poveikio įvertinimu esant faktinėms naudojimo sąlygoms (atsižvelgdami į visas darbo ciklo dalis, pavyzdžiui, ne tik kiek laiko įrankis veikia, bet ir kiek kartų jis yra išjungiamas bei kai jis veikia be apkrovų).

Toliau pateikiamos vidutinės pagreičio pikinės amplitudės vertės, atsirandančios dėl pakartotinių smūginių vibracijų (p_F), su atitinkama paklaida (K), nustatyta pagal EN62841-2-16.

Modelis DBN900
p_F: 1 391 m/s^2
Paklaida (K): 221 m/s^2

Modelis DBN901
p_F: 1 569 m/s^2
Paklaida (K): 374 m/s^2

PASTABA: Šios paskelbtosios vertės neturėtų būti naudojamos rankų-plaštakų vibracijos poveikiui nustatyti.

Atitikties deklaracijos

Tik Europos šalims

ES / JK atitikties deklaraciją galima rasti toliau pateiktu URL adresu.

https://support.makita.biz/doc/doc_index.html

SAUGOS ĮSPĖJIMAI

Bendrieji įspėjimai dirbant elektriniais įrankiais

⚠*ĮSPĖJIMAS* Perskaitykite visus saugos įspėjimus, nurodymus, peržiūrėkite paveikslėlius ir techninės sąlygas, pateiktas su šiuo elektriniu įrankiu. Nesilaikant toliau pateiktų nurodymų, galima patirti elektros šoką, sunkų sužalojimą ir (arba) sukelti gaisrą.

Išsaugokite visus įspėjimus ir instrukcijas, kad galėtumėte jas peržiūrėti ateityje.

Terminas „elektrinis įrankis“ pateiktuose įspėjimuose reiškia į maitinimo tinklą jungiamą (laidinį) elektrinį įrankį arba akumuliatoriaus maitinamą (belaidį) elektrinį įrankį.

Saugos įspėjimai, susiję su tvirtinimo elementų kalimo įrankiais

1. **Elkitės taip, tarsi įrankyje visada būtų tvirtinimo elementų.** Neatsargiai dirbant su įrankiu, galima netikėtai iššauti tvirtinimo elementą ir susižaloti.
2. **Prieš įdedant ir išimant tvirtinimo elementus, reguliuojant įrankį arba keičiant priedus, būtina atjungti įrankį nuo maitinimo šaltinio.** Jei įrankis bus prijungtas prie maitinimo šaltinio, jis gali būti atsitiktinai aktyvuotas ir gali sužaloti.
3. **Dirbdami su tvirtinimo elementais (ypač – juos išimdami ir įdėdami), būkite atsargūs.** Tvirtinimo elementai yra aštriais galais ir gali sužaloti.
4. **Nenukreipkite įrankio į save arba kitus šalia esančius žmones.** Netikėtai aktyvavus, bus iššautas tvirtinimo elementas ir kas nors gali būti sužalotas.
5. **Kai įrankio nenaudojate arba jį perkeliate iš vienos darbo vietos į kitą, pirštus laikykite toliau nuo gaiduko.** Netikėtai aktyvavus, bus iššautas tvirtinimo elementas ir kas nors gali būti sužalotas.
6. **Atlikdami darbus, kurių metu tvirtinimo elementas gali užkliudyti paslėptą laidą, laikykite įrankį už izoliuotų paviršių.** Tvirtinimo elementui prisilietus prie laido, kuriuo teka srovė, neizoliuotose metalinėse įrankio dalyse gali atsirasti įtampa ir operatorius gali gauti elektros šoką.
7. **Dirbdami tvirtai laikykite įrankį.** Dėl nekontroliuojamos atatrankos įrankis gali būti netikėtai aktyvuotas ir kas nors gali susižaloti.
8. **Pasirūpinkite, kad visos kūno dalys, pvz., rankos, kojos ir pan., būtų atokiau nuo įrankio šaudymo krypties.** Tvirtinimo elementas gali pramušti ruošinį ir už jo esantį objektą, dėl to gali būti sužalotas žmogus.
9. **Naudodami įrankį, pasirūpinkite, kad visos kūno dalys, pvz., rankos, kojos ir pan. būtų atokiau nuo vietos, kurioje tvirtinimo elementas kalamas į ruošinį.** Tvirtinimo elementas gali nukrypti ir atšokti nuo ruošinio bei ką nors sužaloti.
10. **Įrankį aktyvuokite tik tada, kai jis gerai prispaustas prie ruošinio.** Jei įrankis nesilies su ruošiniu, tvirtinimo elementas gali nukrypti ir atšokti nuo ruošinio bei ką nors sužaloti.
11. **Nenaudokite šio įrankio elektros kabeliams tvirtinti.** Jis neskirtas elektros kabeliams tiesti ir gali pažeisti elektros kabelių izoliaciją, todėl kelia elektros šoko arba gaisro pavojų.
12. **Jei įrankyje įstrigo tvirtinimo elementas, atjunkite jį nuo maitinimo šaltinio.** Išimant įstrigusį tvirtinimo elementą, prie maitinimo šaltinio prijungtas įrankis gali būti atsitiktinai aktyvuotas ir sužaloti.
13. **Išimdami įstrigusį tvirtinimo elementą, būkite labai atsargūs.** Mechanizmą gali veikti slėgis, o tvirtinimo elementas gali būti iššautas su didele jėga ir ką nors sužaloti.

Papildomi įspėjimai dėl įrankių, kuriuos galima aktyvuoti prilietus

1. **Kontaktinis aktyvavimas turėtų būti naudojamas tik vykdant mažo tikslumo tvirtinimo darbus, pvz., dengiant stogus ir apkalant, gaminant padėklus, baldus, surenkamuosius namus arba prikabinant baldų apmušalus.** Darbams, kur reikalingas didesnis tikslumas, reikėtų rinktis nuosekliųjį įrankį arba nuosekliojo aktyvavimo režimą.
2. **Prieš naudodami atrankinio aktyvavimo įrankius, visada patikrinkite jų aktyvavimo režimą.** Jei naudosite įrankį nepatvirtinę jo veikimo režimo, galite susižaloti netyčia iššovę tvirtinimo elementą.
3. **Naudokite šį įrankį kontroliuojamose darbo vietose, kur taikomos saugios darbo praktikos.** Aplinkose, kuriose nesilaikoma saugių darbo praktikų, didėja pavojus susižaloti.

Papildomi saugos įspėjimai:

1. **Prieš pradėdami darbą įsitikinkite, kad šalia nieko nėra. Jokiu būdu nemėginkite vienu metu kalti tvirtinimo elementų ir iš vidinės, ir iš išorinės sienos pusių.** Tvirtinimo elementai gali perlįsti kiaurai ir (arba) išlėkti, sukeldami didelį pavojų.
2. **Dirbdami įrankiu, atkreipkite dėmesį į savo stovėseną ir pusiausvyrą. Jei naudojate įrankį aukštai, įsitikinkite, ar apačioje nėra žmonių.**
3. **Jei ant tvirtinimo elementų įsukimo įrankio yra simbolis „Nenaudokite ant pastolių, kopėčių“, nenaudokite jo tokiose vietose, pvz.:**
   - jei, pereinant iš vienos darbo vietos į kitą, reikia naudotis pastoliais, laipteliais, kopėčiomis arba panašiomis konstrukcijomis, pvz., stogo grebėstais;
   - dėžėms uždaryti;
   - transportavimo saugos sistemoms tvirtinti, pvz., transporto priemonėse ar vagonuose.
4. **Kruopščiai patikrinkite sienas, lubas, grindis, stogo dangą ir pan., kad išvengtumėte galimo elektros smūgio, dujų nuotėkio, sprogimo ir pan., kuriuos gali sukelti kabių įkalimas į veikiančius laidus, kanalus ar dujų vamzdžius.**
5. **Naudokite tik šioje instrukcijoje nurodytus tvirtinimo elementus.** Naudojant kitus tvirtinimo elementus, gali sutrikti įrenginio veikimas.
6. **Nekeiskite įrankio ir naudokite jį tik kabėms kalti.**
7. **Nenaudokite įrankio, kai jame nėra tvirtinimo elementų.** Kitaip sutrumpinsite įrankio eksploataciją.
8. **Pastebėję įrankyje ką nors blogo ar neįprasto, tučtuojau nutraukite darbą.**
9. **Nekalkite į medžiagas, kurias kabės gali pradurti kiaurai ir pralėkti kaip šoviniai.**
10. **Jokiu būdu nejunkite gaiduko ir kontaktinio elemento vienu metu, kol nesate pasirengę kalti segtukų į ruošinius. Kontaktinį elementą turi nuspausti ruošinys. Nekeiskite jo paskirties, užfiksuodami kontaktinį elementą į galinę padėtį arba nuspausdami jį ranka.**
11. **Nekeiskite kontaktinio elemento. Dažnai tikrinkite, ar kontaktinis elementas veikia tinkamai.**
12. **Visada išimkite segtukus iš įrankio, jeigu jo nenaudojate.**
13. **Arti įrankio nelaikykite magnetų ir panašių magnetinių įtaisų.** Tai gali paveikti įrankio

magnetinį jutiklį.

Svarbios saugos instrukcijos, taikomos akumuliatoriaus kasetei

1. **Prieš naudodami akumuliatoriaus kasetę, perskaitykite visas instrukcijas ir perspėjimus ant (1) akumuliatorių įkroviklio, (2) akumuliatorių ir (3) akumuliatorių naudojančio gaminio.**
2. **Neardykite ir negadinkite akumuliatoriaus kasetės.** Dėl to ji gali užsidegti, per daug įkaisti arba sprogti.
3. **Jei įrankio darbo laikas žymiai sutrumpėjo, nedelsdami nutraukite darbą su įrankiu. Tai gali kelti perkaitimo, nudegimų ar net sprogimo pavojų.**
4. **Jei elektrolitas pateko į akis, plaukite jas tyru vandeniu ir nedelsdami kreipkitės į gydytoją. Gali kilti regėjimo praradimo pavojus.**
5. **Neužtrumpinkite akumuliatoriaus kasetės:**
   (1) **Nelieskite kontaktų degiomis medžiagomis.**
   (2) **Venkite laikyti akumuliatoriaus kasetę kartu su kitais metaliniais daiktais, pavyzdžiui, vinimis, monetomis ir pan.**
   (3) **Saugokite akumuliatoriaus kasetę nuo vandens ir lietaus.**
   Trumpasis jungimas akumuliatoriuje gali sukelti stiprią srovę, perkaitimą, galimus nudegimus ar net akumuliatoriaus gedimą.
6. **Nelaikykite ir nenaudokite įrankio ir akumuliatoriaus kasetės vietose, kur temperatūra gali pasiekti ar viršyti 50 °C (122 °F).**
7. **Nedeginkite akumuliatoriaus kasetės, net jei yra stipriai pažeista ar visiškai susidėvėjusi. Ugnyje akumuliatoriaus kasetė gali sprogti.**
8. **Akumuliatoriaus kasetės nekalkite, nepjaustykite ir nemėtykite ir taip pat į ją netrankykite kietu daiktu.** Taip elgiantis, ji gali užsidegti, per daug įkaisti arba sprogti.
9. **Nenaudokite pažeisto akumuliatoriaus.**
10. **Įdėtoms ličio jonų akumuliatoriams taikomi Pavojingų prekių teisės akto reikalavimai.** Komercinis transportas, pvz., trečiųjų šalių, prekių vežimo atstovų, turi laikytis specialaus reikalavimo ant pakuotės ir ženklinimo.
    Norėdami paruošti siųstiną prekę, pasitarkite su pavojingų medžiagų specialistu. Be to, laikykitės galimai išsamesnių nacionalinių reglamentų.
    Užklijuokite juosta arba padenkite atvirus kontaktus ir supakuokite akumuliatorių taip, kad ji pakuotėje nejudėtų.
11. **Kai išmetate akumuliatoriaus kasetę, išimkite ją iš įrankio ir išmeskite saugioje vietoje. Vadovaukitės vietos reglamentais dėl akumuliatorių išmetimo.**
12. **Baterijas naudokite tik su „Makita“ nurodytais gaminiais.** Baterijas įdėjus į netinkamus gaminius gali kilti gaisras, gaminys pernelyg kaisti, kilti sprogimas arba pratekėti elektrolitas.
13. **Jei įrankis bus ilgą laiką nenaudojamas, akumuliatorių būtina išimti iš įrankio.**
14. **Darbo metu ir po akumuliatoriaus kasetė gali būti įkaitusi ir dėl to nudeginti. Imdami akumuliatoriaus kasetes, būkite atsargūs.**
15. **Tuojau pat po naudojimo nelieskite įrankio gnybtų, nes jie gali būti įkaitę tiek, kad nudegins.**
16. **Neleiskite, kad į akumuliatoriaus kasetės gnybtus, angas ir griovelius patektų drožlių, dulkių ar žemių.** Jos gali sukelti kaitimą, užsidegti, sprogti ir sukelti įrankio ar akumuliatoriaus kasetės gedimą, dėl ko galima nusideginti ar susižaloti.
17. **Jeigu įrankis nėra pritaikytas naudoti šalia aukštos įtampos elektros linijų, akumuliatoriaus kasetės nenaudokite šalia aukštos įtampos elektros linijų.** Dėl to gali sutrikti įrankio ar akumuliatoriaus kasetės veikimas arba jie gali sugesti.
18. **Laikykite akumuliatorių vaikams nepasiekiamoje vietoje.**

SAUGOKITE ŠIAS INSTRUKCIJAS.

⚠***PERSPĖJIMAS:*** **Naudokite tik originalų „Makita“ akumuliatorių.** Neoriginalaus „Makita“ arba pakeisto akumuliatoriaus naudojimas gali nulemti gaisrą, asmens sužalojimą ir pažeidimą. Tai taip pat panaikina „Makita“ suteikiamą „Makita“ įrankio ir įkroviklio garantiją.

PASTABA: „Makita“ neatsako už jokius nelaimingus atsitikimus, kilusius naudojant neoriginalius „Makita“ akumuliatorius arba modifikuotus akumuliatorius. Originalių „Makita“ akumuliatorių suderinamumas su „Makita“ įrankiais ir įkrovikliais buvo kruopščiai įvertintas pagal galiojančius teisės aktus ir saugos standartus.

Patarimai, ką daryti, kad akumuliatorius veiktų kuo ilgiau

1. **Pakraukite akumuliatoriaus kasetę prieš jai visiškai išsikraunant. Visuomet nustokite naudoti įrankį ir pakraukite akumuliatoriaus kasetę, kai pastebite, kad įrankio galia sumažėjo.**
2. **Niekada nekraukite iki galo įkrautos akumuliatoriaus kasetės. Perkraunant trumpėja akumuliatoriaus eksploatacijos laikas.**
3. **Akumuliatoriaus kasetę kraukite esant kambario temperatūrai 10 - 40 °C. Prieš pradėdami krauti, leiskite įkaitusiai akumuliatoriaus kasetei atvėsti.**
4. **Kai akumuliatoriaus kasetės nenaudojate, ją išimkite iš įrankio ar įkroviklio.**
5. **Įkraukite akumuliatoriaus kasetę, jei jos nenaudojate ilgą laiką (ilgiau nei šešis mėnesius).**

VEIKIMO APRAŠYMAS

⚠***PERSPĖJIMAS:*** **Prieš pradėdami reguliuoti arba tikrinti įrankio veikimą, visuomet būtinai išjunkite įrankį ir išimkite akumuliatoriaus kasetę.**

Akumuliatoriaus kasetės uždėjimas ir nuėmimas

⚠***PERSPĖJIMAS:*** **Prieš įdėdami arba išimdami akumuliatoriaus kasetę, visada išjunkite įrankį.**

⚠***PERSPĖJIMAS:*** **Įdėdami arba išimdami akumuliatoriaus kasetę, tvirtai laikykite įrankį ir akumuliatoriaus kasetę.** Jeigu įrankį ir akumuliatoriaus kasetę laikysite netvirtai, jie gali išslysti iš jūsų rankų, todėl įrankis ir akumuliatoriaus kasetė gali būti sugadinti, o naudotojas sužalotas.

Jei norite įdėti akumuliatoriaus kasetę, ant akumuliatoriaus kasetės esantį liežuvėlį sutapdinkite su korpuse esančiu grioveliu ir įstumkite į jai skirtą vietą. Įstatykite iki pat galo, kad spragtelėdama užsifiksuotų. Jeigu matote raudoną sandariklį (indikatorių), kaip parodyta paveikslėlyje, ji nėra visiškai užfiksuota.

Jei norite išimti akumuliatoriaus kasetę, ištraukite ją iš įrankio, stumdami mygtuką, esantį kasetės priekyje.

► **Pav.1:** **1.** Raudonas sandariklis (indikatorius) **2.** Mygtukas **3.** Akumuliatoriaus kasetė

⚠***PERSPĖJIMAS:*** **Akumuliatoriaus kasetę visada įkiškite iki galo, kol nebematysite raudono sandariklio (indikatoriaus)** Priešingu atveju ji gali atsitiktinai iškristi iš įrankio ir sužeisti jus arba aplinkinius.

⚠***PERSPĖJIMAS:*** **Nekiškite akumuliatoriaus kasetės jėga.** Jeigu kasetė sunkiai lenda, ją kišate netinkamai.

Įrankio / akumuliatoriaus apsaugos sistema

Įrankyje įrengta įrankio / akumuliatoriaus apsaugos sistema. Ši sistema automatiškai atjungia variklio maitinimą, kad įrankis ir akumuliatorius ilgiau veiktų. Įrankis automatiškai išsijungs darbo metu esant vienai iš toliau nurodytų įrankio arba akumuliatorius darbo sąlygų:

► **Pav.2:** **1.** Lemputė **2.** Maitinimo (režimo) indikatorius

* Jungiklio dizainas priklauso nuo jūsų gyvenamosios vietos regiono.

Apsaugos būsenos indikacija

Lemputė		Maitinimo (režimo) indikatorius		Būsena
Šviečia	Mirksi	Šviečia	Mirksi	
				
				Perkaito
				Per didelė iškrova

Apsauga nuo perkaitimo

Įrankiui (akumuliatoriui) perkaitus, įrankis automatiškai išsijungia ir parodoma būsenos indikacija. Tokiu atveju prieš vėl įjungdami leiskite įrankiui (akumuliatoriui) atvėsti.

Apsauga nuo visiško išeikvojimo

Kai akumuliatoriaus energija išsenka, įrankis automatiškai sustoja. Tokiu atveju išimkite akumuliatorių iš įrankio ir įkraukite.

Apsauga nuo kitų sutrikimų

Apsaugos sistema taip pat apsaugo nuo kitų sutrikimų, galinčių pažeisti įrankį, todėl automatiškai jį išjungia. Įrankiui laikinai sustojus arba veikimo metu išsijungus, imkitės visų toliau nurodytų veiksmų ir pašalinkite sutrikimo priežastis.

1. Išjunkite įrankį, tada vėl įjunkite, kad paleistumėte iš naujo.
2. Įkraukite akumuliatorių (-ius) arba jį (juos) pakeiskite įkrautu (-ais) akumuliatoriumi (-iais).
3. Palaukite, kol įrenginys ir akumuliatorius (-iai) atvės.

Jei atstačius apsaugos sistemą veikimas nepagerėja, kreipkitės į vietos „Makita“ techninės priežiūros centrą.

Likusios akumuliatoriaus galios rodymas

Tik akumuliatoriaus kasetėms su indikatoriumi

Paspauskite akumuliatoriaus kasetės tikrinimo mygtuką, kad būtų rodoma likusi akumuliatoriaus energija. Maždaug trims sekundėms užsidegs indikatorių lemputės.

► **Pav.3:** **1.** Indikatorių lemputės **2.** Tikrinimo mygtukas

Indikatorių lemputės			Likusi galia
Šviečia	Nešviečia	Blyksi	
			75 - 100 %
			50 - 75 %
			25 - 50 %
			0 - 25 %
			Įkraukite akumuliatorių.
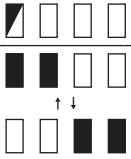			Galimai įvyko akumuliatoriaus veikimo triktis.

PASTABA: Rodmuo gali šiek tiek skirtis nuo faktinės energijos lygio – tai priklauso nuo naudojimo sąlygų ir aplinkos temperatūros.

PASTABA: Veikiant akumuliatoriaus apsaugos sistemai ims mirksėti pirmoji (toliausiai kairėje) indikatoriaus lemputė.

Maitinimo jungiklio veikimas

PERSPĖJIMAS: **Prieš montuodami akumuliatoriaus kasetę įrankyje, visuomet patikrinkite, ar gaidukas tinkamai veikia ir atleistas grįžta į išjungimo padėtį „OFF“.**

Norėdami įjungti įrankį, paspauskite ir palaikykite pagrindinį maitinimo mygtuką. Maitinimo indikatorius įsijungia.
Norėdami įrankį išjungti, paspauskite ir palaikykite pagrindinį maitinimo mygtuką, kol išsijungs maitinimo indikatorius.

PASTABA: Jungiklio dizainas priklauso nuo jūsų gyvenamosios vietos regiono.

► **Pav.4:** **1.** Pagrindinis maitinimo mygtukas
2. Maitinimo indikatorius

PASTABA: Įrankis negali būti įjungtas, kol sužadintas gaidukas arba kontaktinis elementas. Prieš įjungdami įrankį, būtinai atleiskite gaiduką ir kontaktinį elementą.

PASTABA: Įrankio negalima išjungti kalant vinis.

PASTABA: Pagrindinis maitinimo jungiklis automatiškai išsijungia, jei įrankis ilgesnį laiką paliekamas be priežiūros.

Paleidimo režimo pasirinkimas

Priklauso nuo šalies

PASTABA: Kai kuriuose regionuose arba šalyse galima naudoti tik vieną kalimo režimą. Jungiklio dizainas priklauso nuo jūsų gyvenamosios vietos regiono.

Įrankyje naudojamas atrankinio paleidimo sužadinimas. Paspauskite ir trumpai palaikykite paleidimo režimo perjungimo mygtuką, kad pasirinktumėte norimą paleidimo režimą.

► **Pav.5:** **1.** Paleidimo režimo perjungimo mygtukas
2. Nuoseklaus paleidimo režimo lemputė
3. Kontaktinio paleidimo režimo lemputė

Režimo jungiklis	Paleidimo režimas	Funkcija
	Visiškai nuoseklus paleidimas	Vienu nuosekliu veiksmu įkalama viena vinis. Tinka prireikus kalti vinis kruopščiai ir tiksliai. Režimas naudingas, kai reikia tiksliai nustatyti tvirtinimo elementą.
	Kontaktinis paleidimas	Galima kalti vinis po vieną arba nepertraukiamai. Tinka, kai reikia labai produktyviai kalti tvirtinimo elementus.

: kai kuriuose regionuose ir šalyse nesiūlomas.

PASTABA: Paleidimo režimo negalima perjungti, kol sužadintas gaidukas arba kontaktinis elementas.

Vinių kalimo gylio reguliavimas

ĮSPĖJIMAS: **Prieš reguliuodami vinių kalimo gylį, būtinai įsitikinkite, kad nelaikote pirštų ant gaiduko ar kontaktinio elemento, o akumuliatoriaus kasetė išimta.**

Pasukite reguliatorių, kad suderintumėte kalimo gylį. Kalimo gylis didėja reguliatorių sukant A kryptimi, mažėja sukant B kryptimi, kaip parodyta paveikslėlyje. Vinių kalimo gylio reguliavimo diapazonas yra 8,5 mm.
► **Pav.6:** **1.** Reguliatorius

PASTABA: **Nesukite reguliatoriaus per daug, antraip reguliatorius gali užstrigti.**

Nustatykite reikiamą kalimo gylį.
► **Pav.7:** **1.** Per giliai **2.** Lygiai **3.** Pernelyg negiliai

Lemputės uždegimas

PERSPĖJIMAS: **Nežiūrėkite į šviesą (šviesos šaltinį).**

Patraukite gaiduką arba suaktyvinkite kontaktinį elementą, kad užsidegtų lemputė. Spaudžiant jungiklio gaiduką arba laikant kontaktinį elementą suaktyvintą, lemputė nepertraukiamai šviečia. Atleidus jungiklio gaiduką ir kontaktinį elementą, lemputė užgęsta maždaug po 10 sekundžių.
► **Pav.8:** **1.** Lemputė

PASTABA: Purvą nuo lempos objektyvo nuvalykite sausu skudurėliu. Būkite atsargūs, kad nesubraižytumėte lempos objektyvo, nes pablogės apšvietimas.

PASTABA: Senkant akumuliatoriui, įrankis gali nustoti kalti vinis, net jei lemputė šviečia. Tokiu atveju įkraukite akumuliatoriaus kasetę.

SURINKIMAS

PERSPĖJIMAS: **Prieš atlikdami bet kokius darbus pistoletu, būtinai įsitikinkite, kad nelaikote pirštų ant gaiduko ar kontaktinio elemento, o akumuliatoriaus kasetė išimta.**

Vinių sudėjimas arba išėmimas

PERSPĖJIMAS: **Prieš įdėdami vinis, įsitikinkite, ar išimta akumuliatoriaus kasetė.** Netikėtai iššovęs įrankis gali sužaloti ir sugadinti turtą.

PERSPĖJIMAS: **Būkite atsargūs, kad pirštai neįstrigtų dėtuvėje.** Jei neatliksite priešpriešinio veiksmo, vinių stūmiklis sugrįš į pradinę padėtį.

PASTABA: **Švelniai pastumkite vinių stūmiklį išilgai per dėtuvę.** Dėl stipraus vinių stūmiklio ir vinių juostos sąlyčio gali būti pažeistos vinys.

1. Ištraukite akumuliatoriaus kasetę.

2. Įdėkite vinių juostą į dėtuvės išpjovą.

Vinių galvučių kontūrus sulygiuokite su išpjovos kontūrais.
► **Pav.9: 1.** Išpjova **2.** Vinių galvutės kontūras

3. Suspauskite stūmiklio svirtelę, kad stūmiklio plokštelė pakiltų virš įdėtos vinių juostos. Tada patraukite vinių stūmiklį link išpjovos.
► **Pav.10: 1.** Stūmiklio svirtelė **2.** Vinių stūmiklis

4. Atlaisvinkite stūmiklio svirtelę ir saugiai atleisdami spyruoklės įtempį nuslinkite vinių stūmiklį atgal.
► **Pav.11: 1.** Stūmiklio svirtelė **2.** Vinių stūmiklis

PASTABA: **Užtikrinkite, kad vinių juosta būtų tinkamai sulygiuota dėtuvėje ir užfiksuota stūmiklio plokštele.**

Jei taip nėra, pamėginkite įdėti iš naujo.

PASTABA: **Nenaudokite deformuotų vinių ir vinių juostų. Naudokite tik šioje instrukcijoje nurodytas vinis.** Jei naudosite kitokias vinis, nei nurodyta, vinys gali įstrigti ir gali sutrikti veikimas.

► **Pav.12**

Jei norite išimti vinis, laikykitės įdėjimo procedūros atvirkščia tvarka.
► **Pav.13**

Padidintos talpos dėtuvės įrengimas

Pasirenkamas priedas

PERSPĖJIMAS: **Prieš įdėdami padidintos talpos dėtuvę, visada pasirūpinkite, kad būtų iškrautos visos dėtuvėje likusios vinys, ir išimkite akumuliatoriaus kasetę iš įrankio.**

Naudokite didelės talpos dėtuvės priedą, kad įrankyje tilptų daugiau vinių.

1. Šešiabriauniu raktu atlaisvinkite ir išsukite dėtuvę tvirtinančius varžtus.
► **Pav.14: 1.** Dėtuvė **2.** Varžtai

2. Šiek tiek pakelkite laisvąjį standartinės komplektacijos dėtuvės galą ir tiesiai ištraukite ją.
► **Pav.15: 1.** Standartinės komplektacijos dėtuvė

3. Padidintos talpos dėtuvės užrakinimo plokštelę įstatykite kampu į užrakinimo griovelį kalimo detalės kreiptuve. Sulygiuokite dėtuvės varžtų kiaurymes su kalimo detalės kreiptuve esančiomis kiaurymėmis. Tada po truputį priveržkite varžtus šešiabriauniu raktu.
► **Pav.16: 1.** Padidintos talpos dėtuvė **2.** Užrakinimo plokštelė **3.** Užrakinimo griovelis **4.** Kalimo detalės kreiptuvas **5.** Varžtų kiaurymės

4. Varžtu priveržkite padidintos talpos dėtuvę prie įrankio korpuso.

5. Užveržkite visus varžtus iki galo, kad pritvirtintumėte padidintos talpos dėtuvę.
► **Pav.17: 1.** Padidintos talpos dėtuvė **2.** Varžtai

Priekio suderintuvas

PERSPĖJIMAS: **Prieš prijungdami arba nuimdami priekinės dalies adapterį, būtinai užtikrinkite, kad pirštais nepaliestumėte gaiduko arba kontaktinio elemento, ištraukite visas dėtuvėje likusias vinis ir atjunkite akumuliatoriaus kasetę.**

Prieš kaldami vinis į lengvai sugadinamos medžiagos paviršius, prie kontaktinio elemento pritvirtinkite priekinės dalies adapterį.

Priekinės dalies adapterio tvirtinimas

1. Lengvai uždėkite priekinės dalies adapterį ant kontaktinio viršaus.
2. Atleiskite gaiduką.
3. Plokščiai priglauskite kontaktinį elementą prie lengvai pažeidžiamos medžiagos.
4. Stumkite kontaktinį elementą, kol priekinės dalies adapteris tvirtai priglus prie kontaktinio viršaus.

► **Pav.18: 1.** Priekio suderintuvas **2.** Kontaktinis elementas

PASTABA: Užtikrinkite, kad priekinės dalies adapterio kabliniai svirties galiukai visiškai įsikištų į kontaktinį viršų.

► **Pav.19: 1.** Kabliniai svirties galiukai

Priekinės dalies adapterio atjungimas

1. Apverskite įrankį.
2. Atjunkite priekinės dalies adapterio svirtis nuo kontaktinio viršaus ir išslinkite priekinės dalies adapterį iš mazgo.

PASTABA: Jei sunku nuimti priekinės dalies adapterį, atskirkite dalis plokščiuoju atsuktuvu.

► **Pav.20: 1.** Kontaktinis viršus **2.** Priekinės dalies adapteris **3.** Tarpas

Įrankio pakaba

Pagal poreikius galima įsigyti dviejų tipų įrankio kablius. Norėdami pakabinti įrankį ant įrankių stovo, bėgelio arba sienos, naudokite spaustuko arba C formos kabliuką.

PERSPĖJIMAS: **Nekabinkite kablio prie juosmens diržo.** Kabliui netyčia pasislinkus, pistoletas gali nukristi ir netyčia iššauti vinis bei sužaloti.

► **Pav.21**

Spaustuko formos kabliukas
Į įrankio korpuso griovelį įstatykite spaustuko formos kabliuką ir prisukite jį varžtu šešiakampe lizdine galvute. Norėdami nuimti spaustuko formos kabliuką, atlaisvinkite varžtą ir ištraukite kabliuką.
► **Pav.22: 1.** Spaustuko formos kabliukas **2.** Varžtas šešiakampe lizdine galvute

C formos kabliukas
Sulygiuodami abi varžtų kiaurymes, uždėkite C formos kabliuką ant įrankio korpuso taip, kad C formos kabliuko kiaurymė būtų nukreipta aukštyn. Priveržkite C formos kabliuką dviem varžtais šešiakampe lizdine galvute. Norėdami nuimti C formos kabliuką, atlaisvinkite varžtą ir ištraukite kabliuką.

► **Pav.23:** **1.** C formos kabliukas **2.** Varžtai šešiakampe lizdine galvute

C formos kabliuką galima nustatyti atidarymo padėtyje 90 laipsnių intervalu.
Paspauskite kabliuką aukštyn ir laikydami jį pasukite į norimą padėtį.
► **Pav.24:** **1.** C formos kabliukas

Šešiabriaunio veržliarakčio laikymas

Nenaudojamą šešiabriaunį raktą laikykite paruoštą ant rakto laikiklio.
► **Pav.25:** **1.** Šešiakampis raktas **2.** Rakto laikiklis

NAUDOJIMAS

Saugos sistemos patikra

⚠*ĮSPĖJIMAS:* Prieš pradėdami dirbti įsitikinkite, ar visos saugos sistemos tinkamai veikia. Nesilaikydami šių nurodymų galite sunkiai susižeisti.

► **Pav.26:** **1.** Gaidukas **2.** Kontaktinis elementas **3.** Dėtuvė **4.** Vinių stūmiklis

Prieš naudojimą išbandykite saugos sistemą, ar nėra trikčių bei veikimo sutrikimų.

1. Nuimkite nuo įrankio akumuliatoriaus kasetę. Tada išimkite visas dėtuvėje likusias vinis.

2. Įdėkite akumuliatoriaus kasetę į jai skirtą vietą ir įjunkite įrankį.

3. Gaiduką patraukite nepriliesdami kontaktinio elemento prie medžiagos.

4. Kontaktinį elementą prilieskite prie medžiagos tuomet, kai gaiduko netraukiate.

Jei, atliekant pirmiau nurodytus 3 arba 4 žingsnius, įrankis suveikia, vadinasi, saugos sistema neveikia tinkamai. Nedelsdami nustokite naudoti įrankį ir susisiekite su vietiniu „Makita“ priežiūros centru.

Vinių kalimas

⚠*ĮSPĖJIMAS:* Kontaktinį elementą laikykite tvirtai įrėmę į medžiagą, kol vinis bus visiškai įkalta. Netyčia iššovus, galimi kūno sužalojimai.

⚠*PERSPĖJIMAS:* Prieš įdėdami akumuliatoriaus kasetę į įrankį, visuomet patikrinkite, ar gaidukas gerai veikia, o atleistas grįžta į išjungimo padėtį „OFF“.

⚠*PERSPĖJIMAS:* Nekalkite vinių į kietą medžiagą, pavyzdžiui, metalą. Jei vinis negali įsiskverbti į metalą, pistoletas gali atšokti į jus ir sužeisti.

⚠*PERSPĖJIMAS:* Dirbdami tvirtai laikykite įrankį.

***PASTABA:* Įrankis nepradės kalti po penkių sekundžių nepaspaudus jungiklio, kai sužadintas tik gaidukas arba kontaktinis elementas. Atleiskite gaiduką arba atitraukite kontaktinį elementą nuo ruošinio ir vėl nustatykite įrankį į vietą, kad galėtumėte tęsti kalimą.**.

PASTABA: Jei vinis nepertraukiamai kalsite ilgą laiką, išleidžiamas oras įkais nuo variklio karščio.

Įrankis naudoja du vinių kalimo būdus: visiškai nuoseklų paleidimą ir kontaktinį paleidimą.

PASTABA: Kai kuriuose regionuose arba šalyse galima naudoti tik vieną vinių įkalimo režimą (visiškai nuoseklų paleidimą). Jungiklio dizainas priklauso nuo jūsų gyvenamosios vietos regiono.

Visiškai nuoseklus paleidimas

Šiuo režimu vienu nuosekliu veiksmu galima kalti vinis po vieną.
Norint sužadinti įrankį, reikia tam tikra seka aktyvuoti sąlytį su ruošiniu ir gaiduką. Norėdami toliau kalti vinis, tokia pačia seka atleiskite ir vėl aktyvuokite valdymo jungiklius.

1. Norėdami įjungti įrankį, paspauskite ir palaikykite pagrindinį maitinimo mygtuką.

2. Įsitikinkite, kad užsidega nuoseklaus paleidimo režimo lemputė.
► **Pav.27:** **1.** Paleidimo režimo perjungimo mygtukas **2.** Nuoseklaus paleidimo režimo lemputė

3. Padėkite kontaktinį elementą ant medžiagos.
► **Pav.28:** **1.** Kontaktinis elementas

4. Norėdami įkalti vinį, iki galo paspauskite gaiduką.
► **Pav.29:** **1.** Gaidukas

5. Atleiskite pirštą nuo gaiduko. Tada pakelkite kontaktinį elementą nuo medžiagos.

Norėdami įkalti kitą vinį, pakartokite 3–5 žingsnius ta pačia seka.

Kontaktinis paleidimas

Priklauso nuo šalies

Šiuo režimu galite pasirinkti nepertraukiamą arba pavienį vinių kalimą pagal bet kokią sužadinimo operacijos seką.
Norint sužadinti įrankį, galima bet kokia seka aktyvuoti sąlytį su ruošiniu ir gaiduką. Norėdami kalti vinis nepertraukiamai, atleiskite ir vėl aktyvuokite sąlytį su ruošiniu.

Vienos vinies įkalimas

1. Norėdami įjungti įrankį, paspauskite ir palaikykite pagrindinį maitinimo mygtuką.

2. Paspauskite ir trumpai palaikykite paleidimo režimo perjungimo mygtuką, kad pasirinktumėte kontaktinio paleidimo režimą.

Įsijungia kontaktinio paleidimo režimo lemputė.
► **Pav.30:** **1.** Paleidimo režimo perjungimo mygtukas **2.** Kontaktinio paleidimo režimo lemputė

3. Padėkite kontaktinį elementą ant medžiagos.

4. Norėdami įkalti vinį, iki galo paspauskite gaiduką.

5. Atleiskite pirštą nuo gaiduko. Tada pakelkite

kontaktinį elementą nuo medžiagos.

Norėdami įkalti kitą vinį, pakartokite 3–5 žingsnius ta pačia seka.

Nepertraukiamas vinių kalimas

1. Norėdami įjungti įrankį, paspauskite ir palaikykite pagrindinį maitinimo mygtuką.

2. Paspauskite ir trumpai palaikykite paleidimo režimo perjungimo mygtuką, kad pasirinktumėte kontaktinio paleidimo režimą.

Įsijungia kontaktinio paleidimo režimo lemputė.

3. Nuspauskite gaiduką.
► **Pav.31:** **1.** Gaidukas

4. Norėdami įkalti vinį, padėkite kontaktinį elementą ant medžiagos.

5. Perkelkite įrankį į kitą vietą, laikydami gaiduką nuspaustą, ir pridėkite kontaktinį elementą prie medžiagos kitoms vinims įkalti.
► **Pav.32:** **1.** Gaidukas **2.** Kontaktinis elementas

Atjungimo mechanizmas

Kai dėtuvėje likusių vinių sumažėja iki 7 - 9 vnt. (modeliui DBN900) arba 6 - 7 vnt. (modeliui DBN901), jungiklio nebegalima sužadinti ir įrankis nustoja kalti. Prieš tęsdami darbą, įdėkite į dėtuvę naują vinių juostą.

Užstrigusių vinių išėmimas

⚠*ĮSPĖJIMAS:* Prieš išimdami įstrigusias vinis, įsitikinkite, ar išimta akumuliatoriaus kasetė.

Kai vinis užstringa, atidžiai apžiūrėkite vinių tiekimo ir kalimo bloką. Vinys dažniausiai užstringa tarp vinių kalimo detalės ir kalimo detalės kreiptuvo.

Strigties šalinimas

⚠*ĮSPĖJIMAS:* Nespauskite vinių kalimo detalės per jėgą. Norėdami pašalinti strigtis, nedaužykite vinių kalimo detalės ir vinių jokiais rankiniais įrankiais. Atminkite, kad įrankyje yra suslėgtojo oro ir viduje palaikomas slėgis. Jei nesilaikysite šioje instrukcijoje nurodytų saugos atsargumo priemonių, galite sunkiai susižeisti.

⚠*ĮSPĖJIMAS:* Valydami strigtis, niekada nenukreipkite įrankio į save arba kitus netoliese esančius asmenis. Jei to nepadarysite, gali kilti pavojus susižeisti dėl netyčinio kalimo, nes įrankis gamykloje esančioje sandarioje kameroje būna įkraunamas suslėgtuoju oru.

⚠*PERSPĖJIMAS:* Norėdami išspręsti dažno užstrigimo arba sunkiai pašalinamų strigčių problemas, kreipkitės į vietinį „Makita“ priežiūros centrą.

1. Nuimkite nuo įrankio akumuliatoriaus kasetę.

2. Išimkite visas dėtuvėje likusias vinis.

3. Pašalinkite strigtį replėmis arba panašiu įrankiu.

PASTABA: Nuimkite dėtuvę nuo įrankio, jei strigtis yra vinių tiekimo ir kalimo bloke.

4. Šešiabriauniu raktu atlaisvinkite ir išsukite dėtuvę tvirtinančius varžtus. Tada šiek tiek pakelkite laisvąjį dėtuvės galą ir tiesiai ištraukite ją.
► **Pav.33:** **1.** Dėtuvė **2.** Varžtai

5. Ištraukite įstrigusias vinis pro vinių išleidimo angą arba kalimo detalės kreiptuvą.

Replėmis palenkite įstrigusią vinį taip, kad vinies galvutė išlįstų iš kalimo detalės kreiptuvo angos. Tada ištraukite įstrigusią vinį.
► **Pav.34:** **1.** Įstrigusi vinis **2.** Vinių išleidimo anga **3.** Kalimo detalės kreiptuvas

Vinis gali užstrigti dėtuvės vinių tiekimo plyšyje. Replėmis palenkite įstrigusią vinį taip, kad vinies galvutė išlįstų iš dėtuvės angos. Tada ištraukite įstrigusią vinį.
► **Pav.35:** **1.** Įstrigusi vinis **2.** Dėtuvė

6. Dėtuvės užrakinimo plokštelę įstatykite kampu į užrakinimo griovelį kalimo detalės kreiptuve. Sulygiuokite dėtuvės varžtų kiaurymes su kalimo detalės kreiptuve esančiomis kiaurymėmis. Varžtais priveržkite dėtuvę prie įrankio korpuso.

Kalimo detalės padėties inicijavimas

Užstrigus viniai arba išsikrovus akumuliatoriui vinių kalimo detalė gali būti netiksliai nustatyta už kitos kalamos vinies. Prieš atnaujindami darbą, visada atlikite inicijavimo žingsnius.

1. Nuimkite nuo įrankio akumuliatoriaus kasetę.

2. Išimkite visas dėtuvėje likusias vinis.

3. Pažiūrėkite, kurioje padėtyje yra vinių kalimo detalė.

Jei matote, kad kalimo detalės galiukas išlindo iš kontaktinio viršaus, inicijavimo metu kontaktinis elementas negali būti tinkamai sužadintas.
► **Pav.36:** **1.** Vinių kalimo detalė **2.** Kontaktinis viršus

Pasukite reguliatorių, kad nustatytumėte mažiausią vinių įkalimo gylį ir kontaktinis elementas veiktų tinkamai.
► **Pav.37:** **1.** Vinių įkalimo gylio reguliatorius

4. Įdėkite akumuliatoriaus kasetę į jai skirtą vietą ir įjunkite įrankį.

5. Patraukite vinių stūmiklį link dėtuvės išpjovos ir palaikykite jį toje padėtyje. Tada priglauskite kontaktinį elementą prie lengvai pažeidžiamos medžiagos.

6. Iki galo paspauskite gaiduką, kai kontaktinis elementas sužadintas, kad kalimo detalės padėtis būtų nustatyta iš naujo.
► **Pav.38:** **1.** Vinių stūmiklis **2.** Dėtuvės išpjova **3.** Kontaktinis elementas **4.** Gaidukas

Kalimo detalės padėtis bus tinkamai inicijuota.

7. Nuimkite nuo įrankio akumuliatoriaus kasetę. Iš naujo įdėkite vinių juostą į dėtuvę. Prijunkite prie įrankio akumuliatoriaus kasetę.

TECHNINĖ PRIEŽIŪRA

***ĮSPĖJIMAS:* Neardykite šio įrankio.** Šis įrankis yra užsandarintas suslėgtuoju oru, todėl jį ardant galima sunkiai susižeisti.



***PERSPĖJIMAS:* Visuomet įsitikinkite, ar įrankis yra išjungtas ir akumuliatoriaus kasetė yra nuimta prieš atlikdami apžiūrą ir priežiūrą.**

***PASTABA:* Niekada nenaudokite gazolino, benzino, tirpiklio, spirito arba panašių medžiagų. Gali atsirasti išblukimų, deformacijų arba įtrūkimų.**

Kad gaminys būtų SAUGUS ir PATIKIMAS, jį taisyti, apžiūrėti ar vykdyti bet kokią kitą priežiūrą ar derinimą turi įgaliotasis kompanijos „Makita“ techninės priežiūros centras; reikia naudoti tik kompanijos „Makita“ pagamintas atsargines dalis.

Prevencinė techninė priežiūra

Reguliariai ir kruopščiai išvalykite bei apžiūrėkite judančius komponentus (t. y. kontaktinį elementą, vinių stūmiklį ir kt.), kad ant jų ilgainiui nesusikauptų dulkių ir nešvarumų.

PASTABA: Jei atrodo, kad judamieji ir slankieji komponentai, kaip parodyta toliau, veikia netinkamai arba neefektyviai, nupūskite prilipusį purvą bei dulkes ir nušluostykite.

► **Pav.39:** **1.** Vinių tiekimo bėgeliai **2.** Vinių įkalimo gylio reguliatorius **3.** Kontaktinis elementas **4.** Vinių stūmiklis

PASIRENKAMI PRIEDAI

***PERSPĖJIMAS:* Šiuos priedus arba papildomus įtaisus rekomenduojama naudoti su šioje instrukcijoje nurodytu „Makita“ įrankiu.** Naudojant bet kokius kitus priedus arba papildomus įtaisus, gali kilti pavojus susižaloti. Priedus arba papildomus įtaisus naudokite tik pagal nurodytą paskirtį.

Jeigu norite daugiau sužinoti apie tuos priedus, kreipkitės į artimiausią „Makita“ techninės priežiūros centrą.

- Vinys
- Padidintos talpos dėtuvės
- Originalus „Makita“ akumuliatorius ir įkroviklis

PASTABA: Kai kurie sąraše esantys priedai gali būti pateikti įrankio pakuotėje kaip standartiniai priedai. Jie įvairiose šalyse gali skirtis.

TEHNILISED ANDMED

Mudel:	DBN900	DBN901
Naelapea kuju	D-pea	Ümmargune
Naela pikkus	50–90 mm	
Varre läbimõõt	ø2,9–3,3 mm	ø2,9–3,8 mm
Salve mahutavus	51–58 naela (1 riba + 11–18 naela)	36–41 naela (1 riba + 11–16 naela)
Naela seose nurk	30–34°	20–22°
Mõõtmed (P × L × K)[*1]	326 mm × 186 mm × 358 mm	389 mm × 189 mm × 358 mm
Nimipinge	Alalisvool 18 V	
Netokaal	4,9–5,4 kg	5,0–5,4 kg

[*1] ilma konksudeta

- Meie pideva uuringu- ja arendusprogrammi tõttu võidakse tehnilisi andmeid muuta ilma sellest ette teatamata.
- Tehnilised andmed võivad riigiti erineda.
- Netokaal hõlmab tarviku(te) kergeimat ja raskeimat kombinatsiooni ja akukassetti/-kassette, mis on kasutusjuhendiga kooskõlas olevaks tavapäraseks ja ohutuks kasutamiseks lubatud.

Sobiv akukassett ja laadija

Akukassett	BL1820B / BL1830B / BL1840B / BL1850B / BL1860B
Laadija	DC18RC / DC18RD / DC18RE / DC18SD / DC18SE / DC18SF / DC18SH / DC18WC

- Mõned eespool loetletud akukassetid ja -laadijad ei pruugi olla teie riigis saadaval.

⚠***HOIATUS:*** **Kasutage ainult ülalpool loetletud akukassette ja laadijaid.** Muude akukassettide ja laadijate kasutamine võib tekitada vigastusi ja/või tulekahju.

Sümbolid

Alljärgnevalt kirjeldatakse tingmärke, mida võidakse seadmetel kasutada. Enne seadme kasutamist tehke endale selgeks nende tähendus.

	Lugege juhendit.
	Kandke silmakaitsmeid.
	Kasutage kõrvakaitsmeid.
	Kandke kaitseprille ja kuulmiskaitset.
	Ärge kasutage tellinguid ega redeleid.
	Kui te ei paigalda kinnitusvahendeid, hoidke sõrmed päästikust eemal, et vältida tahtmatut päästiku vallandumist.
	Hoiatus: Tööriist on võimeline töötama kontaktkäivitamise režiimis. Lugege enne selle tööriista kasutamist põhjalikult juhiseid ja hoiatusi.
 Ni-MH Li-ion	Ainult EL-i riikide puhul Seadmes sisalduvate ohtlike osade tõttu võivad elektri- ja elektroonikaseadmete jäätmed, akud ja patareid avaldada negatiivset mõju keskkonnale ja inimeste tervisele. Elektri- ja elektroonikaseadmeid ega akusid ei tohi kõrvaldada koos olmejäätmetega! Euroopa elektri- ja elektroonikaseadmete jäätmete, akude ja patareide ning nende jäätmete direktiivi ja riiklikku õigusesse ülevõtmise kohaselt tuleb elektri- ja elektroonikaseadmete, akude ja patareide jäätmed koguda eraldi ning viia eraldiseisvasse olmejäätmete kogumispunkti, mis tegutseb kooskõlas keskkonnakaitse eeskirjadega. Sellele osutab seadmele paigaldatud läbikriipsutatud ratastega prügikasti sümbol.

Kavandatud kasutus

Tööriist on ette nähtud ettevalmistavateks sisetöödeks, nagu põrandatalade või sarikate ning 2″ × 4″ prussidest karkassi kinnitamiseks.

Müra

Tüüpiline A-korrigeeritud müratase, määratud standardi EN62841-2-16 kohaselt:

Mudel DBN900
Helirõhutase (L_{pA}): 95 dB (A)
Helivõimsuse tase (L_{WA}): 101 dB (A)
Määramatus (K): 3 dB (A)

Mudel DBN901
Helirõhutase (L_{pA}): 97 dB (A)
Helivõimsuse tase (L_{WA}): 103 dB (A)
Määramatus (K): 3 dB (A)

MÄRKUS: Deklareeritud müra väärtust (väärtuseid) on mõõdetud kooskõlas standardse katsemeetodiga ning seda võib kasutada ühe seadme võrdlemiseks teisega.

MÄRKUS: Deklareeritud müraemissiooni väärtust/väärtusi võib kasutada ka kokkupuute esmaseks hindamiseks.

⚠***HOIATUS:*** **Kasutage kõrvakaitsmeid.**

⚠***HOIATUS:*** **Olenevalt tööriista kasutamisviisidest võib müraemissioon elektritööriista tegeliku kasutamise ajal erineda deklareeritud väärtus(t) est.**

⚠***HOIATUS:*** **Rakendage operaatori kaitsmiseks kindlasti piisavaid ohutusabinõusid, mis põhinevad hinnangulisel müratasemel tegelikus töösituatsioonis (võttes arvesse tööperioodi kõiki osasid, näiteks korrad, kui seade lülitatakse välja ja seade töötab tühikäigul, lisaks tööajale).**

Vibratsioon

Vibratsiooni koguväärtus (kolmeteljeliste vektorite summa) standardi EN62841-2-16 kohaselt määratuna:

Mudel DBN900
Vibratsiooniheide (a_h): 4,3 m/s^2
Määramatus (K): 1,5 m/s^2

Mudel DBN901
Vibratsiooniheide (a_h): 4,6 m/s^2
Määramatus (K): 1,5 m/s^2

MÄRKUS: Deklareeritud vibratsiooni koguväärtust (-väärtuseid) on mõõdetud kooskõlas standardse katsemeetodiga ning seda võib kasutada ühe seadme võrdlemiseks teisega.

MÄRKUS: Deklareeritud vibratsiooni koguväärtust/-väärtusi võib kasutada ka kokkupuute esmaseks hindamiseks.

⚠***HOIATUS:*** **Olenevalt tööriista kasutamisviisidest võib vibratsioontase elektritööriista tegeliku kasutamise ajal erineda deklareeritud väärtus(t) est.**

⚠***HOIATUS:*** **Rakendage operaatori kaitsmiseks kindlasti piisavaid ohutusabinõusid, mis põhinevad hinnangulisel müratasemel tegelikus töösituatsioonis (võttes arvesse tööperioodi kõiki osasid, näiteks korrad, kui seade lülitatakse välja ja seade töötab tühikäigul, lisaks tööajale).**

Allpool on toodud korduvast löögivibratsioonist tuleneva kiirenduse tippamplituudi keskmised väärtused (p_F) koos vastava määramatusega (K), mis on kindlaks tehtud kooskõlas standardiga EN62841-2-16.

Mudel DBN900
p_F : 1 391 m/s^2
Määramatus (K): 221 m/s^2

Mudel DBN901
p_F : 1 569 m/s^2
Määramatus (K): 374 m/s^2

MÄRKUS: Nende deklareeritud väärtuste põhjal ei saa määrata käte kokkupuudet vibratsiooniga.

Vastavusdeklaratsioon

Ainult Euroopa riikide puhul

EL-i/ÜK vastavusdeklaratsiooni saab vaadata alljärgnevalt URL-ilt.

https://support.makita.biz/doc/doc_index.html

OHUTUSHOIATUSED

Üldised elektritööriistade ohutushoiatused

⚠***HOIATUS*** **Lugege läbi kõik selle elektritööriistaga kaasas olevad ohutushoiatused, juhised, illustratsioonid ja tehnilised andmed.** Alljärgnevate juhiste eiramine võib põhjustada elektrilöögi, süttimise ja/või raske kehavigastuse.

Hoidke edaspidisteks viideteks alles kõik hoiatused ja juhtnöörid.

Hoiatustes kasutatud termini „elektritööriist" all peetakse silmas elektriga töötavaid (juhtmega) elektritööriistu või akuga töötavaid (juhtmeta) elektritööriistu.

Kinnitusvahendite paigaldamise tööriista ohutushoiatused

1. **Arvestage alati sellega, et tööriistas võib olla kinnitusvahendeid.** Tööriista ettevaatamatu käsitsemine võib põhjustada kinnitusvahendite ootamatu vallandumise ning kehavigastusi.
2. **Lahutage tööriist kinnitusvahendite sisestamise ja eemaldamise ning reguleerimise ja tarvikute vahetamise ajaks toiteallikast.** Toiteallikaga ühendatud tööriist võib juhuslikult käivituda ja kehavigastusi põhjustada.
3. **Olge kinnitusvahendite käitlemisel, eriti sisestamisel ja eemaldamisel ettevaatlik.** Kinnitusvahenditel on teravad otsad, mis võivad põhjustada kehavigastusi.
4. **Tööriista ei tohi suunata iseenda ega kellegi**

teise läheduses viibiva isiku poole. Ootamatu käivitumise korral väljastatakse kinnitusvahend, mis võib põhjustada kehavigastusi.

5. **Hoidke sõrmed päästikust eemal, kui te tööriista ei kasuta või kui liigute ühest tööasendist teise.** Ootamatu käivitumise korral väljastatakse kinnitusvahend, mis võib põhjustada kehavigastusi.
6. **Hoidke tööriista isoleeritud haardepindadest, kui töötate kohas, kus kinnitusvahend võib sattuda kokkupuutesse varjatud elektrijuhtmetega.** Pingestatud juhtmega kokkupuutesse sattunud kinnitusvahend võib pingestada tööriista metallosi, mille tagajärjel võib seadme kasutaja saada elektrilöögi.
7. **Hoidke tööriista kasutamise ajal tugevas haardes.** Tööriista kontrollimatu tagasilöök võib põhjustada soovimatu aktiveerumise, mis võib põhjustada kehavigastusi.
8. **Hoidke kõik kehaosad, näiteks käed, jalad jne tööriista väljastussuunast eemal.** Kinnitusvahend võib tungida nii töödeldavasse detaili kui ka selle taga olevasse esemesse, põhjustades sellega kehavigastusi.
9. **Hoidke tööriista kasutamisel kõik kehaosad, näiteks käed, jalad jne eemal piirkonnast, kus kinnitusvahend töödeldavasse detaili siseneb.** Kinnitusvahend võib kõrvale kalduda ja töödeldavast detailist väljuda, põhjustades sellega kehavigastuse.
10. **Tööriista ei tohi käivitada enne, kui see on asetatud kindlalt vastu töödeldavat detaili.** Kui tööriist ei ole töödeldava detailiga kontaktis, võib kinnitusvahend töödeldavast detailist kõrvale kalduda ja kehavigastusi põhjustada.
11. **Ärge kasutage tööriista elektrikaablite kinnitamiseks.** See ei ole mõeldud elektrikaablite paigaldamiseks ning võib vigastada elektrikaablite isolatsiooni, põhjustades seeläbi elektrilöögi- või tulekahjuohu.
12. **Juhul kui kinnitusvahend jääb tööriista kinni, lahutage tööriist toiteallikast.** Toiteallikaga ühendatud tööriist võib kinnijäänud kinnitusvahendi eemaldamisel juhuslikult käivituda ja kehavigastusi põhjustada.
13. **Olge kinnijäänud kinnitusvahendi eemaldamisel ettevaatlik.** Mehhanism võib surve all olla ning kinnitusvahend võib jõuliselt väljuda ning kehavigastusi põhjustada.

Kontaktkäivitatavatele tööriistadele kohalduvad lisahoiatused

1. **Kontaktkäivitamist tuleks kasutada ainult mittetäppiskinnitamiseks, näiteks katusematerjali ja kattematerjalide paigaldamisel või kaubaaluste, mööbli, elementmajade valmistamisel või polsterdamisel.** Suuremat täpsust nõudvateks töödeks tuleb kasutada järjestikuse üksikkäivitamisega tööriista või järjestikuse üksikkäivitamise režiimi.
2. **Enne valitava käivitusviisiga tööriista kasutamist kontrollige alati käivitusrežiimi.** Tööriista kasutamine ilma käivitusrežiimi kontrollimata võib põhjustada kinnitusvahendi juhuslikust väljumisest tingitud vigastusi.
3. **Kasutage seda tööriista kontrollitud tööobjektidel, kus kasutatakse ohutuid töötavasid.** Keskkondades, kus ei rakendata ohutuid töötavasid, on suurem kehavigastuste oht.

Lisaturvahoiatused:

1. **Enne toimingu tegemist veenduge, et kedagi poleks läheduses. Ärge püüdke paigaldada kinnitusvahendeid korraga nii seina sise- kui ka välisküljelt.** Kinnitusvahendid võivad konstruktsioonist läbi tungida ja/või välja lennata, põhjustades suurt ohtu.
2. **Jälgige oma jalgealust toetuspinda ja hoidke tööriistaga töötades tasakaalu. Kõrgustes töötades veenduge, et allpool ei viibiks inimesi.**
3. **Ärge kunagi kasutage kinnitusvahendite paigaldustööriistu, mis on tähistatud sümboliga „Mitte kasutada tellingutel, redelitel", teatud rakendustes, näiteks:**
   - kui kinnitusvahendite paigaldamine on seotud asukoha muutmisega, mis nõuab tellingute, treppide, redelite või redelisarnaste konstruktsioonide, nt katuse roovlattide, kasutamist;
   - konteinerite või kastide sulgemiseks;
   - transportimisel kasutatavate turvasüsteemide paigaldamiseks, nt sõidukitel ja kaubavagunitel.
4. **Kontrollige hoolikalt seinu, lagesid, põrandaid, katust ja muud sellesarnast, et vältida võimalikku elektrilööki, gaasileket, plahvatusi jne, mida võib põhjustada nimetatud konstruktsioonidesse paigaldatud voolu all olevate juhtmete, kaablikarbikute või gaasitorude tabamine klambritega.**
5. **Kasutage ainult selles juhendis ette nähtud kinnitusvahendeid.** Teistsuguste kinnitusvahendite kasutamine võib põhjustada tööriista talitlushäire.
6. **Ärge muutke tööriista omavoliliselt ega püüdke seda kasutada muuks otstarbeks kui kinnitusvahendite paigaldamiseks.**
7. **Ärge kasutage tööriista ilma kinnitusvahenditeta.** See lühendab tööriista tööiga.
8. **Lõpetage klambrite paigaldamine viivitamatult, kui märkate tööriista juures midagi väärat või ebaharilikku.**
9. **Ärge kunagi paigaldage kinnitusvahendeid materjali, millest kinnitusvahend võib läbi lennata.**
10. **Ärge kunagi aktiveerige lüliti päästikut ja kontaktelementi samal ajal, enne kui olete töödeldavate detailide kinnitamiseks valmis. Laske töödeldaval detailil kontaktelement alla vajutada. Ärge takistage seda kunagi kontaktelemendi blokeerimisega tagant või seda käega surudes.**
11. **Ärge kunagi muutke kontaktelementi omavoliliselt. Kontrollige sageli kontaktelemendi töökorras olekut.**
12. **Kui tööriista ei kasutata, eemaldage sellest alati kinnitusvahendid.**
13. **Vältige magnetite või sarnaste magnetseadmete asetamist tööriistale liiga lähedale.** See võib kahjustada tööriistas olevat magnetandurit.

Akukassetiga seotud olulised ohutusjuhised

1. **Enne akukasseti kasutamist lugege (1) akulaadijal, (2) akul ja (3) seadmel olevad juhtnöörid ja hoiatused läbi.**
2. **Ärge võtke akukassetti lahti ega muutke seda.** See võib põhjustada tulekahju, liigset kuumust või plahvatuse.
3. **Kui tööaeg järsult lüheneb, siis lõpetage kohe kasutamine. Edasise kasutamise tulemuseks võib olla ülekuumenemisoht, võimalikud põletused või isegi plahvatus.**
4. **Kui elektrolüüti satub silma, siis loputage silma puhta veega ja pöörduge koheselt arsti poole. Selline õnnetus võib põhjustada pimedaksjäämist.**
5. **Ärge tekitage akukassetis lühist:**
   (1) **Ärge puutuge klemme elektrijuhtidega.**
   (2) **Ärge hoidke akukassetti tööriistakastis koos metallesemetega, nagu naelad, mündid jne.**
   (3) **Ärge tehke akukassetti märjaks ega jätke seda vihma kätte.**
   Aku lühis võib põhjustada tugevat elektrivoolu, ülekuumenemist, põletusi ning ka seadet tõsiselt kahjustada.
6. **Ärge hoidke ega kasutage tööriista ja akukassetti kohtades, kus temperatuur võib tõusta üle 50 °C (122 °F).**
7. **Ärge põletage akukassetti isegi siis, kui see on saanud tõsiselt vigastada või on täiesti kulunud. Akukassett võib tules plahvatada.**
8. **Ärge naelutage, lõigake, muljuge, visake akukassetti ega laske sel kukkuda, samuti ärge lööge selle pihta kõva esemega.** Selline tegevus võib põhjustada tulekahju, liigset kuumust või plahvatuse.
9. **Ärge kasutage kahjustatud akut.**
10. **Sisalduvatele liitium-ioonakudele võivad kohalduda ohtlike kaupade õigusaktide nõuded.**
    Kaubanduslikul transportimisel, näiteks kolmandate poolte või transpordiettevõtete poolt, tuleb järgida pakendil ja siltidel toodud erinõudeid. Transportimiseks ettevalmistamisel on vajalik pidada nõu ohtliku materjali eksperdiga. Samuti tuleb järgida võimalike riiklike regulatsioonide üksikasjalikumaid nõudeid.
    Katke teibiga või varjake avatud kontaktid ja pakendage aku selliselt, et see ei saaks pakendis liikuda.
11. **Kasutuskõlbmatuks muutunud akukasseti kõrvaldamiseks eemaldage see tööriistast ja viige selleks ette nähtud kohta. Järgige kasutuskõlbmatuks muutunud aku kõrvaldamisel kohalikke eeskirju.**
12. **Kasutage akusid ainult Makita heaks kiidetud toodetega.** Akude paigaldamine selleks mitte ettenähtud toodetele võib põhjustada süttimist, ülemäärast kuumust, plahvatamist või elektrolüüdi lekkimist.
13. **Kui tööriista ei kasutata pika ajaperioodi jooksul, tuleb aku tööriistast eemaldada.**
14. **Kasutamise ajal ja pärast kasutamist võib akukassett kuumeneda, mis võib põhjustada põletusi või madala temperatuuri põletusi. Olge kuuma akukasseti kandmisel ettevaatlik.**
15. **Ärge puudutage tööriista klemmi kohe pärast kasutamist, sest see võib olla kuum ja põhjustada põletusi.**
16. **Hoidke akukasseti klemmid, avad ja sooned tükikestest, tolmust ja mullast puhtad.** See võib põhjustada tööriista või aku ülekuumenemist, süttimist, purunemist ja talitlushäireid, mis võib lõppeda põletuste või kehavigastustega.
17. **Kui tööriist ei kannata kasutamist kõrgepingeliinide lähedal, ärge kasutage akukassetti kõrgepingeliinide lähedal.** Muidu võib tööriist või akukassett puruneda või sellel tõrge tekkida.
18. **Hoidke akut lastele kättesaamatult.**

HOIDKE JUHEND ALLES.

ETTEVAATUST: **Kasutage ainult Makita originaalakusid.** Mitte Makita originaalakude või muudetud akude kasutamine võib põhjustada akude süttimise, kehavigastuse ja kahjustuse. Samuti muudab see kehtetuks Makita tööriista ja laadija Makita garantii.

TÄHELEPANU: Makita ei vastuta õnnetuste eest, mis tekivad muude kui Makita originaalakude või modifitseeritud akude kasutamisest. Makita originaalakude sobivust Makita tööriistade ja laadijatega on kooskõlas kohalduva õiguse ja ohutusstandarditega põhjalikult kontrollitud.

Vihjeid aku maksimaalse kasutusaja tagamise kohta

1. **Laadige akukassetti enne selle täielikku tühjenemist. Kui märkate, et tööriist töötab väiksema võimsusega, peatage töö ja laadige akukassetti.**
2. **Ärge laadige täielikult laetud akukassetti. Ülelaadimine lühendab akude kasutusiga.**
3. **Laadige akukassetti toatemperatuuril 10 °C - 40 °C. Enne laadimist laske kuumenenud akukassetil maha jahtuda.**
4. **Kui te ei kasuta parajasti akukassetti, eemaldage see tööriistast või laadurist.**
5. **Kui te ei kasuta akukassetti kauem kui kuus kuud, laadige see.**

FUNKTSIONAALNE KIRJELDUS

ETTEVAATUST: **Kandke alati hoolt selle eest, et tööriist oleks enne reguleerimist ja kontrollimist välja lülitatud ja akukassett eemaldatud.**

Akukasseti paigaldamine või eemaldamine

⚠*ETTEVAATUST:* Lülitage tööriist alati enne akukasseti paigaldamist või eemaldamist välja.

⚠*ETTEVAATUST:* Akukasseti paigaldamisel või eemaldamisel tuleb tööriista ja akukassetti kindlalt paigal hoida. Kui tööriista ja akukassetti ei hoita kindlalt paigal, võivad need käest libiseda ning kahjustada tööriista ja akukassetti või põhjustada kehavigastusi.

Akukasseti paigaldamiseks joondage akukasseti keel korpuse soonega ja libistage kassett oma kohale. Sisestage see tervenisti, kuni see lukustub klõpsuga oma kohale. Kui näete joonisel näidatud punast näidikut, pole see täielikult lukustunud.

Akukasseti eemaldamiseks libistage see tööriista küljest lahti, vajutades kasseti esiküljel paiknevat nuppu alla.

► **Joon.1:** **1.** Punane näidik **2.** Nupp **3.** Akukassett

⚠*ETTEVAATUST:* Paigaldage akukassett alati täies ulatuses nii, et punast osa ei jääks näha. Muidu võib adapter juhuslikult tööriistast välja kukkuda ning põhjustada teile või läheduses viibivatele isikutele vigastusi.

⚠*ETTEVAATUST:* Ärge rakendage akukasseti paigaldamisel jõudu. Kui kassett ei lähe kergesti sisse, pole see õigesti paigaldatud.

Tööriista/aku kaitsesüsteem

Tööriist on varustatud tööriista või aku kaitsesüsteemiga. Süsteem lülitab mootori automaatselt välja, et pikendada tööriista ja aku tööiga. Tööriist seiskub käitamise ajal automaatselt, kui tööriista või aku kohta kehtib üks järgmistest tingimustest.

► **Joon.2:** **1.** Lamp **2.** Toite-/režiiminäidik

* Lüliti kujundus sõltub teie elukoha piirkonnast.

Kaitse olekunäidik

Lamp		Toite-/režiiminäidik		Olek
Põleb	Vilgub	Põleb	Vilgub	
				Ülekuumenemine
				Ületühjenemine

Ülekuumenemiskaitse

Kui tööriist/aku on ülekuumenenud, seiskub tööriist automaatselt ja kuvab olekunäidu. Sellises olukorras laske tööriistal/akul enne tööriista uuesti sisselülitamist jahtuda.

Ülelaadimiskaitse

Kui aku jääkmahtuvus on väikseks jäänud, seiskub tööriist automaatselt. Sellisel juhul eemaldage aku tööriistast ja laadige akut.

Kaitse muude põhjuste korral

Kaitsesüsteem on mõeldud ka muude põhjuste jaoks, mis võivad tööriista kahjustada, ja võimaldab tööriistal automaatselt seiskuda. Kui tööriist on ajutiselt peatatud või seiskunud, toimige põhjuste kõrvaldamiseks järgnevalt.

1. Lülitage tööriist välja ja seejärel taaskäivitamiseks uuesti sisse.
2. Laadige akut (akusid) või asendage aku (akud).
3. Laske masinal ja akul (akudel) maha jahtuda.

Kui kaitsesüsteemi taastamisega ei õnnestu olukorda parandada, võtke ühendust kohaliku Makita hoolduskeskusega.

Aku jääkmahutavuse näit

Ainult näidikuga akukassettidele

Akukasseti järelejäänud mahutavuse kontrollimiseks vajutage kontrollimise nuppu. Märgulambid süttivad mõneks sekundiks.

► **Joon.3:** **1.** Märgulambid **2.** Kontrollimise nupp

Märgulambid			Jääkmahutavus
Põleb	Ei põle	Vilgub	
			75 - 100%
			50 - 75%
			25 - 50%
			0 - 25%
			Laadige akut.
			Akul võib olla tõrge.

MÄRKUS: Näidatud mahutavus võib veidi erineda tegelikust mahutavusest olenevalt kasutustingimustest ja ümbritseva keskkonna temperatuurist.

MÄRKUS: Esimene (taga vasakul asuv) märgutuli vilgub, kui akukaitsesüsteem töötab.

Toitelüliti talitlus

⚠*ETTEVAATUST:* Kontrollige alati enne akukasseti tööriista külge paigaldamist, kas lüliti päästik funktsioneerib nõuetekohaselt ja liigub lahtilaskmisel tagasi väljalülitatud asendisse.

Tööriista sisselülitamiseks vajutage ja hoidke all toitenuppu. Toite märgutuli süttib.

Tööriista väljalülitamiseks hoidke toitenuppu all, kuni toite märgutuli kustub.

MÄRKUS: Lüliti kujundus sõltub teie elukoha piirkonnast.

► **Joon.4:** **1.** Toitenupp **2.** Toite märgutuli

MÄRKUS: Tööriista ei saa sisse lülitada, kui lüliti päästik või kontaktelement on käivitatud. Laske lüliti päästik ja kontaktelement enne tööriista sisselülitamist kindlasti lahti.

MÄRKUS: Tööriista ei saa naelte sisselöömise ajal välja lülitada.

MÄRKUS: Toitelüliti lülitub automaatselt välja, kui tööriist jäetakse pikemaks ajaks järelevalveta.

Käivitusrežiimi valimine

Sõltub riigist

MÄRKUS: Mõnes piirkonnas või riigis on saadaval vaid üks naelalöömisrežiim. Lüliti kujundus sõltub teie elukoha piirkonnast.

Tööriist kasutab valikulise režiimiga käivitumist. Soovitud käivitusrežiimi valimiseks vajutage ja hoidke lühidalt all käivitusrežiimi lülitusnuppu.

► **Joon.5:** **1.** Käivitusrežiimi lülitusnupp
2. Järjestikuse käivitamise režiimi lamp
3. Kontaktkäivitusrežiimi lamp

Režiimi-lüliti	Käivitus-režiim	Funktsioon
	Täielik järjestikune käivitamine	Ühe naela löömine ühe järjestikuse toiminguna. Sobib naela ettevaatlikuks ja täpseks löömiseks ning on abiks, kui kinnitusvahend tuleb paigaldada täpselt.
	Kontaktkäivitamine	Lüüa saab kas üksiku naela või mitu naela järjest. Eelistatav siis, kui kinnitusvahendeid tuleb paigaldada palju.

 : ei ole saadaval mõnes piirkonnas ja riigis.

MÄRKUS: Käivitusrežiimi ei saa muuta, kui kas lüliti päästik või kontaktelement on käivitatud.

Naelutamise sügavuse reguleerimine

HOIATUS: **Enne needipüstoli neetimissügavuse reguleerimist veenduge alati, et teie sõrmed ei oleks lüliti päästikul ega kontaktelemendil ja akukassett oleks välja võetud.**

Naelutamise sügavuse reguleerimiseks pöörake regulaatorit. Naelutamise sügavus muutub sügavamaks, kui keerate regulaatorit A-suunas, ja madalamaks, kui keerate regulaatorit B-suunas, nagu on näidatud joonisel. Naelutamise sügavuse reguleerimise vahemik on 8,5 mm.

► **Joon.6:** **1.** Regulaator

TÄHELEPANU: **Ärge keerake regulaatorit liiga palju, sest vastasel juhul võib see kinni jääda.**

Reguleerige naelutamise sügavust vajaduse järgi.

► **Joon.7:** **1.** Liiga sügav **2.** Otse **3.** Liiga madal

Lambi süütamine

ETTEVAATUST: **Ärge vaadake valgust ega otse valgusallikasse.**

Vajutage lüliti päästikut või käivitage kontaktelement lambi süütamiseks. Lamp jääb põlema, kuni vajutatakse lüliti päästikut või on käivitatud kontaktelement. Lamp kustub umbes 10 sekundit pärast lüliti päästiku või kontaktelemendi vabastamist.

► **Joon.8:** **1.** Lamp

MÄRKUS: Pühkige lamp kuiva lapiga puhtaks. Olge seda tehes ettevaatlik, et lambi läätse mitte kriimustada, sest muidu võib valgustus väheneda.

MÄRKUS: Peaaegu tühja akuga tööriist võib naelu mitte lüüa, isegi kui lamp endiselt põleb. Sellisel juhul laadige akukassetti.

KOKKUPANEK

ETTEVAATUST: **Enne naelapüstoliga mingi töö tegemist veenduge alati, et teie sõrmed ei oleks lüliti päästikul ega kontaktelemendil ja akukassett oleks välja võetud.**

Naelte laadimine või eemaldamine

ETTEVAATUST: **Enne naelte laadimist peab akukassett olema eemaldatud.** Kogemata laskmine võib põhjustada kehavigastusi ja kahjustada vara.

ETTEVAATUST: **Olge ettevaatlik, et sõrmed salve kinni ei jääks.** Naelalükkur kipub algsesse asendisse tagasi hüppama, kui te vastujõudu ei rakenda.

TÄHELEPANU: **Libistage naelalükkurit kergelt mööda salve.** Jõuline kontakt naelalükkuri ja naelariba vahel võib naelu kahjustada.

1. Eemaldage akukassett.

2. Sisestage naelariba salve pilusse.

Joondage naelapead kindlasti pilu kujuga.

► **Joon.9:** **1.** Pilu **2.** Naelapeade kuju

3. Pigistage lükkurihooba lükkuriplaadi tõstmiseks laaditud naelariba kohale. Seejärel tõmmake naelalükkurit pilu suunas.

► **Joon.10:** **1.** Lükkurihoob **2.** Naelalükkur

4. Vabastage lükkurihoob ja lükake naelalükkur tagasi, vabastades turvaliselt vedrupinge.

► **Joon.11:** **1.** Lükkurihoob **2.** Naelalükkur

***TÄHELEPANU:* Veenduge, et naelariba oleks salves korralikult joondatud ja lükkuriplaadiga kaitstud.**

Kui see nii pole, proovige uuesti laadida.

***TÄHELEPANU:* Ärge kasutage kõverdunud naelu ega naelaribasid. Kasutage selles kasutusjuhendis ette nähtud naelu.** Ettenähtust erinevate naelte kasutamine võib põhjustada naelte kinnikiilumist ja rikkeid.

► **Joon.12**

Naelte eemaldamiseks järgige paigaldamise protseduuri vastupidises järjekorras.
► **Joon.13**

Suurema salve paigaldamine

Valikuline tarvik

***ETTEVAATUST:* Enne suurema salve paigaldamist eemaldage kindlasti kõik salves olevad naelad ja eemaldage tööriistalt akukassett.**

Kasutage suure mahuga salve lisaseadist, et tööriista mahuks rohkem naelu.

1. Lõdvendage ja eemaldage salve kinnitavad poldid kuuskantvõtme abil.
► **Joon.14: 1.** Salv **2.** Poldid

2. Tõstke standardvarustuse salve vaba ots kergelt üles ja tõmmake salv sirgelt välja.
► **Joon.15: 1.** Standardvarustuse salv

3. Sisestage suurema salve lukustusplaat nurga all naelalööja juhikus olevasse lukusoonde. Joondage salves olevad poldiavad naelalööja juhikus olevate avadega. Seejärel keerake poldid järkjärgult kuuskantvõtmega kinni.
► **Joon.16: 1.** Suurem salv **2.** Lukustusplaat **3.** Lukusoon **4.** Naelalööja juhik **5.** Poldiavad

4. Kinnitage suurem salv poldiga tööriistakerele.

5. Suurema salve kinnitamiseks keerake kõik poldid uuesti kinni.
► **Joon.17: 1.** Suurem salv **2.** Poldid

Otsaku adapter

***ETTEVAATUST:* Enne otsaku adapteri paigaldamist või eemaldamist veenduge alati, et teie sõrmed ei oleks lüliti päästikul ega kontaktelemendil, ning eemaldage kõik salves olevad naelad ja akukassett.**

Kui lööte naelu kergesti rikutava pinnaga materjali sisse, kasutage kontaktotsas otsaku adapterit.

Otsaku adapteri paigaldamine

1. Asetage otsaku adapter kergelt kontaktotsale.
2. Vabastage lüliti päästik.
3. Asetage kontaktelement lapiti materjalile, mis võib saada kahjustada.
4. Lükake kontaktelement läbi, kuni otsaku adapter on kindlalt kontaktotsal.

► **Joon.18: 1.** Otsaku adapter **2.** Kontaktelement

MÄRKUS: Veenduge, et otsaku adapteri konksuga nagad haakuksid täielikult kontaktotsaga.

► **Joon.19: 1.** Konksuga nagad

Otsaku adapteri eemaldamine

1. Keerake tööriist tagurpidi.
2. Vabastage otsaku adapteri nagad kontaktotsast ja lükake otsaku adapter koostust välja.

MÄRKUS: Kangutage detailid lapiku otsaga kruvikeerajaga lahti, kui otsaku adapterit on raske eraldada.

► **Joon.20: 1.** Kontaktots **2.** Otsaku adapter **3.** Vahe

Tööriista riputamine

Sõltuvalt vajadusest saab kasutada kahte tüüpi tööriistakonkse. Riputage tööriist tööriistahoidikule, siinile või seinale kas klambrikujulise või C-kujulise konksuga.

***ETTEVAATUST:* Ärge riputage konksu vööle.** Naelapüstoli pillamine võib konksu juhusliku liikumise tõttu põhjustada kogemata tulistamist ja kehavigastusi.

► **Joon.21**

Klambrikujuline konks
Sisestage klambrikujuline konks tööriista korpusel olevasse soonde ja seejärel ja kinnitage kuuskantpoldiga. Klambrikujulise konksu eemaldamiseks keerake polt lahti ja võtke seejärel konks välja.
► **Joon.22: 1.** Klambrikujuline konks **2.** Kuuskantpolt

C-kujuline konks
Joondage kaks poldiavade kogumit, asetage C-kujuline konks tööriista korpusele nii, et C-kujulise konksu ava näitaks ülespoole. Keerake C-kujuline konks kahe kuuskantpoldiga kinni.
C-kujulise konksu eemaldamiseks keerake poldid lahti ja võtke seejärel konks välja.
► **Joon.23: 1.** C-kujuline konks **2.** Kuuskantpoldid

C-kujulise konksu saab paigutada avanema 90-kraadiste intervallidega.
Vajutage konks üles ja liigutage soovitud asendisse.
► **Joon.24: 1.** C-kujuline konks

Kuuskantvõtme hoidmine

Kui te kaasasolevat kuuskantvõtit ei kasuta, hoidke seda mutrivõtmehoidikul.
► **Joon.25: 1.** Kuuskantvõti **2.** Mutrivõtmehoidik

TÖÖRIISTA KASUTAMINE

Ohutussüsteemi testimine

***HOIATUS:* Enne tööleasumist veenduge, et kõik ohutussüsteemid oleks töökorras. Selle eiramisel võivad tagajärjeks olla kehavigastused.**

► **Joon.26: 1.** Lüliti päästik **2.** Kontaktelement **3.** Salv **4.** Naelalükkur

Enne kasutamist kontrollige turvasüsteemis järgmiselt

võimalikke rikkeid ja tõrkeid.

1. Eemaldage akukassett tööriista küljest. Seejärel eemaldage kõik salve jäänud naelad.

2. Paigaldage akukassett oma kohale ja lülitage tööriist sisse.

3. Vajutage lüliti päästikut, puudutamata kontaktelementiga vastu materjali.

4. Kontaktelemendi võite asetada vastu materjali ilma lüliti päästikut vajutamata.

Kui tööriist töötab eespool kirjeldatud 3. või 4. olukorras, ei tööta turvasüsteem korralikult. Lõpetage kohe tööriista kasutamine ja pöörduge kohalikku Makita hoolduskeskusesse.

Naelte sisestamine

HOIATUS: **Hoidke kontaktelementi kindlat materjalil, kuni nael on täielikult sisestatud.** Kogemata laskmine võib põhjustada kehavigastusi.

ETTEVAATUST: **Kontrollige alati enne akukasseti tööriista külge paigaldamist, kas lüliti päästik funktsioneerib nõuetekohaselt ja liigub lahtilaskmisel tagasi väljalülitatud asendisse.**

ETTEVAATUST: **Ärge sisestage naelu kõvadesse materjalidesse, nagu metall vms.** Kui naelal ei õnnestu materjali tungida, siis võib see tagasi põrkuda ja teid vigastada.

ETTEVAATUST: **Hoidke tööriista töötamise ajal kindlalt.**

TÄHELEPANU: **Tööriist ei hakka kinnitama, kui viie sekundi jooksul ei vajutata ühtegi lülitit ja samal ajal vajutatakse ainult lüliti päästikut või kontaktelementi. Kinnitamise uuesti alustamiseks vabastage lüliti päästik või võtke kontaktelement töödeldavalt detaililt ära ja seejärel asetage tööriist oma kohale tagasi.**

MÄRKUS: Kui te sisestate naelu pika aja vältel pidevalt, siis muutub tööriistast väljatulev õhk mootori soojuse tõttu kuumaks.

Tööriistal on kaks naelalöömistoimingut: täielik järjestikune käivitamine ja kontaktkäivitamine.

MÄRKUS: Mõnes piirkonnas või riigis on saadaval vaid üks naelalöömisrežiim (täielik järjestikune käivitamine). Lüliti kujundus sõltub teie elukoha piirkonnast.

Täielik järjestikune käivitamine

Selles režiimis saate ühe järjestikuse üksikkäivitusega lüüa ühe naela.
Tööriista käivitamiseks tuleb luua kontakt töödeldava detailiga ja seejärel vajutada päästikut. Naelte löömise jätkamiseks vabastage ja aktiveerige lüliti juhtelemendid uuesti samas järjekorras.

1. Tööriista sisselülitamiseks vajutage ja hoidke all toitenuppu.

2. Veenduge, et järjestikuse käivitamise režiimi lamp süttib.
► **Joon.27:** **1.** Käivitusrežiimi lülitusnupp **2.** Järjestikuse käivitamise režiimi lamp

3. Asetage kontaktelement lapiti vastu materjali.
► **Joon.28:** **1.** Kontaktelement

4. Naela sisselöömiseks vajutage lüliti päästik lõpuni alla.
► **Joon.29:** **1.** Lüliti päästik

5. Laske sõrm lüliti päästikult lahti. Seejärel tõstke kontaktelement materjalilt üles.

Järgmise naela löömiseks korrake samme 3 kuni 5 samas järjekorras.

Kontaktkäivitamine

Sõltub riigist

Selles režiimis võite valida kas pideva või ühe kaupa naelalöömise päästiku vajutamisega.
Tööriista käivitamiseks saab luua kontakti töödeldava detailiga ja vajutada päästikut ükskõik millises järjekorras. Naelte pidevaks löömiseks vabastage kontakt töödeldava detailiga ja looge see uuesti.

Üksiku naela löömine

1. Tööriista sisselülitamiseks vajutage ja hoidke all toitenuppu.

2. Kontaktkäivitusrežiimi valimiseks vajutage ja hoidke lühidalt all käivitusrežiimi lülitusnuppu.

Kontaktkäivitusrežiimi lamp süttib.
► **Joon.30:** **1.** Käivitusrežiimi lülitusnupp **2.** Kontaktkäivitusrežiimi lamp

3. Asetage kontaktelement lapiti vastu materjali.

4. Naela sisselöömiseks vajutage lüliti päästik lõpuni alla.

5. Laske sõrm lüliti päästikult lahti. Seejärel tõstke kontaktelement materjalilt üles.

Järgmise naela löömiseks korrake samme 3 kuni 5 samas järjekorras.

Pidev naelalöömine

1. Tööriista sisselülitamiseks vajutage ja hoidke all toitenuppu.

2. Kontaktkäivitusrežiimi valimiseks vajutage ja hoidke lühidalt all käivitusrežiimi lülitusnuppu.

Kontaktkäivitusrežiimi lamp süttib.

3. Vajutage lüliti päästikut.
► **Joon.31:** **1.** Lüliti päästik

4. Naela löömiseks asetage kontaktelement lapiti vastu materjali.

5. Järgmiste naelte löömiseks viige tööriist järgmistesse aladesse, hoides lüliti päästikut vajutatuna, ja asetage kontaktelement lapiti materjalile.
► **Joon.32:** **1.** Lüliti päästik **2.** Kontaktelement

Tühilasuvastane mehhanism

Kui salve jäänud naelte arv langeb 7 - 9 naelani mudelil DBN900 / 6 - 7 naelani mudelil DBN901, ei saa lülitit enam aktiveerida ja tööriist lõpetab naelte väljastamise. Enne töö jätkamist sisestage salve uus naelalint.

Kinnikiilunud naelte eemaldamine

⚠*HOIATUS:* Enne ummistunud naelte eemaldamist peab akukassett olema eemaldatud.

Kui naelad jäävad kinni, kontrollige hoolikalt üle naelte etteanne ja naelalööja. Kinnijäämine kipub tekkima siis, kui naelad kiiluvad naelalööja ja selle juhiku vahele.

Ummistuse eemaldamine

⚠*HOIATUS:* Ärge lükake naelalööjat jõuga. Ummistuste eemaldamiseks ärge lööge naelalööjat ja naelu käsitööriistadega. Pidage meeles, et tööriist on laetud suruõhuga ning et tööriista sisemuses on rõhk. Juhendis kirjeldatud ohutusabinõude eiramine võib lõppeda raske vigastusega.

⚠*HOIATUS:* Ummistuste eemaldamisel ärge mitte kunagi suunake tööriista iseenda või teiste läheduses olevate isikute poole. Vastasel juhul võib tekkida vigastusoht, sest tööriist on tehases suletud kambris suruõhuga laetud ja seetõttu võidakse naelu ootamatult väljastada.

⚠*ETTEVAATUST:* Sagedaste või raskesti eemaldatavate ummistuste korral pidage nõu Makita kohaliku hooldus keskusega.

1. Eemaldage akukassett tööriista küljest.

2. Võtke välja kõik salve jäänud naelad.

3. Eemaldage ummistus tangide või muu sarnasega.

MÄRKUS: Eemaldage salv tööriista küljest, kui ummistus tekib naelte etteandes või naelalöödjas.

4. Lõdvendage ja eemaldage salve kinnitavad poldid kuuskantvõtme abil. Tõstke salve vaba ots kergelt üles ja tõmmake salv sirgelt välja.
► **Joon.33:** **1.** Salv **2.** Poldid

5. Eemaldage kinnijäänud naelad naelte väljumisavast või naelalööja juhiku kaudu.

Kasutage kinnikiilunud naela painutamiseks tange, et naela pea tuleks naelalööja juhiku pilust välja. Seejärel eemaldage kinnijäänud nael.
► **Joon.34:** **1.** Kinnijäänud nael **2.** Naelte väljumisava **3.** Naelalööja juhik

Ummistus võib juhtuda salves olevas naelte etteande pilus. Kasutage kinnikiilunud naela painutamiseks tange, et naela pea tuleks salves olevast pilust välja. Seejärel eemaldage kinnijäänud nael.
► **Joon.35:** **1.** Kinnijäänud nael **2.** Salv

6. Sisestage lukustusplaat nurga all salve naelalööja juhikus olevasse lukusoonde. Joondage salves olevad poldiavad naelalööja juhikus olevate avadega. Kinnitage salv poltidega tööriistakerele.

Naelalööja asendi lähtestamine

Naelalööja ei pruugi pärast naela kinnijäämist või tühja akuga olla järgmisena löödava naela taga õiges asendis. Enne töö jätkamist tehke alati lähtestamine.

1. Eemaldage akukassett tööriista küljest.

2. Võtke välja kõik salve jäänud naelad.

3. Jälgige naelalööja asendit.

Kui naelalööja ots paistab kontaktotsast välja, ei saa kontaktelementi lähtestamise ajal õigesti käivitada.
► **Joon.36:** **1.** Naelalööja **2.** Kontaktots

Kõige väiksema naelasügavuse seadmiseks keerake reguleerijat nii, et kontaktelement töötaks korralikult.
► **Joon.37:** **1.** Naelalöömissügavuse reguleerija

4. Paigaldage akukassett oma kohale ja lülitage tööriist sisse.

5. Tõmmake naelalükkurit salvepilu poole ja hoidke seda paigal. Seejärel asetage kontaktelement materjalile, mis võib saada kahjustada.

6. Naelalööja asendi lähtestamiseks vajutage lüliti päästik täiesti alla, nii et kontaktelement oleks käivitatud.
► **Joon.38:** **1.** Naelalükkur **2.** Salvepilu **3.** Kontaktelement **4.** Lüliti päästik

Naelalööja asend lähtestatakse õigesti.

7. Eemaldage akukassett tööriista küljest. Asetage naelariba tagasi salve. Pange akukassett tagasi tööriista sisse.

HOOLDUS

⚠*HOIATUS:* Ärge võtke seda tööriista lahti. See tööriist on isoleeritud ja sisaldab suruõhku, lahtivõtmine võib põhjustada raskeid vigastusi.



⚠*ETTEVAATUST:* Enne kontroll- või hooldustoimingute tegemist kandke alati hoolt selle eest, et tööriist oleks välja lülitatud ja akukassett korpuse küljest eemaldatud.

***TÄHELEPANU:* Ärge kunagi kasutage bensiini, vedeldit, alkoholi ega midagi muud sarnast. Selle tulemuseks võib olla luitumine, deformatsioon või pragunemine.**

Toote OHUTUSE ja TÖÖKINDLUSE tagamiseks tuleb vajalikud remonttööd ning muud hooldus- ja reguleerimistööd lasta teha Makita volitatud teeninduskeskustes või tehase teeninduskeskustes. Alati tuleb kasutada Makita varuosi.

Ennetav hooldus

Liikuvaid komponente (nt kontaktelement, naelalükkur jne) tuleb regulaarselt hoolikalt puhastada ja kontrollida, et neile ei koguneks aja jooksul tolmu ja mustust.

MÄRKUS: Kui liikuvad ja libisevad komponendid, mida allpool kujutatakse, töötavad halvasti või ebaefektiivselt, puhuge ümbrusesse ladestunud mustus ja tolm ära ja pühkige seejärel puhtaks.

► **Joon.39:** **1.** Naelte etteandesiinid

2. Naelalöömissügavuse reguleerija
3. Kontaktelement **4.** Naelalükkur

VALIKULISED TARVIKUD

⚠***ETTEVAATUST:*** **Neid tarvikuid ja lisaseadmeid on soovitatav kasutada koos Makita tööriistaga, mida selles kasutusjuhendis kirjeldatakse.** Muude tarvikute ja lisaseadmete kasutamisega võib kaasneda vigastusoht. Kasutage tarvikuid ja lisaseadmeid ainult otstarbekohaselt.

Saate vajaduse korral kohalikust Makita teeninduskeskusest lisateavet nende tarvikute kohta.

- Naelad
- Suuremad salved
- Makita algupärane aku ja laadija

MÄRKUS: Mõned nimekirjas loetletud tarvikud võivad kuuluda standardvarustusse ning need on lisatud tööriista pakendisse. Need võivad riigiti erineda.

ТЕХНИЧЕСКИЕ ХАРАКТЕРИСТИКИ

Модель:	**DBN900**	**DBN901**
Форма головки гвоздя	Усеченная	Круглая
Длина гвоздей	50 мм - 90 мм	
Диаметр стержня	ø2,9 мм - ø3,3 мм	ø2,9 мм - ø3,8 мм
Емкость магазина	51 - 58 гвоздь (1 обойма + 11 - 18 гвоздь)	36 - 41 гвоздя (1 обойма + 11 - 16 гвоздей)
Угол отклонения гвоздя	30° - 34°	20° - 22°
Размеры (Д x Ш x В)[*1]	326 мм x 186 мм x 358 мм	389 мм x 189 мм x 358 мм
Номинальное напряжение	18 В пост. тока	
Масса нетто	4,9 - 5,4 кг	5,0 - 5,4 кг

[*1] без крючков

- Благодаря нашей постоянно действующей программе исследований и разработок указанные здесь технические характеристики могут быть изменены без предварительного уведомления.
- Технические характеристики могут различаться в зависимости от страны.
- Значение массы нетто включает самую легковесную и самую тяжеловесную комбинацию насадки(-ок) для нормального и безопасного использования и блока(-ов) аккумулятора(-ов), которые указаны в руководстве по эксплуатации.

Подходящий блок аккумулятора и зарядное устройство

Блок аккумулятора	BL1820B / BL1830B / BL1840B / BL1850B / BL1860B
Зарядное устройство	DC18RC / DC18RD / DC18RE / DC18SD / DC18SE / DC18SF / DC18SH / DC18WC

- В зависимости от региона проживания некоторые блоки аккумуляторов и зарядные устройства, перечисленные выше, могут быть недоступны.

⚠***ОСТОРОЖНО:*** **Используйте только перечисленные выше блоки аккумуляторов и зарядные устройства.** Использование других блоков аккумуляторов и зарядных устройств может привести к травме и/или пожару.

Символы

Ниже приведены символы, которые могут использоваться для обозначения оборудования. Перед использованием убедитесь в том, что вы понимаете их значение.


Прочитайте руководство по эксплуатации.


Используйте защитные очки.


Используйте средства защиты слуха.


Пользуйтесь средствами защиты органов зрения и слуха.


Не использовать на лесах, лестницах.


Во избежание случайно срабатывания не прикасайтесь к триггерному переключателю, когда не выполняется работа по установке крепежа.


Осторожно: Инструмент имеет возможность функционировать в режиме контактного срабатывания. Перед использованием данного инструмента внимательно ознакомьтесь со всеми инструкциями и правилами безопасности.



Только для стран ЕС
В связи с наличием в оборудовании опасных компонентов отходы электрического и электронного оборудования, аккумуляторы и батареи могут оказывать негативное влияние на окружающую среду и здоровье человека.
Не выбрасывайте электрические и электронные устройства или батареи вместе с бытовыми отходами!
В соответствии с директивой ЕС по отходам электрического и электронного оборудования, по аккумуляторам, батареям и отходам аккумуляторов и батарей, а также в соответствии с ее адаптацией к национальному законодательству, отходы электрического оборудования, батареи и аккумуляторы следует хранить отдельно и доставлять на пункт раздельного сбора коммунальных отходов, работающий с соблюдением правил охраны окружающей среды.
Это обозначено символом в виде перечеркнутого мусорного контейнера на колесах, нанесенным на оборудование.

Назначение

Данный инструмент предназначен для выполнения подготовительных работ внутри помещений, таких как крепление балок перекрытия или промежуточных стропильных ног и рамных работ в корпусе 2″ x 4″.

Шум

Типичный уровень взвешенного звукового давления (A), измеренный в соответствии с EN62841-2-16:

Модель DBN900
Уровень звукового давления (L_{pA}): 95 дБ (A)
Уровень звуковой мощности (L_{WA}): 101 дБ (A)
Погрешность (K): 3 дБ (A)

Модель DBN901
Уровень звукового давления (L_{pA}): 97 дБ (A)
Уровень звуковой мощности (L_{WA}): 103 дБ (A)
Погрешность (K): 3 дБ (A)

ПРИМЕЧАНИЕ: Заявленное значение распространения шума измерено в соответствии со стандартной методикой испытаний и может быть использовано для сравнения инструментов.

ПРИМЕЧАНИЕ: Заявленное(-ые) значение(-я) распространения шума можно также использовать в предварительной оценке воздействия.

⚠ОСТОРОЖНО: **Используйте средства защиты слуха.**

⚠ОСТОРОЖНО: **Распространение шума во время фактического использования электроинструмента может отличаться от заявленного(-ых) суммарного(-ых) значения(-й) в зависимости от способов использования инструмента.**

⚠ОСТОРОЖНО: **Обязательно определите меры безопасности для защиты оператора, основанные на оценке воздействия в реальных условиях использования (с учетом всех этапов рабочего цикла, таких как выключение инструмента, работа без нагрузки и включение).**

Вибрация

Суммарное значение непрерывной вибрации (сумма векторов по трем осям), определенное согласно EN62841-2-16:

Модель DBN900
Распространение вибрации (a_h): 4,3 м/с^2
Погрешность (K): 1,5 м/с^2

Модель DBN901
Распространение вибрации (a_h): 4,6 м/с^2
Погрешность (K): 1,5 м/с^2

ПРИМЕЧАНИЕ: Заявленное общее значение распространения вибрации измерено в соответствии со стандартной методикой испытаний и может быть использовано для сравнения инструментов.

ПРИМЕЧАНИЕ: Заявленное суммарное значение распространения вибрации можно также использовать в предварительной оценке воздействия.

⚠ОСТОРОЖНО: **Распространение вибрации во время фактического использования электроинструмента может отличаться от заявленного суммарного значения в зависимости от способов использования инструмента.**

⚠ОСТОРОЖНО: **Обязательно определите меры безопасности для защиты оператора, основанные на оценке воздействия в реальных условиях использования (с учетом всех этапов рабочего цикла, таких как выключение инструмента, работа без нагрузки и включение).**

Далее показаны средние значения максимальной амплитуды ускорения от повторяющихся ударных вибраций, p_F, с соответствующей погрешностью (K), определяемой согласно EN62841-2-16.

Модель DBN900
p_F : 1 391 м/с^2
Погрешность (K): 221 м/с^2

Модель DBN901
p_F : 1 569 м/с^2
Погрешность (K): 374 м/с^2

ПРИМЕЧАНИЕ: Эти заявленные значения не должны использоваться для определения вибрационного воздействия на верхние конечности.

Декларации о соответствии

Только для европейских стран

С Декларацией о соответствии нормативным требованиям ЕС/Великобритании можно ознакомиться по следующему URL-адресу.

https://support.makita.biz/doc/doc_index.html

МЕРЫ БЕЗОПАСНОСТИ

Общие рекомендации по технике безопасности для электроинструментов

⚠***ОСТОРОЖНО*** **Ознакомьтесь со всеми инструкциями по технике безопасности, указаниями, иллюстрациями и техническими характеристиками, прилагаемыми к данному электроинструменту.** Несоблюдение всех приведенных далее инструкций может привести к поражению электрическим током, возгоранию и/или тяжелым травмам.

Сохраните брошюру с инструкциями и рекомендациями для дальнейшего использования.

Термин "электроинструмент" в предупреждениях относится ко всему инструменту, работающему от сети (с проводом) или на аккумуляторах (без провода).

Правила техники безопасности при эксплуатации инструмента для забивания крепежа

1. **Необходимо исходить из предположения, что в инструмент заряжен крепеж.** Небрежное обращение с инструментом может привести к внезапному выстреливанию крепежа и травмированию.
2. **При загрузке и выгрузке крепежа, выполнении регулировок или замене принадлежностей отсоединяйте инструмент от источника питания.** Инструмент, подключенный к источнику питания, может быть случайно активирован, в результате чего возможно причинение травмы.
3. **Соблюдайте осторожность при обращении с крепежом, особенно во время его загрузки и выгрузки.** Крепеж имеет заостренные концы, что может привести к травме.
4. **Не направляйте инструмент на себя или окружающих.** При неожиданном срабатывании выстреливается крепеж, что может привести к травме.
5. **Не приближайте пальцы к триггерному переключателю, когда не работаете с инструментом, а также при переходе из одного рабочего положения в другое.** При неожиданном срабатывании выстреливается крепеж, что может привести к травме.
6. **Если при выполнении какой-либо операции возможен контакт крепежа со скрытой электропроводкой, держите электроинструмент за специально предназначенные изолированные поверхности.** В случае контакта крепежа с проводом, находящимся под напряжением, неизолированные металлические детали инструмента также окажутся под напряжением, что может привести к поражению оператора электрическим током.
7. **Во время работы держите инструмент крепкой хваткой.** Неконтролируемая отдача инструмента может привести к его непреднамеренной активации с возможным причинением травмы.
8. **Держите все части тела, в частности руки, ноги и пр., на достаточном расстоянии от траектории выстреливания крепежа из инструмента.** Крепеж может проникать в обрабатываемую деталь, а также в любой находящийся за ней предмет, что может привести к травме.
9. **При использовании инструмента держите все части тела, в частности руки, ноги и пр., на достаточном расстоянии от места забивания крепежа в обрабатываемую деталь.** Крепеж может отклониться и выйти из обрабатываемой детали, что может привести к травме.
10. **Не активируйте инструмент до того, как он будет плотно прижат к обрабатываемой детали.** Если инструмент не соприкасается с обрабатываемой деталью, то крепеж может уйти в сторону от нее, что может привести к травме.
11. **Не используйте данный инструмент для крепления электрических кабелей.** Он не предназначен для прокладки электрокабелей и может повредить их изоляцию, создавая таким образом опасность поражения электрическим током или возгорания.
12. **При застревании крепежа в инструменте отключите инструмент от источника питания.** При удалении застрявшего крепежа инструмент, подключенный к источнику питания, может быть случайно активирован, в результате чего возможно причинение травмы.
13. **Соблюдайте осторожность при извлечении застрявшего крепежа.** Механизм может находиться под действием сжатия, и возможен выброс крепежа с усилием, что может привести к травме.

Дополнительные предупреждения для инструментов с возможностью контактного срабатывания

1. **Контактное срабатывание должно использоваться только в целях невысокоточного крепления, в частности для кровельных работ и листовой обшивки или при**

изготовлении поддонов, мебели, искусственных оболочек или обивки. Для работ, требующих большей точности, следует подбирать инструмент последовательного действия или последовательный режим работы.

2. **Перед началом работы с инструментами, допускающими избирательное срабатывание, обязательно проверяйте режим срабатывания.** Работа с инструментом без проверки режима срабатывания может привести к травме в результате самопроизвольного срабатывания с выстреливанием крепежа.
3. **Используйте данный инструмент на контролируемых рабочих местах, где обеспечивается безопасное ведение работ.** Условия, в которых безопасное ведение работ не обеспечивается, повышают травмоопасность.

Дополнительные правила техники безопасности:

1. **Перед началом работ убедитесь в отсутствии людей поблизости. Ни в коем случае не пытайтесь вбивать крепеж одновременно с внутренней и внешней сторон стены.** Крепеж может пройти насквозь и/или отлететь, представляя смертельную опасность.
2. **Работая с инструментом, всегда следите за тем, чтобы ваше положение было устойчиво. При использовании инструмента на высоте убедитесь в отсутствии людей внизу.**
3. **Запрещается использовать инструменты для установки крепежа, отмеченные символом с надписью "Не использовать на лесах и лестницах", в следующих ситуациях:**
   - если для перехода с одного места проведения работ к другому требуется воспользоваться лесами, лестницами, стремянками и им подобными конструкциями, например обрешеткой крыши;
   - при закрытии коробок и ящиков;
   - для установки систем защиты на транспортных средствах, например автомобилях или автофургонах.
4. **Тщательно проверьте стены, потолок, полы, кровлю и т. д., чтобы не допустить поражения электрическим током, утечки газа, взрыва и т. д. вследствие прокалывания проводов, трубопроводов и газовых труб.**
5. **Используйте только крепеж, указанный в настоящем руководстве.** Использование любого другого крепежа может привести к поломке инструмента.
6. **Не меняйте конструкцию инструмента и не используйте его для каких-либо иных целей, кроме установки крепежа.**
7. **Не работайте с инструментом без крепежа.** Это сокращает срок службы инструмента.
8. **Если заметите какие-либо неполадки в инструменте, немедленно прекратите работу.**
9. **Запрещается вбивать крепеж в материал, который он может пробить и пролететь насквозь.**
10. **Никогда одновременно не нажимайте на триггерный переключатель и не активируйте контактный элемент, пока не будете готовы приступить к работе. Используйте инструмент так, чтобы нажатие контактного элемента осуществлялось об обрабатываемую деталь. Никогда не блокируйте контактный элемент в заднем положении и не нажимайте на него рукой.**
11. **Запрещено изменять конструкцию контактного элемента. Чтобы обеспечить надлежащую работоспособность инструмента, регулярно проверяйте контактный элемент.**
12. **Если инструмент не используется, обязательно извлеките из него крепеж.**
13. **Старайтесь не размещать магниты или аналогичные магнитные устройства слишком близко к инструменту.** Это может повредить магнитный датчик инструмента.

Важные правила техники безопасности для работы с аккумуляторным блоком

1. **Перед использованием аккумуляторного блока прочитайте все инструкции и предупреждающие надписи на (1) зарядном устройстве, (2) аккумуляторном блоке и (3) инструменте, работающем от аккумуляторного блока.**
2. **Не разбирайте блок аккумулятора и не меняйте его конструкцию.** Это может привести к пожару, перегреву или взрыву.
3. **Если время работы аккумуляторного блока значительно сократилось, немедленно прекратите работу. В противном случае, может возникнуть перегрев блока, что приведет к ожогам и даже к взрыву.**
4. **В случае попадания электролита в глаза промойте их обильным количеством чистой воды и немедленно обратитесь к врачу. Это может привести к потере зрения.**
5. **Не замыкайте контакты аккумуляторного блока между собой:**
   (1) **Не прикасайтесь к контактам какими-либо токопроводящими предметами.**
   (2) **Не храните аккумуляторный блок в контейнере вместе с другими металлическими предметами, такими как гвозди, монеты и т. п.**
   (3) **Не допускайте попадания на аккумуляторный блок воды или дождя.**
   Замыкание контактов аккумуляторного блока между собой может привести к возникновению большого тока, перегреву, возможным ожогам и даже поломке блока.
6. **Не храните и не используйте инструмент и аккумуляторный блок в местах, где температура может достигать или превышать 50 °C (122 °F).**
7. **Не бросайте аккумуляторный блок в огонь, даже если он сильно поврежден или полностью вышел из строя. Аккумуляторный блок может взорваться под действием огня.**
8. **Запрещено вбивать гвозди в блок**

аккумулятора, резать, ломать, бросать, ронять блок аккумулятора или ударять его твердым предметом. Это может привести к пожару, перегреву или взрыву.

9. **Не используйте поврежденный аккумуляторный блок.**
10. **Входящие в комплект литий-ионные аккумуляторы должны эксплуатироваться в соответствии с требованиями законодательства об опасных товарах.**
    При коммерческой транспортировке, например, третьей стороной или экспедитором, необходимо нанести на упаковку специальные предупреждения и маркировку.
    В процессе подготовки устройства к отправке обязательно проконсультируйтесь со специалистом по опасным материалам. Также соблюдайте местные требования и нормы. Они могут быть строже.
    Закройте или закрепите разомкнутые контакты и упакуйте аккумулятор так, чтобы он не перемещался по упаковке.
11. **Для утилизации блока аккумулятора извлеките его из инструмента и утилизируйте безопасным способом. Выполняйте требования местного законодательства по утилизации аккумуляторного блока.**
12. **Используйте аккумуляторы только с продукцией, указанной Makita.** Установка аккумуляторов на продукцию, не соответствующую требованиям, может привести к пожару, перегреву, взрыву или утечке электролита.
13. **Если инструментом не будут пользоваться в течение длительного периода времени, извлеките аккумулятор из инструмента.**
14. **Во время и после использования блок аккумулятора может нагреваться, что может стать причиной ожогов или низкотемпературных ожогов. Будьте осторожны при обращении с горячим блоком аккумулятора.**
15. **Не прикасайтесь к контактам инструмента сразу после использования, поскольку они могут быть достаточно горячими, чтобы вызвать ожоги.**
16. **Не допускайте налипания на контакты, отверстия и пазы блока аккумулятора опилок, пыли или земли.** Это может стать причиной перегрева, возгорания, взрыва или неисправности инструмента или блока аккумулятора, что может привести к ожогам или травмам.
17. **Если инструмент не рассчитан на использование вблизи высоковольтных линий электропередач, не используйте блок аккумулятора вблизи высоковольтных линий электропередач.** Это может привести к неисправности, поломке инструмента или блока аккумулятора.
18. **Храните аккумулятор в недоступном для детей месте.**

СОХРАНИТЕ ДАННЫЕ ИНСТРУКЦИИ.

⚠*ВНИМАНИЕ:* Используйте только фирменные аккумуляторные батареи Makita. Использование аккумуляторных батарей, не произведенных Makita, или батарей, которые были подвергнуты модификациям, может привести к взрыву аккумулятора, пожару, травмам и повреждению имущества. Это также автоматически аннулирует гарантию Makita на инструмент и зарядное устройство Makita.

ПРИМЕЧАНИЕ: Компания Makita не несет ответственности за какие-либо несчастные случаи в результате использования неоригинальных или видоизмененных аккумуляторов. Оригинальные аккумуляторы Makita подвергаются строгой оценке на совместимость с инструментами и зарядными устройствами Makita в соответствии с действующим законодательством и стандартами безопасности.

Советы по обеспечению максимального срока службы аккумулятора

1. **Заряжайте блок аккумуляторов перед его полной разрядкой. Обязательно прекратите работу с инструментом и зарядите блок аккумуляторов, если вы заметили снижение мощности инструмента.**
2. **Никогда не подзаряжайте полностью заряженный блок аккумуляторов. Перезарядка сокращает срок службы аккумулятора.**
3. **Заряжайте блок аккумуляторов при комнатной температуре в 10 - 40 °C (50 - 104 °F). Перед зарядкой горячего блока аккумуляторов дайте ему остыть.**
4. **Если блок аккумулятора не используется, извлеките его из инструмента или зарядного устройства.**
5. **Зарядите ионно-литиевый аккумуляторный блок, если вы не будете пользоваться инструментом длительное время (более шести месяцев).**

ОПИСАНИЕ РАБОТЫ

⚠*ВНИМАНИЕ:* Перед регулировкой или проверкой функций инструмента обязательно убедитесь, что он выключен и его аккумуляторный блок снят.

Установка или снятие блока аккумуляторов

⚠*ВНИМАНИЕ:* Обязательно выключайте инструмент перед установкой и извлечением аккумуляторного блока.

⚠*ВНИМАНИЕ:* При установке и извлечении аккумуляторного блока крепко удерживайте инструмент и аккумуляторный блок. Если не соблюдать это требование, они могут выскользнуть из рук, что приведет к повреждению инструмента, аккумуляторного блока и травмированию оператора.

Для установки блока аккумулятора совместите выступ блока аккумулятора с пазом в корпусе и задвиньте его на место. Устанавливайте блок до упора, чтобы он зафиксировался с небольшим щелчком. Если вы видите красный индикатор, как показано на рисунке, он не зафиксирован полностью.

Для снятия аккумуляторного блока нажмите кнопку на лицевой стороне и извлеките блок.

► **Рис.1:** **1.** Красный индикатор **2.** Кнопка **3.** Блок аккумулятора

⚠*ВНИМАНИЕ:* Обязательно устанавливайте блок аккумулятора до конца, чтобы красный индикатор не был виден. В противном случае блок аккумулятора может выпасть из инструмента и нанести травму вам или другим людям.

⚠*ВНИМАНИЕ:* Не прилагайте чрезмерных усилий при установке аккумуляторного блока. Если блок не двигается свободно, значит он вставлен неправильно.

Система защиты инструмента/аккумулятора

На инструменте предусмотрена система защиты инструмента/аккумулятора. Она автоматически отключает питание двигателя для продления срока службы инструмента и аккумулятора. Инструмент автоматически остановится во время работы в следующих случаях:

► **Рис.2:** **1.** Лампа **2.** Индикатор питания/режима

* Конструкция переключателя может различаться в зависимости от региона проживания.

Индикация состояния защиты

Лампа		Индикатор питания/режима		Статус
Горит	Мигает	Горит	Мигает	
				Перегрев

Лампа		Индикатор питания/режима		Статус
Горит	Мигает	Горит	Мигает	
				Чрезмерная разрядка

Защита от перегрева

При перегреве инструмента/аккумулятора инструмент автоматически останавливается, обеспечивая индикацию состояния. В этой ситуации дайте инструменту/аккумулятору остыть перед повторным включением инструмента.

Защита от переразрядки

При достижении низкого уровня емкости аккумулятора инструмент автоматически останавливается. В этом случае извлеките аккумулятор из инструмента и зарядите аккумулятор.

Защита от других неполадок

Система защиты также обеспечивает защиту от других неполадок, способных повредить инструмент, и обеспечивает автоматическую остановку инструмента. В случае временной остановки или прекращения работы инструмента выполните все перечисленные ниже действия для устранения причины остановки.

1. Выключите и снова включите инструмент для его перезапуска.
2. Зарядите аккумулятор(-ы) или замените его (их) на заряженный(-е).
3. Дайте устройству и аккумулятору(-ам) остыть.

Если после возврата системы защиты в исходное состояние ситуация не изменится, обратитесь в сервисный центр Makita.

Индикация оставшегося заряда аккумулятора

Только для блоков аккумулятора с индикатором

Нажмите кнопку проверки на аккумуляторном блоке для проверки заряда. Индикаторы загорятся на несколько секунд.

► **Рис.3:** **1.** Индикаторы **2.** Кнопка проверки

Индикаторы			Уровень заряда
Горит	Выкл.	Мигает	
			от 75 до 100%
			от 50 до 75%
			от 25 до 50%

Индикаторы			Уровень заряда
Горит	Выкл.	Мигает	
			от 0 до 25%
			Зарядите аккумуляторную батарею.
	↑ ↓		Возможно, аккумуляторная батарея неисправна.

ПРИМЕЧАНИЕ: В зависимости от условий эксплуатации и температуры окружающего воздуха индикация может незначительно отличаться от фактического значения.

ПРИМЕЧАНИЕ: Первая (дальняя левая) индикаторная лампа будет мигать во время работы защитной системы аккумулятора.

Действие выключателя питания

⚠ВНИМАНИЕ: **Перед установкой аккумуляторного блока в инструмент обязательно убедитесь, что его триггерный переключатель нормально работает и возвращается в положение "OFF" (ВЫКЛ) при отпускании.**

Для включения инструмента нажмите и удерживайте основную кнопку питания. Загорается индикатор питания.
Для выключения инструмента нажмите и удерживайте основную кнопку питания до тех пор, пока индикатор питания не погаснет.

ПРИМЕЧАНИЕ: Конструкция переключателя может различаться в зависимости от региона проживания.

► **Рис.4:** **1.** Основная кнопка питания **2.** Индикатор питания

ПРИМЕЧАНИЕ: Инструмент не может быть включен в то время, когда приведен в действие триггерный переключатель или контактный элемент. Перед включением инструмента обязательно отпустите триггерный переключатель и контактный элемент.

ПРИМЕЧАНИЕ: Инструмент не может быть выключен во время забивания гвоздей.

ПРИМЕЧАНИЕ: Главный переключатель питания автоматически выключает инструмент, если он остается без присмотра в течение длительного времени.

Выбор режима срабатывания

В зависимости от страны

ПРИМЕЧАНИЕ: В некоторых регионах или странах доступен только режим одиночного забивания гвоздей. Конструкция переключателя может различаться в зависимости от региона проживания.

В данном инструменте используется селективный принцип приведения в действие пускового механизма. Для выбора нужного режима срабатывания нажмите кнопку включения режима срабатывания и удерживайте ее короткое время.

► **Рис.5:** **1.** Кнопка включения режима срабатывания **2.** Лампа индикации режима последовательного срабатывания **3.** Лампа индикации режима контактного срабатывания

Переключатель режимов	Режим срабатывания	Функция
	Полное последовательное срабатывание	Забивайте по одному гвоздю за одно последовательное срабатывание. Подходит для аккуратного и точного забивания гвоздя и помогает при необходимости точного размещения крепежа.
	Контактное срабатывание	Забивание гвоздей может производиться либо в одиночном, либо в непрерывном порядке. Данный режим предпочтителен в тех случаях, когда требуется высокопроизводительное размещение крепежа.

: Недоступен в некоторых регионах и странах.

ПРИМЕЧАНИЕ: Режим срабатывания не может переключаться на другой в то время, когда приведен в действие триггерный переключатель или контактный элемент.

Регулировка глубины вбивания гвоздей

⚠ОСТОРОЖНО: **Прежде чем регулировать глубину забивания крепежа, всегда проверяйте, чтобы пальцы не находились на триггерном переключателе или на контактном элементе, а также чтобы блок аккумулятора был извлечен.**

Поверните регулятор для регулировки глубины вбивания гвоздей. Глубина вбивания гвоздей увеличивается при повороте регулятора по направлению к A, уменьшается при повороте по направлению к B, см. рисунок. Диапазон регулировки глубины вбивания гвоздей составляет 8,5 мм.

► **Рис.6:** **1.** Регулятор

ПРИМЕЧАНИЕ: **Не поворачивайте регулятор слишком сильно, иначе регулятор может застрять.**

При необходимости отрегулируйте глубину вбивания гвоздей.

► **Рис.7:** **1.** Чрезмерная глубина **2.** Нормальная

глубина **3.** Недостаточная глубина

Включение лампы

ВНИМАНИЕ: **Не заглядывайте в световой луч и не смотрите прямо на источник света.**

Нажмите на триггерный переключатель или активируйте контактный элемент, чтобы включить лампу. Лампа будет гореть, пока нажат триггерный переключатель или активен контактный элемент. Лампа гаснет примерно через 10 секунд после отпускания триггерного переключателя или деактивации контактного элемента.

► **Рис.8:** **1.** Лампа

ПРИМЕЧАНИЕ: Для удаления пыли с линзы лампы используйте сухую ткань. Не допускайте возникновения царапин на линзе лампы, так как это приведет к снижению освещенности.

ПРИМЕЧАНИЕ: Инструмент может не забивать гвозди после падения уровня заряда аккумулятора даже при горящей лампе. В этом случае зарядите блок аккумулятора.

СБОРКА

ВНИМАНИЕ: **Прежде чем выполнять какие-либо работы с гвоздезабивателем, обязательно убедитесь, что пальцы не находятся на триггерном переключателе или на контактном элементе, а также что блок аккумулятора извлечен.**

Загрузка или разгрузка гвоздей

ВНИМАНИЕ: **Перед загрузкой гвоздей обязательно извлекайте блок аккумулятора.** Случайное срабатывание инструмента может стать причиной получения травм и повреждения имущества.

ВНИМАНИЕ: **Старайтесь не допускать защемления пальцев в магазине.** Толкатель гвоздей стремится к возврату в свое исходное положение при отсутствии противодействия со стороны оператора.

ПРИМЕЧАНИЕ: **Слегка сдвиньте толкатель гвоздей вдоль магазина.** Принудительный контакт между толкателем гвоздей и обоймой с гвоздями может повредить гвозди.

1. Снимите блок аккумуляторной батареи.

2. Вставьте обойму с гвоздями в прорезь магазина.

Обязательно совместите контуры головок гвоздей с контурами прорези.

► **Рис.9:** **1.** Прорезь **2.** Контур головки гвоздя

3. Подцепите рычаг толкателя, чтобы поднять пластину толкателя над загруженной обоймой с гвоздями. Затем оттяните толкатель гвоздей в сторону прорези.

► **Рис.10:** **1.** Рычаг толкателя **2.** Толкатель гвоздей

4. Отпустите рычаг толкателя и сдвиньте толкатель гвоздей назад, безопасно ослабив натяжение пружины.

► **Рис.11:** **1.** Рычаг толкателя **2.** Толкатель гвоздей

ПРИМЕЧАНИЕ: **Убедитесь в том, что обойма с гвоздями надлежащим образом совмещена в магазине и зафиксирована пластиной толкателя.**

В противном случае попробуйте загрузить ее заново.

ПРИМЕЧАНИЕ: **Не используйте деформированные гвозди или обоймы с гвоздями. Используйте гвозди, указанные в настоящем руководстве.** Использование гвоздей непредусмотренного типа может привести к застреванию гвоздей и возникновению неисправности.

► **Рис.12**

Для извлечения гвоздей выполните процедуру установки в обратном порядке.

► **Рис.13**

Установка магазина увеличенной емкости

Дополнительные принадлежности

ВНИМАНИЕ: **Перед установкой магазина увеличенной емкости обязательно выгрузите все гвозди, оставшиеся в магазине, и извлеките блок аккумулятора из инструмента.**

Для того чтобы инструмент вместил в себя больше гвоздей, используйте насадку для магазина увеличенной емкости.

1. С помощью шестигранного ключа ослабьте и выверните болты, фиксирующие магазин.

► **Рис.14:** **1.** Магазин **2.** Болты

2. Слегка поднимите свободный конец стандартно оснащенного магазина и вытяните его прямо наружу.

► **Рис.15:** **1.** Стандартно оснащенный магазин

3. Вставьте стопорную пластину в магазине увеличенной емкости в блокировочный паз направляющей молотка под углом. Совместите отверстия под болты в магазине с отверстиями в направляющей молотка. Затем понемногу затяните болты с помощью шестигранного ключа.

► **Рис.16:** **1.** Магазин увеличенной емкости **2.** Стопорная пластина **3.** Блокировочный паз **4.** Направляющая молотка **5.** Отверстия под болты

4. Притяните магазин увеличенной емкости к корпусу инструмента с помощью болта.

5. Повторно затяните все болты для фиксации магазина увеличенной емкости.

► **Рис.17:** **1.** Магазин увеличенной емкости **2.** Болты

Адаптер головки

⚠*ВНИМАНИЕ:* Перед установкой или снятием адаптера головки обязательно следите за тем, чтобы пальцы не находились на триггерном переключателе или контактном элементе, а также извлеките все гвозди, оставшиеся в магазине, и блок аккумулятора.

При забивании гвоздей в материал с легко повреждаемыми поверхностями прикрепите адаптер головки к контактному элементу.

Крепление адаптера головки

1. Поместите адаптер головки поверх контактного наконечника с легким нажимом.
2. Отпустите триггерный переключатель.
3. Поместите контактный элемент горизонтально на материал, который может быть поврежден.
4. Проталкивайте контактный элемент до тех пор, пока адаптер головки не будет плотно насажен на контактный наконечник.

► **Рис.18:** **1.** Адаптер головки **2.** Контактный элемент

ПРИМЕЧАНИЕ: Убедитесь в том, что загнутые концы лапок адаптера головки находятся в полном зацеплении с контактным наконечником.

► **Рис.19:** **1.** Загнутые концы лапок

Снятие адаптера головки

1. Переверните инструмент.
2. Отцепите лапки адаптера головки от контактного наконечника и отодвиньте адаптер головки от сборки.

ПРИМЕЧАНИЕ: С помощью шлицевой отвертки отделите части друг от друга, если адаптер головки снимается с трудом.

► **Рис.20:** **1.** Контактный наконечник **2.** Адаптер головки **3.** Зазор

Подвешивание инструмента

В зависимости от потребностей имеются два типа крючков для подвешивания инструмента. Используйте крючок в форме зажима или С-образный крючок для подвешивания инструмента на инструментальный стеллаж, перекладину или стену.

⚠*ВНИМАНИЕ:* Не цепляйте крючок на поясной ремень. Падение гвоздезабивателя в случае внезапного отсоединения крючка может стать причиной случайного срабатывания и нанесения травм.

► **Рис.21**

Крючок в форме зажима

Вставьте крючок в форме зажима в паз корпуса инструмента, а затем зафиксируйте его болтом с шестигранной головкой.

Для снятия крючка в форме зажима ослабьте болт, а затем выньте крючок.

► **Рис.22:** **1.** Крючок в форме зажима **2.** Болт с шестигранной головкой

С-образный крючок

Совместив две группы отверстий под болты, поместите С-образный крючок на корпус инструмента таким образом, чтобы зев С-образного крючка был направлен вверх. Притяните С-образный крючок двумя болтами с шестигранной головкой.

Для снятия С-образного крючка ослабьте болты, а затем выньте крючок.

► **Рис.23:** **1.** С-образный крючок **2.** Болты с шестигранной головкой

С-образный крючок может располагаться открытым с 90-градусными интервалами.

Надавите на крючок вверх и, удерживая его, поверните в нужное положение.

► **Рис.24:** **1.** С-образный крючок

Хранение шестигранного ключа

Держите поставляемый в комплекте шестигранный ключ наготове на держателе ключа, когда он не используется.

► **Рис.25:** **1.** Шестигранный ключ **2.** Держатель ключа

ЭКСПЛУАТАЦИЯ

Проверка системы защиты

⚠*ОСТОРОЖНО:* Перед началом эксплуатации проверьте исправность всех систем защиты. Несоблюдение этого требования может стать причиной травмы.

► **Рис.26:** **1.** Триггерный переключатель **2.** Контактный элемент **3.** Магазин **4.** Толкатель гвоздей

Перед началом работы проверьте исправность системы защиты, как описано ниже, на предмет возможных отказов или неисправностей.

1. Извлеките блок аккумулятора из инструмента. Затем выгрузите все гвозди, оставшиеся в магазине.

2. Установите блок аккумулятора на место и включите инструмент.

3. Потяните триггерный переключатель, убедившись, что контактный элемент не соприкасается с материалом.

4. Нажмите на контактный элемент, чтобы он соприкоснулся с материалом, не нажимая при этом триггерный переключатель.

При работе инструмента на одном из описанных выше этапов 3 или 4 система защиты не функционирует надлежащим образом. Немедленно прекратите эксплуатацию инструмента и обратитесь в местный сервисный центр Makita.

Забивание гвоздей

⚠*ОСТОРОЖНО:* Плотно удерживайте контактный элемент на материале до полной установки гвоздя. Случайное срабатывание может привести к травмам.

⚠*ВНИМАНИЕ:* Перед установкой блока аккумулятора в инструмент обязательно убедитесь, что триггерный переключатель работает должным образом и возвращается в положение "OFF" (ВЫКЛ.) при отпускании.

⚠*ВНИМАНИЕ:* Не забивайте гвозди в твердые материалы, такие как металл и аналогичные ему. Если гвоздь не может пробить материал, это может привести к обратной отдаче гвоздезабивателя и получению травмы.

⚠*ВНИМАНИЕ:* Во время работы крепко удерживайте инструмент.

***ПРИМЕЧАНИЕ:* Инструмент не начнет производить затяжку по истечении пяти секунд отсутствия работы переключателей, если в это время в одиночку срабатывает либо триггерный переключатель, либо контактный элемент. Для повторного запуска операции затяжки отпустите триггерный переключатель или отведите контактный элемент от обрабатываемой детали, а затем установите инструмент обратно на свое место.**

ПРИМЕЧАНИЕ: При непрерывном забивании гвоздей в течение продолжительного времени выходящий воздух может стать горячим из-за нагрева двигателя.

В данном инструменте используются два действия по забиванию гвоздей: полное последовательное срабатывание и контактное срабатывание.

ПРИМЕЧАНИЕ: В некоторых регионах или странах доступен только режим одиночного забивания гвоздей (полное последовательное срабатывание). Конструкция переключателя может различаться в зависимости от региона проживания.

Полное последовательное срабатывание

В этом режиме можно забивать один гвоздь за одну последовательную операцию.
Для срабатывания инструмента необходимы контакт с обрабатываемой деталью, а затем активация триггерного переключателя. Чтобы продолжить забивание гвоздей, отпустите и снова активируйте управляющие переключатели в той же последовательности.

1. Для включения инструмента нажмите и удерживайте основную кнопку питания.

2. Убедитесь в том, что загорелась лампа индикации режима последовательного срабатывания.
► **Рис.27: 1.** Кнопка включения режима срабатывания **2.** Лампа индикации режима последовательного срабатывания

3. Разместите контактный элемент горизонтально на поверхности материала.
► **Рис.28: 1.** Контактный элемент

4. Для забивания гвоздя нажмите на триггерный переключатель до упора.
► **Рис.29: 1.** Триггерный переключатель

5. Снимите палец с триггерного переключателя. Затем поднимите контактный элемент над поверхностью материала.

Для забивания следующего гвоздя повторите действия 3 – 5 в той же последовательности.

Контактное срабатывание

В зависимости от страны

В данном режиме можно выбрать непрерывный или одиночный порядок забивания гвоздей, выполняя любые последовательности срабатывания триггерного переключателя.
Для срабатывания инструмента контакт с обрабатываемой деталью и активация триггерного переключателя могут осуществляться в любых последовательностях. Для непрерывного забивания гвоздей уберите и снова установите контакт с обрабатываемой деталью.

Для одиночного забивания гвоздей

1. Для включения инструмента нажмите и удерживайте основную кнопку питания.

2. Для выбора режима контактного срабатывания нажмите кнопку включения режима срабатывания и удерживайте ее короткое время.

Загорается лампа индикации режима контактного срабатывания.
► **Рис.30: 1.** Кнопка включения режима срабатывания **2.** Лампа индикации режима контактного срабатывания

3. Разместите контактный элемент горизонтально на поверхности материала.

4. Для забивания гвоздя нажмите на триггерный переключатель до упора.

5. Снимите палец с триггерного переключателя. Затем поднимите контактный элемент над поверхностью материала.

Для забивания следующего гвоздя повторите действия 3 – 5 в той же последовательности.

Для непрерывного забивания гвоздей

1. Для включения инструмента нажмите и удерживайте основную кнопку питания.

2. Для выбора режима контактного срабатывания нажмите кнопку включения режима срабатывания и удерживайте ее короткое время.

Загорается лампа индикации режима контактного срабатывания.

3. Нажмите на триггерный переключатель.
► **Рис.31: 1.** Триггерный переключатель

4. Для забивания гвоздя разместите контактный элемент горизонтально на поверхности материала.

5. Для забивания следующих гвоздей перемещайте инструмент к следующим участкам с нажатым триггерным переключателем, размещая контактный элемент горизонтально на поверхности материала.

► **Рис.32:** **1.** Триггерный переключатель
2. Контактный элемент

Механизм предотвращения "холостого выстрела"

Когда число оставшихся гвоздей в магазине уменьшается до 7 - 9 штук для модели DBN900 / 6 - 7 штук для модели DBN901, переключатель больше не может приводиться в действие, и инструмент прекращает срабатывать. Перед повторным запуском вставьте в магазин новую обойму с гвоздями.

Извлечение застрявших гвоздей

⚠ОСТОРОЖНО: **Перед удалением застрявших гвоздей обязательно извлеките блок аккумулятора.**

При застревании гвоздей внимательно осмотрите блок подачи и забивания гвоздей. Как правило, причиной застреваний является заклинивание гвоздей между молотком и направляющей молотка.

Устранение застревания

⚠ОСТОРОЖНО: **Не давите на молоток с усилием. Не стучите по молотку и гвоздям какими-либо ручными инструментами для устранения застреваний.** Имейте в виду, что инструмент заправлен сжатым воздухом и внутри него поддерживается давление. Несоблюдение мер предосторожности, изложенных в руководстве, может привести к тяжелой травме.

⚠ОСТОРОЖНО: **При устранении застреваний ни в коем случае не направляйте инструмент на себя или окружающих.** Несоблюдение данного требования может вызвать опасность получения травмы из-за осечки, поскольку инструмент заправлен сжатым воздухом, находящимся в камере, имеющей заводскую герметизацию.

⚠ВНИМАНИЕ: **Для устранения частого застревания или разрешения ситуаций с трудноустранимым застреванием проконсультируйтесь со специалистами ближайшего сервисного центра Makita.**

1. Извлеките блок аккумулятора из инструмента.

2. Выньте все гвозди, оставшиеся в магазине.

3. Устраните застревание с помощью щипцов или аналогичного приспособления.

ПРИМЕЧАНИЕ: Если застревание произошло внутри блока подачи и забивания гвоздей, отсоедините магазин от инструмента.

4. С помощью шестигранного ключа ослабьте и выверните болты, фиксирующие магазин. Затем поднимите свободный конец магазина и вытяните его прямо наружу.
► **Рис.33:** **1.** Магазин **2.** Болты

5. Вычистите застрявшие гвозди в отверстие для выхода гвоздей или через направляющую молотка.

При помощи щипцов согните застрявший гвоздь таким образом, чтобы головка гвоздя вышла из гнезда в направляющей молотка. Затем извлеките застрявший гвоздь.
► **Рис.34:** **1.** Застрявший гвоздь **2.** Отверстие для выхода гвоздей **3.** Направляющая молотка

Застревание может произойти в гнезде для подачи гвоздей внутри магазина. При помощи щипцов согните застрявший гвоздь таким образом, чтобы головка гвоздя вышла из гнезда в магазине. Затем извлеките застрявший гвоздь.
► **Рис.35:** **1.** Застрявший гвоздь **2.** Магазин

6. Вставьте расположенную в магазине стопорную пластину в блокировочный паз направляющей молотка под углом. Совместите отверстия под болты в магазине с отверстиями в направляющей молотка. Притяните магазин к корпусу инструмента с помощью болтов.

Приведение молотка в исходное положение

После застревания какого-либо гвоздя или при низком уровне заряда аккумулятора молоток может не располагаться надлежащим образом позади забиваемого гвоздя. Перед повторным запуском инструмента обязательно выполните действия для приведения молотка в исходное положение.

1. Извлеките блок аккумулятора из инструмента.

2. Выньте все гвозди, оставшиеся в магазине.

3. Проследите за положением молотка.

Если ударный конец молотка выходит за пределы контактного наконечника, то контактный элемент не может быть приведен в действие надлежащим образом в процессе приведения в исходное положение.
► **Рис.36:** **1.** Молоток **2.** Контактный наконечник

Поверните регулятор для установки наименьшей глубины забивания гвоздей таким образом, чтобы контактный элемент функционировал надлежащим образом.
► **Рис.37:** **1.** Регулятор глубины забивания гвоздей

4. Установите блок аккумулятора на место и включите инструмент.

5. Оттяните молоток в направлении магазина и включите инструмент. Затем поместите контактный элемент напротив материала, который может быть поврежден.

6. Задействовав контактный элемент, нажмите триггерный переключатель до упора, чтобы установить молоток в исходное положение.
► **Рис.38:** **1.** Толкатель гвоздей **2.** Прорезь магазина **3.** Контактный элемент **4.** Триггерный переключатель

Молоток будет приведен в исходное положение надлежащим образом.

7. Извлеките блок аккумулятора из инструмента. Снова загрузите обойму с гвоздями в магазин. Поместите блок аккумулятора обратно в инструмент.

ОБСЛУЖИВАНИЕ

⚠***ОСТОРОЖНО:*** **Не разбирайте данный инструмент.** Данный инструмент герметизирован со сжатым воздухом, и его разборка может привести к тяжелой травме.



⚠***ВНИМАНИЕ:*** **Перед проведением проверки или работ по техобслуживанию всегда проверяйте, что инструмент выключен, а блок аккумуляторов снят.**

ПРИМЕЧАНИЕ: **Запрещается использовать бензин, растворители, спирт и другие подобные жидкости. Это может привести к обесцвечиванию, деформации и трещинам.**

Для обеспечения БЕЗОПАСНОСТИ и НАДЕЖНОСТИ оборудования ремонт, любое другое техобслуживание или регулировку необходимо производить в уполномоченных сервис-центрах Makita или сервис-центрах предприятия с использованием только сменных частей производства Makita.

Профилактическое обслуживание

Тщательно очищайте и осматривайте движущиеся компоненты (т. е. контактный элемент, молоток и пр.) на регулярной основе, защищая их от пыли и грязи, которые могут скапливаться с течением времени.

ПРИМЕЧАНИЕ: В случае появления признаков неудовлетворительной или неэффективной работы движущихся или скользящих компонентов, как проиллюстрировано далее, сдуйте всю налипшую на них грязь и пыль, а затем протрите их насухо.

► **Рис.39:** **1.** Направляющие подачи гвоздей **2.** Регулятор глубины забивания гвоздей **3.** Контактный элемент **4.** Толкатель гвоздей

ДОПОЛНИТЕЛЬНЫЕ ПРИНАДЛЕЖНОСТИ

⚠***ВНИМАНИЕ:*** **Эти принадлежности или насадки рекомендуются для использования с инструментом Makita, указанным в настоящем руководстве.** Использование любых других принадлежностей или насадок может являться травмоопасным. Используйте ту или иную принадлежность или насадку только по ее заявленному предназначению.

Если вам необходимо содействие в получении дополнительной информации по этим принадлежностям, свяжитесь с вашим сервис-центром Makita.

- Гвозди
- Магазины увеличенной емкости
- Оригинальный аккумулятор и зарядное устройство Makita

ПРИМЕЧАНИЕ: Некоторые элементы списка могут входить в комплект инструмента в качестве стандартных приспособлений. Они могут отличаться в зависимости от страны.

Makita Europe N.V.

Jan-Baptist Vinkstraat 2, 3070 Kortenberg, Belgium

Makita Corporation

3-11-8, Sumiyoshi-cho, Anjo, Aichi 446-8502 Japan

www.makita.com



885A75D989
EN, SV, NO, FI, DA, LV, LT, ET, RU
20260212