EN	Cordless Multi Function Power Head	INSTRUCTION MANUAL	6
SV	Sladdlös multifunktionell drivenhet	BRUKSANVISNING	18
NO	Batteridrevet flerfunksjonelt drivhode	BRUKSANVISNING	30
FI	Akkukäyttöinen monitoimimoottoriyksikkö	KÄYTTÖOHJE	42
DA	Akku flerfunktions motorhoved	BRUGSANVISNING	54
LV	Bezvada daudzfunkciju instrumentgalva	LIETOŠANAS INSTRUKCIJA	66
LT	Belaidė daugiafunkcė benzininė galvutė	NAUDOJIMO INSTRUKCIJA	78
ET	Juhtmeta universaalne mootorajam	KASUTUSJUHEND	90
RU	Многофункциональный Аккумуляторный Привод Для Садовых Насадок	РУКОВОДСТВО ПО ЭКСПЛУАТАЦИИ	102

UX01G

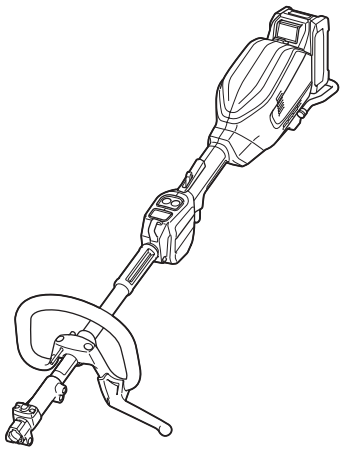

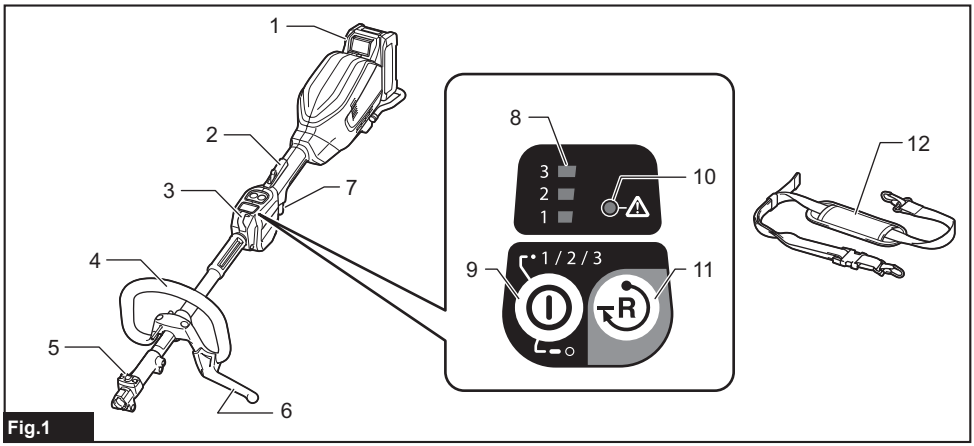

Fig.1

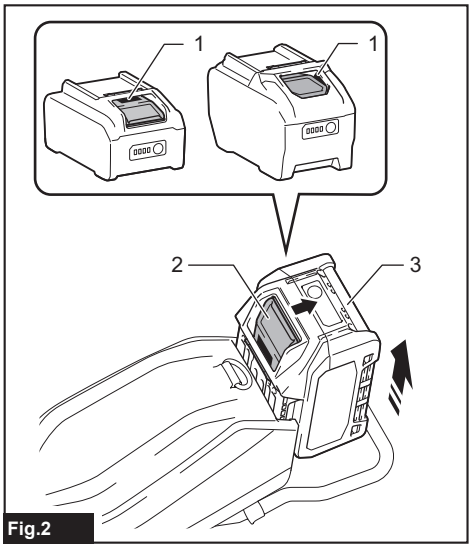

Fig.2

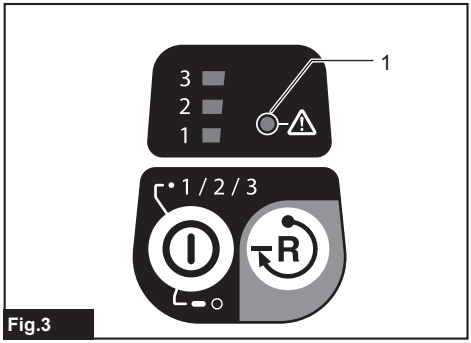

Fig.3

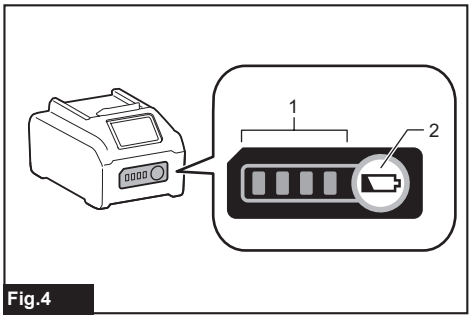

Fig.4

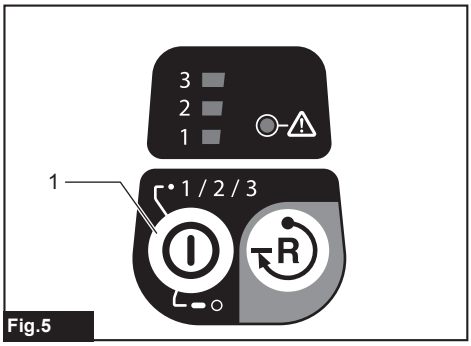

Fig.5

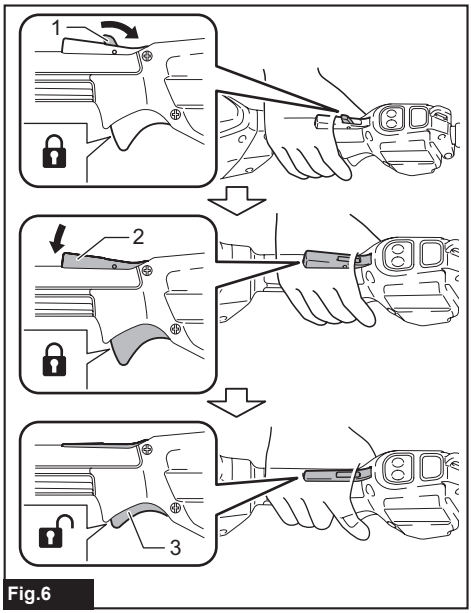

Fig.6

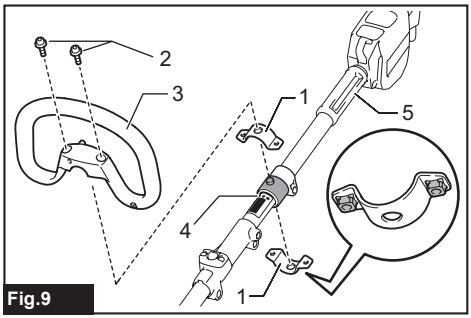

Fig.9

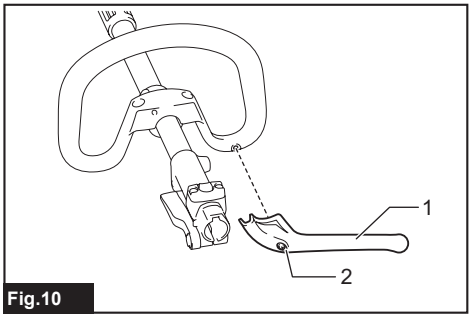

Fig.10

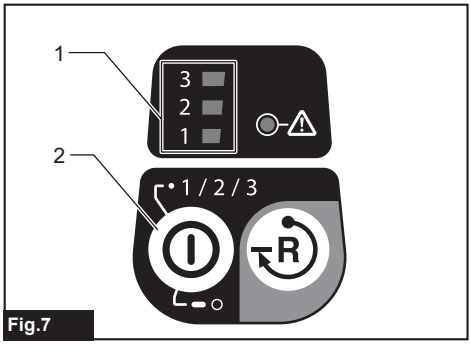

Fig.7

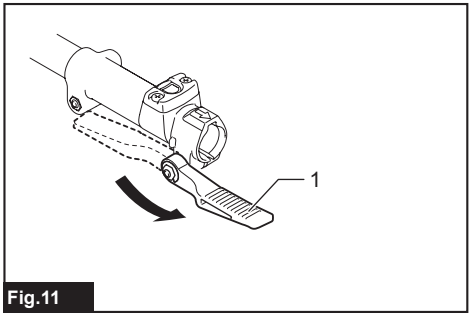

Fig.11

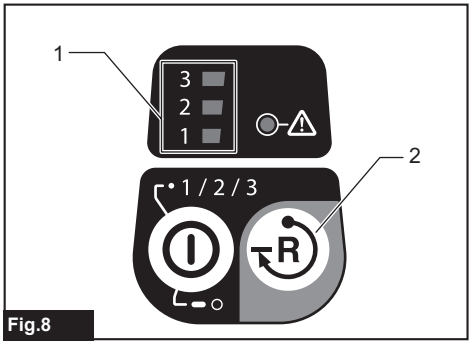

Fig.8

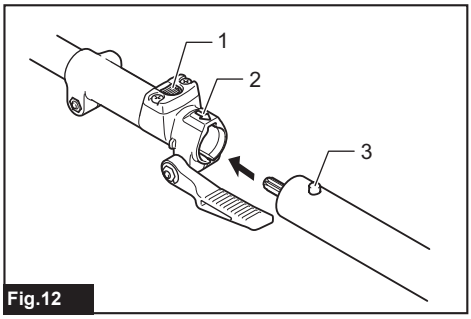

Fig.12

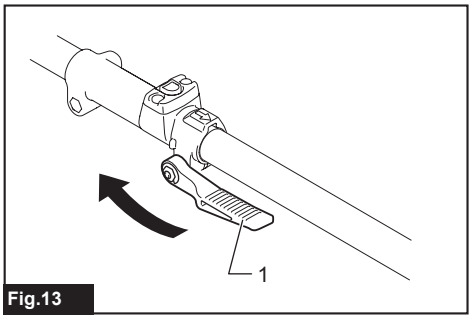

Fig.13

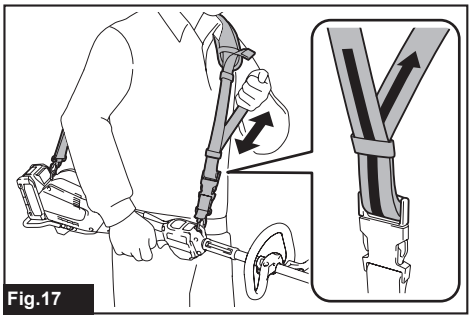
Fig.17

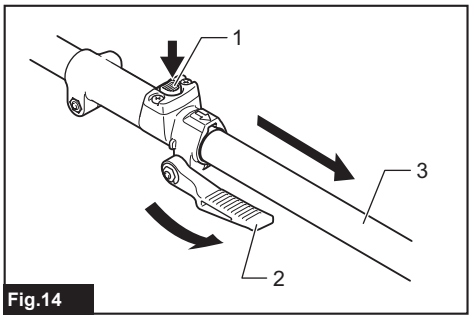

Fig.14

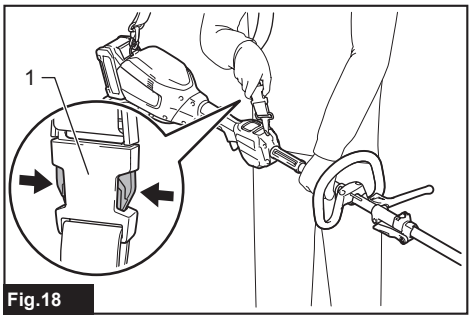

Fig.18

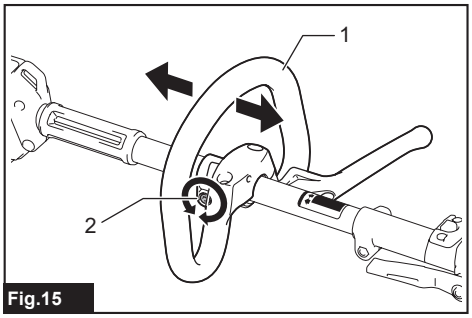

Fig.15

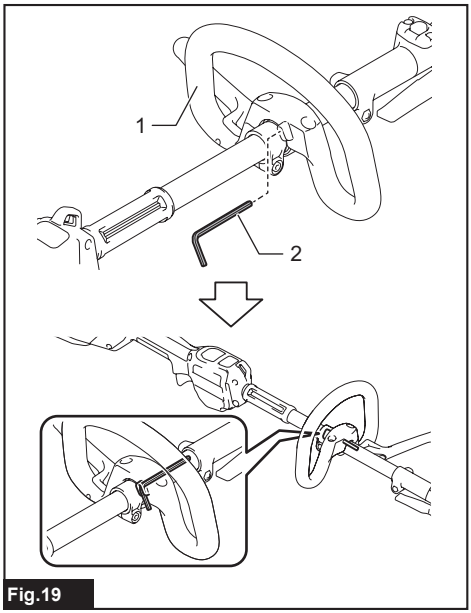

Fig.19

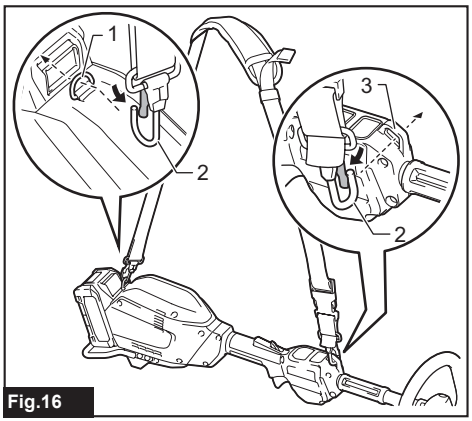

Fig.16

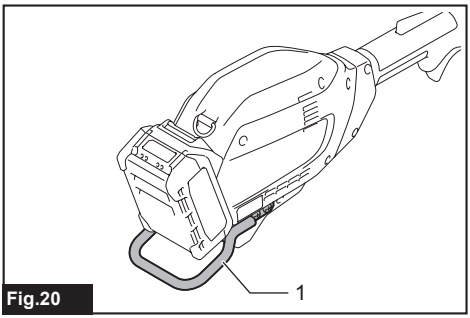

Fig.20

SPECIFICATIONS

Model:		UX01G
No load speed (without attachment)	Low	0 - 5,700 min^{-1}
	Medium	0 - 8,200 min^{-1}
	High	0 - 9,700 min^{-1}
Overall length (without battery cartridge)		1,001 mm
Rated voltage		D.C. 36 V - 40 V max
Net weight	*1	3.5 kg
	*2	5.3 kg - 12.5 kg
Protection degree		IPX4

- Due to our continuing program of research and development, the specifications herein are subject to change without notice.
- Specifications may differ from country to country.

*1: Weight without any accessories or battery cartridge(s)
*2: The net weight value includes the lightest and heaviest combination of the attachment(s) for normal and safe use and battery cartridge(s) which are specified in the instruction manual.

Applicable battery cartridge and charger

Symbols: ◎ Recommended, ○ Available

Type	Battery cartridge						
	BL4020	BL4025	BL4040	BL4040F	BL4050F	BL4080F	BL4080H
Brushcutter attachment	○	○	◎	◎	◎	◎	◎
String trimmer attachment	○	○	◎	◎	◎	◎	◎
Rotary scissors attachment	○	○	◎	◎	◎	◎	◎
Grass trimmer attachment	○	○	◎	◎	◎	◎	◎
Hedge trimmer attachment	○	◎	◎	◎	◎	◎	◎
Ground trimmer attachment	○	◎	◎	◎	◎	◎	◎
Pole saw attachment	○	○	◎	◎	◎	◎	◎
Cultivator attachment	○	○	◎	◎	◎	◎	◎
Edger attachment	○	◎	◎	◎	◎	◎	◎
Coffee harvester attachment	○	○	◎	◎	◎	◎	◎
Power brush attachment	○	○	◎	◎	◎	◎	◎
Power sweep attachment	○	○	◎	◎	◎	◎	◎
Blower attachment	○	○	◎	◎	◎	◎	◎
Pump attachment	○	○	◎	◎	◎	◎	◎
Weeding attachment	○	○	◎	◎	◎	◎	◎
Snow blower attachment	○	○	◎	◎	◎	◎	◎

Charger	DC40RA / DC40RB / DC40RC / DC40WA / BCC01 / BCC02

- Some of the battery cartridges and chargers listed above may not be available depending on your region of residence.

⚠***WARNING:*** **Only use the battery cartridges and chargers listed above.** Use of any other battery cartridges and chargers may cause injury and/or fire.

Recommended cord connected power source

Portable power pack	PDC01 / PDC1200 / PDC1500

- The cord connected power source(s) listed above may not be available depending on your region of residence.
- Before using the cord connected power source, read instruction and cautionary markings on them.

No load speed with attachment

Model		Rotation speed		
		Low	Medium	High
BR400MP		0 - 130 min^{-1}	0 - 190 min^{-1}	0 - 230 min^{-1}
EE400MP		0 - 2,800 min^{-1}	0 - 4,000 min^{-1}	0 - 4,700 min^{-1}
EJ400MP		0 - 1,600 min^{-1}	0 - 2,300 min^{-1}	0 - 2,800 min^{-1}
EM404MP / EM406MP		0 - 3,500 min^{-1}	0 - 5,000 min^{-1}	0 - 6,000 min^{-1}
EM407MP	Upper blade	0 - 220 min^{-1}	0 - 310 min^{-1}	0 - 370 min^{-1}
	Lower blade	0 - 470 min^{-1}	0 - 670 min^{-1}	0 - 790 min^{-1}
EM408MP / EM409MP		0 - 4,200 min^{-1}	0 - 6,000 min^{-1}	0 - 7,100 min^{-1}
EN401MP / EN402MP / EN410MP / EN420MP / EN422MP / EN424MP / EN425MP (Strokes per minute)		0 - 2,400 min^{-1}	0 - 3,400 min^{-1}	0 - 4,000 min^{-1}
EY403MP (chain speed)		0 - 11 m/s	0 - 16 m/s	0 - 19 m/s
KR400MP		0 - 160 min^{-1}	0 - 230 min^{-1}	0 - 280 min^{-1}
KR401MP		0 - 130 min^{-1}	0 - 190 min^{-1}	0 - 230 min^{-1}
PF400MP		0 - 5,600 min^{-1}	0 - 8,100 min^{-1}	0 - 9,500 min^{-1}
SN400MP		0 - 1,080 min^{-1}	0 - 1,560 min^{-1}	0 - 1,860 min^{-1}
SW400MP		0 - 130 min^{-1}	0 - 190 min^{-1}	0 - 230 min^{-1}
UB402MP		0 - 5,700 min^{-1}	0 - 8,100 min^{-1}	0 - 9,600 min^{-1}
UB403MP		0 - 5,700 min^{-1}	0 - 8,100 min^{-1}	0 - 9,500 min^{-1}
WA400MP		0 - 570 min^{-1}	0 - 815 min^{-1}	0 - 970 min^{-1}

Approved attachment

Type	Model
Power brush attachment	BR400MP
Edger attachment	EE400MP
Coffee harvester attachment	EJ400MP
Brushcutter attachment	EM404MP
String trimmer attachment	EM406MP
Rotary scissors attachment	EM407MP
Grass trimmer attachment	EM408MP / EM409MP
Hedge trimmer attachment	EN401MP / EN402MP / EN410MP
Ground trimmer attachment	EN420MP / EN422MP / EN424MP / EN425MP
Pole saw attachment	EY403MP
Cultivator attachment	KR400MP / KR401MP
Shaft extension attachment	LE400MP
Pump attachment	PF400MP
Snow blower attachment	SN400MP
Power sweep attachment	SW400MP
Blower attachment	UB402MP / UB403MP
Weeding attachment	WA400MP

Symbols

The followings show the symbols which may be used for the equipment. Be sure that you understand their meaning before use.

	Read instruction manual.
	Take particular care and attention.
	Do not expose to rain.
	Warning; Disconnect battery before maintenance.
 Ni-MH Li-ion	Only for EU countries Due to the presence of hazardous components in the equipment, waste electrical and electronic equipment, accumulators and batteries may have a negative impact on the environment and human health. Do not dispose of electrical and electronic appliances or batteries with household waste! In accordance with the European Directive on waste electrical and electronic equipment and on accumulators and batteries and waste accumulators and batteries, as well as their adaptation to national law, waste electrical equipment, batteries and accumulators should be stored separately and delivered to a separate collection point for municipal waste, operating in accordance with the regulations on environmental protection. This is indicated by the symbol of the crossed-out wheeled bin placed on the equipment.
	Guaranteed sound power level according to EU Outdoor Noise Directive.
	Sound power level according to Australia NSW Noise Control Regulation.

Intended use

This cordless multi function power head is intended for driving an approved attachment listed in the section "SPECIFICATIONS" of this instruction manual. Never use the unit for the other purpose.

⚠*WARNING:* Read the instruction manual of the attachment as well as this instruction manual before using. Failure to follow the warnings and instructions may result serious injury.

Noise

The following table shows the typical A-weighted noise level determined according to applicable standard.

Attachment		Sound pressure level		Guaranteed sound power level	Measured sound power level		Applicable standard
		L_{pA} (dB (A))	Uncertainty K (dB (A))	L_{WA} (dB (A))	L_{WA} (dB (A))	Uncertainty K (dB (A))	
BR400MP		80.2	1.0	-	88.9	0.8	EN60335-2-72
EE400MP		76.1	1.7	-	88.2	2.3	ISO11789 / 2000/14/EC
EJ400MP		82.9	0.6	-	94.4	1.5	ISO22868(ISO11806-1)
EJ400MP + LE400MP		79.7	1.4	-	94.0	0.7	ISO22868(ISO11806-1)
EM404MP (as a brushcutter)		79.1	1.9	-	-	-	EN62841-4-4
EM404MP (as a string trimmer)	Nylon cutting head	81.2	2.4	-	94.2	2.3	EN62841-4-4
	Plastic blade	79.5	1.9	-	-	-	EN62841-4-4
EM406MP	Nylon cutting head	83.1	2.0	-	94.8	2.8	EN62841-4-4
	Plastic blade	80.6	1.9	-	90.3	2.2	EN62841-4-4
EM407MP		82.8	2.7	-	95.4	2.7	EN62841-4-4
EM408MP	Metal blade	80.9	2.0	-	93.1	1.9	EN62841-4-4
	Nylon cutting head	80.1	2.0	-	91.2	1.9	EN62841-4-4
	Plastic blade	81.3	1.9	-	91.7	1.9	EN62841-4-4

Attachment		Sound pressure level		Guaranteed sound power level	Measured sound power level		Applicable standard
		L_{pA} (dB (A))	Uncertainty K (dB (A))	L_{WA} (dB (A))	L_{WA} (dB (A))	Uncertainty K (dB (A))	
EM409MP	Nylon cutting head	81.5	2.1	-	92.0	1.9	EN62841-4-4
	Plastic blade	82.0	1.9	-	92.0	1.9	EN62841-4-4
EN401MP		85	3	96	95	1.1	EN62841-4-2
EN401MP + LE400MP		82	3	98	96	1.4	EN62841-4-2
EN402MP		83	3	95	92	2.3	EN62841-4-2
EN402MP + LE400MP		79	3	96	94	1.8	EN62841-4-2
EN410MP		81	3	93	91	2.0	EN62841-4-2
EN410MP + LE400MP		80	3	93	91	1.7	EN62841-4-2
EN420MP		84	3	94	94	0.4	EN62841-4-2
EN422MP		81	3	94	92	1.9	EN62841-4-2
EN424MP		80	3	-	88	3	EN62841-1
EN425MP		78	3	-	88	3	EN62841-1
EY403MP		95	3	-	103	3	EN 62841-1 / EN ISO 11680-1
EY403MP+LE400MP		95	3	-	103	3	EN 62841-1 / EN ISO 11680-1
KR400MP		77.8	0.7	-	86.6	1.2	EN709
KR401MP		77.7	0.3	-	86.7	2.0	EN709
PF400MP		75	2.5	-	90	2.5	ISO20361
SN400MP		81	3	-	91	1.9	ISO11201 / ISO3744(ISO8437-4)
SW400MP		80.3	0.2	-	88.3	0.6	EN60335-2-72
UB402MP		88.5	3	96	-	-	EN62841-4-6
UB403MP		-	-	100	98.4	2.1	2000/14/EC + 2024/1208/EU
		99.5	3	103	-	-	EN62841-4-6
WA400MP		77	3	-	89	3	ISO22868(ISO11806-1)

- Even if the sound pressure level listed above is 80 dB (A) or less, the level under working may exceed 80 dB (A). Wear ear protection.

NOTE: The declared noise emission value(s) has been measured in accordance with a standard test method and may be used for comparing one tool with another.

NOTE: The declared noise emission value(s) can also be used in a preliminary assessment of exposure.

⚠***WARNING:*** **Wear ear protection.**

⚠***WARNING:*** **The noise emission during actual use of the power tool can differ from the declared total value(s) depending on the ways in which the tool is used.**

⚠***WARNING:*** **Be sure to identify safety measures to protect the operator that are based on an estimation of exposure in the actual conditions of use (taking account of all parts of the operating cycle such as the times when the tool is switched off and when it is running idle in addition to the trigger time).**

Vibration

The following table shows the continuous vibration total value (tri-axial vector sum) determined according to applicable standard.

Attachment	Left handle (Front grip)		Right handle (Rear grip)		Applicable standard
	ah (m/s^2)	Uncertainty K (m/s^2)	ah (m/s^2)	Uncertainty K (m/s^2)	
EE400MP	2.0	1.5	1.2	1.5	ISO11789
EJ400MP	3.5	1.5	3.9	1.5	ISO22867(ISO11806-1)

Attachment	Left handle (Front grip)		Right handle (Rear grip)		Applicable standard
	ah (m/s^2)	Uncertainty K (m/s^2)	ah (m/s^2)	Uncertainty K (m/s^2)	
EJ400MP + LE400MP	4.8	1.5	2.6	1.5	ISO22867(ISO11806-1)
WA400MP	2.8	1.5	2.3	1.5	ISO22867(ISO11806-1)

Attachment		ah (m/s^2)	Uncertainty K (m/s^2)	Applicable standard
BR400MP		1.6	1.5	EN60335-2-72
EM404MP (as a brushcutter)		2.9	1.5	EN62841-4-4
EM404MP (as a string trimmer)	Nylon cutting head	2.7	1.5	EN62841-4-4
	Plastic blade	2.0	1.5	EN62841-4-4
EM406MP	Nylon cutting head	2.5	1.5	EN62841-4-4
	Plastic blade	2.1	1.5	EN62841-4-4
EM407MP		2.1	1.5	EN62841-4-4
EM408MP	Metal blade	2.5	1.5	EN62841-4-4
	Nylon cutting head	3.1	1.5	EN62841-4-4
	Plastic blade	2.1	1.5	EN62841-4-4
EM409MP	Nylon cutting head	3.2	1.5	EN62841-4-4
	Plastic blade	1.1	1.5	EN62841-4-4
EN401MP		3.4	1.5	EN62841-4-2
EN401MP + LE400MP		5.4	1.5	EN62841-4-2
EN402MP		2.5	1.5	EN62841-4-2
EN402MP + LE400MP		5.0	1.5	EN62841-4-2
EN410MP		6.7	1.5	EN62841-4-2
EN410MP + LE400MP		4.4	1.5	EN62841-4-2
EN420MP		2.9	1.5	EN62841-4-2
EN422MP		2.5	1.5	EN62841-4-2
EN424MP		2.1	1.5	EN62841-1
EN425MP		1.9	1.5	EN62841-1
EY403MP		2.9	1.5	EN 62841-1 / EN ISO 11680-1
EY403MP+LE400MP		2.9	1.5	EN 62841-1 / EN ISO 11680-1
KR400MP		0.8	1.5	EN709
KR401MP		0.7	1.5	EN709
PF400MP		1.1	1.5	ISO22867
SN400MP		2.2	1.5	ISO8437-4
SW400MP		2.5	1.5	EN60335-2-72
UB402MP		2.1	1.5	EN62841-4-6
UB403MP		2.3	1.5	EN62841-4-6

NOTE: The declared vibration total value(s) has been measured in accordance with a standard test method and may be used for comparing one tool with another.

NOTE: The declared vibration total value(s) can also be used in a preliminary assessment of exposure.

⚠***WARNING:*** **The vibration emission during actual use of the power tool can differ from the declared total value(s) depending on the ways in which the tool is used.**

⚠***WARNING:*** **Be sure to identify safety measures to protect the operator that are based on an estimation of exposure in the actual conditions of use (taking account of all parts of the operating cycle such as the times when the tool is switched off and when it is running idle in addition to the trigger time).**

The following table shows the mean values of the peak amplitude of the acceleration from repeated shock vibrations, p_F, with corresponding uncertainty (K) determined according to applicable standard.

Attachment		p_F (m/s^2)	Uncertainty K (m/s^2)	Applicable standard
BR400MP		31	5	EN60335-2-72
EE400MP		25	3	ISO11789
EJ400MP		119	8	ISO22867(ISO11806-1)
EJ400MP + LE400MP		110	21	ISO22867(ISO11806-1)
EM404MP (as a brushcutter)		61	2	EN62841-4-4
EM404MP (as a string trimmer)	Nylon cutting head	97	10	EN62841-4-4
	Plastic blade	50	5	EN62841-4-4
EM406MP	Nylon cutting head	87	6	EN62841-4-4
	Plastic blade	72	5	EN62841-4-4
EM407MP		42	3	EN62841-4-4
EM408MP	Metal blade	48	3	EN62841-4-4
	Nylon cutting head	53	15	EN62841-4-4
	Plastic blade	46	3	EN62841-4-4
EM409MP	Nylon cutting head	44	3	EN62841-4-4
	Plastic blade	36	4	EN62841-4-4
EN401MP		113	3	EN62841-4-2
EN401MP + LE400MP		84	4	EN62841-4-2
EN402MP		73	4	EN62841-4-2
EN402MP + LE400MP		70	2	EN62841-4-2
EN410MP		87	13	EN62841-4-2
EN410MP + LE400MP		83	8	EN62841-4-2
EN420MP		78	2	EN62841-4-2
EN422MP		57	6	EN62841-4-2
EN424MP		42	6	EN62841-1
EN425MP		79	5	EN62841-1
EY403MP		244	12	EN 62841-1 / EN ISO 11680-1
EY403MP+LE400MP		244	12	EN 62841-1 / EN ISO 11680-1
KR400MP		31	3	EN709
KR401MP		26	11	EN709
PF400MP		31	5	ISO22867
SN400MP		35	10	ISO8437-4
SW400MP		36	8	EN60335-2-72
UB402MP		70	13	EN62841-4-6
UB403MP		46	13	EN62841-4-6
WA400MP		33	5	ISO22867(ISO11806-1)

NOTE: These declared values should not be used to determine hand arm vibration exposure.

Declarations of Conformity

For European countries only

The EU/UK Declaration of Conformity can be accessed from the following URL.

https://support.makita.biz/doc/doc_index.html

SAFETY WARNINGS

General power tool safety warnings

WARNING **Read all safety warnings, instructions, illustrations and specifications provided with this power tool.** Failure to follow all instructions listed below may result in electric shock, fire and/or serious injury.

Save all warnings and instructions for future reference.

The term "power tool" in the warnings refers to your

mains-operated (corded) power tool or battery-operated (cordless) power tool.

Important safety instructions for battery cartridge

1. **Before using battery cartridge, read all instructions and cautionary markings on (1) battery charger, (2) battery, and (3) product using battery.**
2. **Do not disassemble or tamper with the battery cartridge.** It may result in a fire, excessive heat, or explosion.
3. **If operating time has become excessively shorter, stop operating immediately. It may result in a risk of overheating, possible burns and even an explosion.**
4. **If electrolyte gets into your eyes, rinse them out with clear water and seek medical attention right away. It may result in loss of your eyesight.**
5. **Do not short the battery cartridge:**
   (1) **Do not touch the terminals with any conductive material.**
   (2) **Avoid storing battery cartridge in a container with other metal objects such as nails, coins, etc.**
   (3) **Do not expose battery cartridge to water or rain.**
   A battery short can cause a large current flow, overheating, possible burns and even a breakdown.
6. **Do not store and use the tool and battery cartridge in locations where the temperature may reach or exceed 50 °C (122 °F).**
7. **Do not incinerate the battery cartridge even if it is severely damaged or is completely worn out. The battery cartridge can explode in a fire.**
8. **Do not nail, cut, crush, throw, drop the battery cartridge, or hit against a hard object to the battery cartridge.** Such conduct may result in a fire, excessive heat, or explosion.
9. **Do not use a damaged battery.**
10. **The contained lithium-ion batteries are subject to the Dangerous Goods Legislation requirements.**
    For commercial transports e.g. by third parties, forwarding agents, special requirement on packaging and labeling must be observed.
    For preparation of the item being shipped, consulting an expert for hazardous material is required.
    Please also observe possibly more detailed national regulations.
    Tape or mask off open contacts and pack up the battery in such a manner that it cannot move around in the packaging.
11. **When disposing the battery cartridge, remove it from the tool and dispose of it in a safe place. Follow your local regulations relating to disposal of battery.**
12. **Use the batteries only with the products specified by Makita.** Installing the batteries to non-compliant products may result in a fire, excessive heat, explosion, or leak of electrolyte.
13. **If the tool is not used for a long period of time, the battery must be removed from the tool.**
14. **During and after use, the battery cartridge may take on heat which can cause burns or low temperature burns. Pay attention to the handling of hot battery cartridges.**
15. **Do not touch the terminal of the tool immediately after use as it may get hot enough to cause burns.**
16. **Do not allow chips, dust, or soil stuck into the terminals, holes, and grooves of the battery cartridge.** It may cause heating, catching fire, burst and malfunction of the tool or battery cartridge, resulting in burns or personal injury.
17. **Unless the tool supports the use near high-voltage electrical power lines, do not use the battery cartridge near high-voltage electrical power lines.** It may result in a malfunction or breakdown of the tool or battery cartridge.
18. **Keep the battery away from children.**

SAVE THESE INSTRUCTIONS.

⚠***CAUTION:*** **Only use genuine Makita batteries.** Use of non-genuine Makita batteries, or batteries that have been altered, may result in the battery bursting causing fires, personal injury and damage. It will also void the Makita warranty for the Makita tool and charger.

NOTICE: Makita is not responsible for any accidents resulting from the use of non-genuine Makita batteries or batteries that have been modified. Genuine Makita batteries have been rigorously evaluated for compatibility with Makita tools and chargers, in line with applicable legislation and safety standards.

Tips for maintaining maximum battery life

1. **Charge the battery cartridge before completely discharged. Always stop tool operation and charge the battery cartridge when you notice less tool power.**
2. **Never recharge a fully charged battery cartridge. Overcharging shortens the battery service life.**
3. **Charge the battery cartridge with room temperature at 10 °C - 40 °C (50 °F - 104 °F). Let a hot battery cartridge cool down before charging it.**
4. **When not using the battery cartridge, remove it from the tool or the charger.**
5. **Charge the battery cartridge if you do not use it for a long period (more than six months).**

PARTS DESCRIPTION

► **Fig.1**

1	Battery cartridge	2	Lock-off lever	3	Hanger	4	Handle
5	Release button	6	Barrier	7	Switch trigger	8	Speed indicator
9	Main power button	10	Caution lamp	11	Reverse button	12	Shoulder harness

FUNCTIONAL DESCRIPTION

⚠***WARNING:*** **Always be sure that the tool is switched off and the battery cartridge is removed before adjusting or checking function on the tool.** Failure to switch off and remove the battery cartridge may result in serious personal injury from accidental start-up.

Installing or removing battery cartridge

⚠***CAUTION:*** **Always switch off the tool before installing or removing of the battery cartridge.**

⚠***CAUTION:*** **Hold the tool and the battery cartridge firmly when installing or removing battery cartridge.** Failure to hold the tool and the battery cartridge firmly may cause them to slip off your hands and result in damage to the tool and battery cartridge and a personal injury.

To install the battery cartridge, align the tongue on the battery cartridge with the groove in the housing and slip it into place. Insert it all the way until it locks in place with a little click. If you can see the red indicator as shown in the figure, it is not locked completely.

To remove the battery cartridge, slide it from the tool while sliding the button on the front of the cartridge.
► **Fig.2: 1.** Red indicator **2.** Button **3.** Battery cartridge

⚠***CAUTION:*** **Always install the battery cartridge fully until the red indicator cannot be seen.** If not, it may accidentally fall out of the tool, causing injury to you or someone around you.

⚠***CAUTION:*** **Do not install the battery cartridge forcibly.** If the cartridge does not slide in easily, it is not being inserted correctly.

Tool / battery protection system

The tool is equipped with a tool/battery protection system. This system automatically cuts off power to the motor to extend tool and battery life. The tool will automatically stop during operation if the tool is placed under one of the following conditions:
► **Fig.3: 1.** Caution lamp

Caution lamp			Status
Color	On	Blinking	
Green		◑	Overload
Red	● (tool) / ◑ (battery)		Overheat

Caution lamp			Status
Color	On	Blinking	
Red		◑	Over discharge

Overload protection

If the tool or battery gets into one of the following situation, the tool automatically stops and the caution lamp starts blinking in green:
— The tool is overloaded by entangled weeds or other debris.
— The cutting tool is locked or kicked back.
— The main power button is turned on while the switch trigger is being pulled.

In this situation, release the switch trigger and remove entangled weeds or debris if necessary. After that, pull the switch trigger again to resume.

⚠***CAUTION:*** **If you need to remove the entangled weeds on the tool or release the locked cutting tool, be sure to turn the tool off before you start.**

Overheat protection for tool or battery

If the tool or battery cartridge is overheated, the tool stops automatically. When the tool is overheated, the caution lamp lights up in red. When the battery cartridge is overheated, the caution lamp blinks in red. Let the tool and/or battery cool down before turning the tool on again.

Overdischarge protection

When the battery capacity becomes low, the tool stops automatically and the caution lamp starts blinking in red. If the tool does not operate even when the switches are operated, remove the battery cartridge from the tool and charge it.

Indicating the remaining battery capacity

Press the check button on the battery cartridge to indicate the remaining battery capacity. The indicator lamps light up for a few seconds.
► **Fig.4: 1.** Indicator lamps **2.** Check button

Indicator lamps			Remaining capacity
▮ Lighted	▯ Off	◪ Blinking	
▮▮▮▮			75% to 100%
▮▮▮▯			50% to 75%

Indicator lamps			Remaining capacity
Lighted	Off	Blinking	
			25% to 50%
			0% to 25%
			Charge the battery.
			The battery may have malfunctioned.

NOTE: Depending on the conditions of use and the ambient temperature, the indication may differ slightly from the actual capacity.

NOTE: The first (far left) indicator lamp will blink when the battery protection system works.

Main power switch

***WARNING:* Always turn off the main power switch when not in use.**

Press the main power button to turn on the tool. To turn off the tool, press and hold the main power button until the speed indicators go off.

► **Fig.5:** **1.** Main power button

NOTE: The caution lamp brinks if the switch trigger is pulled under unoperatable conditions. The caution lamp blinks if you turn on the main power switch while holding down the lock-off lever and the switch trigger.

NOTE: To avoid unintentional start up when the switch trigger is not pulled for 5 minutes after the main power switch is turned on, the indicator lamp will turn off and the main power switch will automatically shut down.

Switch action

***WARNING:* For your safety, this tool is equipped with a lock-off lever which prevents the tool from unintended starting. NEVER use the tool if it runs when you simply pull the switch trigger without pressing the lock-off lever. Return the tool to our authorized service center for proper repairs BEFORE further usage.**

***WARNING:* NEVER tape down or defeat purpose and function of lock-off lever.**

***CAUTION:* Before installing the battery cartridge into the tool, always check to see that the switch trigger actuates properly and returns to the "OFF" position when released.**

***CAUTION:* Never put your finger on the main power button and switch trigger when carrying the tool.** The tool may start unintentionally and cause injury.

***NOTICE:* Do not pull the switch trigger hard without pressing the lock-off lever. This can cause switch breakage.**

To prevent the switch trigger from being accidentally pulled, a double lock-off switch is provided for safety. To start the tool, push the lock lever down forward past its normal position using the web of your hand (i.e., the part between thumb and index finger) and squeeze the lock-off lever with your palm. Then pull the switch trigger with the lock-off lever being held. Tool speed is increased by increasing pressure on the switch trigger. Release the switch trigger to stop.

► **Fig.6:** **1.** Lock lever **2.** Lock-off lever **3.** Switch trigger

Speed adjusting

You can select the tool speed by tapping the main power button. Each time you tap the main power button, the level of speed will change.

► **Fig.7:** **1.** Speed indicator **2.** Main power button

Speed indicator	Mode
3 2 1	High
3 2 1	Medium
3 2 1	Low

Reverse button for debris removal

***WARNING:* Switch off the tool and remove the battery cartridge before you remove entangled weeds or debris which the reverse rotation function can not remove.** Failure to switch off and remove the battery cartridge may result in serious personal injury from accidental start-up.

This tool has a reverse button to change the direction of rotation. It is only for removing weeds and debris entangled in the tool.

To reverse the rotation, tap the reverse button and pull the switch trigger while depressing the lock-off lever when the cutting tool is stopped. The speed indicators start blinking, and the cutting tool rotates in reverse direction when you pull the switch trigger.

To return to regular rotation, release the trigger and wait until the cutting tool stops.

► **Fig.8:** **1.** Speed indicator **2.** Reverse button

NOTE: During the reverse rotation, the tool operates only for a short period of time and then automatically stops.

NOTE: Once the tool is stopped, the rotation returns to regular direction when you start the tool again.

NOTE: If you tap the reverse button while the cutting tool is still rotating, the tool comes to stop and to be ready for reverse rotation.

Electronic torque control function

The tool electronically detects a sudden drop in the rotation speed which may cause a kickback. In this situation, the tool automatically stops to prevent further rotation of cutting tool. To restart the tool, release the switch trigger. Clear the cause of sudden drop in the rotation speed and then turn the tool on.

NOTE: This function is not a preventive measure for kickbacks.

ASSEMBLY

⚠***WARNING:*** **Always be sure that the tool is switched off and battery cartridge is removed before carrying out any work on the tool.** Failure to switch off and remove the battery cartridge may result in serious personal injury from accidental start-up.

⚠***WARNING:*** **Never start the tool unless it is completely assembled.** Operation of the tool in a partially assembled state may result in serious personal injury from accidental start-up.

Mounting the handle

Attach the handle with supplied clamps and bolts. Make sure that the handle is located between the spacer and the arrow mark. Do not remove or shrink the spacer.

► **Fig.9:** **1.** Clamp **2.** Hex socket bolt **3.** Handle **4.** Arrow mark **5.** Spacer

When using the following attachments, be sure to attach the barrier to the handle using the screw on the barrier.

- Brushcutter attachment *
- Rotary scissors attachment
- Grass trimmer attachment *
- Edger attachment

*. Only when metal blade is attached.

► **Fig.10:** **1.** Barrier **2.** Screw

Mounting the attachment pipe

⚠***CAUTION:*** **Always check that the attachment pipe is secured after installation.** Improper installation may cause the attachment falling off from the power unit and cause personal injury.

Mount the attachment pipe to the power unit.

1. Turn the lever of the power unit toward the attachment side.

► **Fig.11:** **1.** Lever

2. Remove the cap of the attachment. Align the pin with the arrow mark and insert the attachment pipe until the release button pops up.

► **Fig.12:** **1.** Release button **2.** Arrow mark **3.** Pin

3. Turn the lever toward the power unit side.

► **Fig.13:** **1.** Lever

Make sure that the surface of the lever is parallel to the pipe.

To remove the pipe, turn the lever toward the attachment side and pull the pipe out while pressing down the release button.

► **Fig.14:** **1.** Release button **2.** Lever **3.** Pipe

Adjusting the handle position

Adjust the handle position to obtain comfortable handling of the tool.

Loosen the hex socket head bolt on the handle. Move the handle to a comfortable working position and then tighten the bolt.

► **Fig.15:** **1.** Handle **2.** Hex socket head bolt

Attaching the shoulder harness

⚠***WARNING:*** **Be extremely careful to maintain control of the tool at all times. Do not allow the tool to be deflected toward you or anyone in the work vicinity.** Failure to keep control of the tool could result in serious injury to the bystander and the operator.

⚠***CAUTION:*** **When you use the tool in combination of the backpack-type power supply such as portable power pack, do not use the shoulder harness included in the tool package, but use the hanging band recommended by Makita.**

If you put on the shoulder harness included in the tool package and the shoulder harness of the backpack-type power supply at the same time, removing the tool or backpack-type power supply is difficult in case of an emergency, and it may cause an accident or injury. For the recommended hanging band, ask Makita Authorized Service Centers.

⚠***CAUTION:*** **Always use the shoulder harness attached to the tool. Before operation, adjust the shoulder harness according to the user size to prevent fatigue.**

⚠***CAUTION:*** **Before operation, make sure that the shoulder harness is properly attached to the tool.**

1. Clasp the hook on the shoulder harness to tool's ring and hanger.

► **Fig.16:** **1.** Ring **2.** Hook **3.** Hanger

2. Put on the shoulder harness on your left shoulder. Adjust the shoulder harness to a comfortable working position.

► **Fig.17**

The shoulder harness features a means of quick release.
Simply squeeze the sides of the buckle to release the

tool from the shoulder harness.
► **Fig.18: 1.** Buckle

Hex wrench storage

⚠*CAUTION:* Be careful not to leave the hex wrench inserted in the tool head. It may cause injury and/or damage to the tool.

When not in use, store the hex wrench as illustrated to keep it from being lost.
► **Fig.19: 1.** Handle **2.** Hex wrench

MAINTENANCE

⚠*WARNING:* Always be sure that the tool is switched off and battery cartridge is removed before attempting to perform inspection or maintenance on the tool. Failure to switch off and remove the battery cartridge may result in serious personal injury from accidental start-up.

***NOTICE:* Never use gasoline, benzine, thinner, alcohol or the like. Discoloration, deformation or cracks may result.**

To maintain product SAFETY and RELIABILITY, repairs and any other maintenance or adjustment should be performed by Makita Authorized or Factory Service Centers, always using Makita replacement parts.

Cleaning the tool

Clean the tool by wiping off dust, dirt, or cut off grass with a dry cloth or one dipped in soapy water and wrung out. To avoid overheating of the tool, be sure to remove the cut off grass or debris adhered to the vent of the tool.

Battery guard

⚠*WARNING:* Do not remove the battery guard. Do not use the tool with the battery guard removed or damaged. Direct impact to the battery cartridge may cause battery malfunction and result in injury and/or fire. If the battery guard is deformed or damaged, contact your authorized service center for repairs.

► **Fig.20: 1.** Battery guard

TROUBLESHOOTING

Before asking for repairs, conduct your own inspection first. If you find a problem that is not explained in the manual, do not attempt to dismantle the tool. Instead, ask Makita Authorized Service Centers, always using Makita replacement parts for repairs.

State of abnormality	Probable cause (malfunction)	Remedy
Motor does not run.	Battery cartridge is not installed.	Install the battery cartridge.
	Battery problem (under voltage)	Recharge the battery. If recharging is not effective, replace battery.
	The drive system does not work correctly.	Ask your local authorized service center for repair.
Motor stops running after a little use.	Rotation is in reverse.	Change the direction of rotation with the reversing switch.
	Battery's charge level is low.	Recharge the battery. If recharging is not effective, replace battery.
	Overheating.	Stop using of tool to allow it to cool down.
It does not reach maximum RPM.	Battery is installed improperly.	Install the battery cartridge as described in this manual.
	Battery power is dropping.	Recharge the battery. If recharging is not effective, replace battery.
	The drive system does not work correctly.	Ask your local authorized service center for repair.

OPTIONAL ACCESSORIES

⚠***CAUTION:*** **These accessories or attachments are recommended for use with your Makita tool specified in this manual.** The use of any other accessories or attachments might present a risk of injury. Only use an accessory or attachment for its stated purpose.

If you need any assistance for more details regarding these accessories, ask your local Makita Service Center.
Refer to "Approved attachment" section for the applicable models for this tool.

- Brushcutter attachment
- String trimmer attachment
- Rotary scissors attachment
- Grass trimmer attachment
- Hedge trimmer attachment
- Ground trimmer attachment
- Pole saw attachment
- Cultivator attachment
- Edger attachment
- Coffee harvester attachment
- Shaft extension attachment
- Power brush attachment
- Power sweep attachment
- Blower attachment
- Pump attachment
- Weeding attachment
- Snow blower attachment
- Makita genuine battery and charger

NOTE: Some items in the list may be included in the tool package as standard accessories. They may differ from country to country.

SPECIFIKATIONER

Modell:		UX01G
Hastighet utan belastning (utan tillsats)	Låg	0 - 5 700 min^{-1}
	Medel	0 - 8 200 min^{-1}
	Hög	0 - 9 700 min^{-1}
Total längd (utan batterikassett)		1 001 mm
Märkspänning		36 V - 40 V likström max
Nettovikt	*1	3,5 kg
	*2	5,3 kg - 12,5 kg
Skyddsgrad		IPX4

- På grund av vårt pågående program för forskning och utveckling kan dessa specifikationer ändras utan föregående meddelande.
- Specifikationer kan variera mellan olika länder.

*1: Vikt utan några tillbehör eller batterikassetter
*2: Värdet för nettovikt inkluderar den lättaste och tyngsta kombinationen av tillsatser för normal och säker användning och batterikassetter enligt specifikationerna i bruksanvisningen.

Tillgänglig batterikassett och laddare

Symboler: ◎ Rekommenderad ○ Tillgänglig

Typ	Batterikassett						
	BL4020	BL4025	BL4040	BL4040F	BL4050F	BL4080F	BL4080H
Röjsågstillsats	○	○	◎	◎	◎	◎	◎
Grästrimmertillsats	○	○	◎	◎	◎	◎	◎
Roterande saxtillbehör	○	○	◎	◎	◎	◎	◎
Grästrimmertillsats	○	○	◎	◎	◎	◎	◎
Häcktrimmertillsats	○	◎	◎	◎	◎	◎	◎
Tillsats till slysax	○	◎	◎	◎	◎	◎	◎
Stamkvistartillsats	○	○	◎	◎	◎	◎	◎
Jordfrästillsats	○	○	◎	◎	◎	◎	◎
Kantskärartillsats	○	◎	◎	◎	◎	◎	◎
Kaffeplockartillsats	○	○	◎	◎	◎	◎	◎
Elborstetillsats	○	○	◎	◎	◎	◎	◎
Elsoptillsats	○	○	◎	◎	◎	◎	◎
Blåstillbehör	○	○	◎	◎	◎	◎	◎
Pumptillsats	○	○	◎	◎	◎	◎	◎
Ogräsrensningstillsats	○	○	◎	◎	◎	◎	◎
Snöslungetillsats	○	○	◎	◎	◎	◎	◎

Laddare	DC40RA / DC40RB / DC40RC / DC40WA / BCC01 / BCC02

- Vissa av batterikassetterna och laddarna på listan ovan kanske inte finns tillgängliga i din region.

⚠ ***VARNING:*** **Använd endast batterikassetter och laddare från listan ovan.** Användning av andra batterikassetter och laddare kan orsaka personskada och/eller brand.

Rekommenderad sladdansluten strömkälla

Bärbart strömpaket	PDC01 / PDC1200 / PDC1500

- De(n) sladdanslutna strömkällan/strömkällorna på listan ovan kanske inte finns tillgängliga i din region.
- Innan du använder den sladdanslutna strömkällan ska du läsa instruktionen och varningsmärkena på den.

Hastighet utan belastning, med tillsats

Modell		Rotationshastighet		
		Låg	Medel	Hög
BR400MP		0 - 130 min^{-1}	0 - 190 min^{-1}	0 - 230 min^{-1}
EE400MP		0 - 2 800 min^{-1}	0 - 4 000 min^{-1}	0 - 4 700 min^{-1}
EJ400MP		0 - 1 600 min^{-1}	0 - 2 300 min^{-1}	0 - 2 800 min^{-1}
EM404MP / EM406MP		0 - 3 500 min^{-1}	0 - 5 000 min^{-1}	0 - 6 000 min^{-1}
EM407MP	Övre blad	0 - 220 min^{-1}	0 - 310 min^{-1}	0 - 370 min^{-1}
	Nedre blad	0 - 470 min^{-1}	0 - 670 min^{-1}	0 - 790 min^{-1}
EM408MP / EM409MP		0 - 4 200 min^{-1}	0 - 6 000 min^{-1}	0 - 7 100 min^{-1}
EN401MP / EN402MP / EN410MP / EN420MP / EN422MP / EN424MP / EN425MP (Slag per minut)		0 - 2 400 min^{-1}	0 - 3 400 min^{-1}	0 - 4 000 min^{-1}
EY403MP (kedjehastighet)		0 - 11 m/s	0 - 16 m/s	0 - 19 m/s
KR400MP		0 - 160 min^{-1}	0 - 230 min^{-1}	0 - 280 min^{-1}
KR401MP		0 - 130 min^{-1}	0 - 190 min^{-1}	0 - 230 min^{-1}
PF400MP		0 - 5 600 min^{-1}	0 - 8 100 min^{-1}	0 - 9 500 min^{-1}
SN400MP		0 - 1 080 min^{-1}	0 - 1 560 min^{-1}	0 - 1 860 min^{-1}
SW400MP		0 - 130 min^{-1}	0 - 190 min^{-1}	0 - 230 min^{-1}
UB402MP		0 - 5 700 min^{-1}	0 - 8 100 min^{-1}	0 - 9 600 min^{-1}
UB403MP		0 - 5 700 min^{-1}	0 - 8 100 min^{-1}	0 - 9 500 min^{-1}
WA400MP		0 - 570 min^{-1}	0 - 815 min^{-1}	0 - 970 min^{-1}

Godkända tillbehör

Typ	Modell
Elborstetillsats	BR400MP
Kantskärartillsats	EE400MP
Kaffeplockartillsats	EJ400MP
Röjsågstillsats	EM404MP
Grästrimmertillsats	EM406MP
Roterande saxtillbehör	EM407MP
Grästrimmertillsats	EM408MP / EM409MP
Häcktrimmertillsats	EN401MP / EN402MP / EN410MP
Tillsats till slysax	EN420MP / EN422MP / EN424MP / EN425MP
Stamkvistartillsats	EY403MP
Jordfrästillsats	KR400MP / KR401MP
Skaftförlängningstillsats	LE400MP
Pumptillsats	PF400MP
Snöslungetillsats	SN400MP
Elsoptillsats	SW400MP
Blåstillbehör	UB402MP / UB403MP
Ogräsrensningstillsats	WA400MP

Symboler

Följande visar symbolerna som kan användas för utrustningen. Se till att du förstår innebörden innan användning.

	Läs igenom bruksanvisningen.
	Var extra försiktig och uppmärksam.
	Utsätt inte för regn.
	Varning: Koppla från batteriet före underhåll.
 Ni-MH Li-ion	Gäller endast inom EU P.g.a. förekomsten av farliga komponenter i utrustningen kan avfall innehållande elektrisk och elektronisk utrustning, ackumulatorer och batterier ha negativ inverkan på miljön och människors hälsa. Kassera inte elektriska och elektroniska apparater eller batterier ihop med hushållsavfall! I enlighet med EU-direktiven om avfall som utgörs av eller innehåller elektrisk och elektronisk utrustning och om batterier och ackumulatorer och förbrukade batterier och ackumulatorer, och dess införlivande i nationell lagstiftning, bör förbrukad elektrisk och elektronisk utrustning, batterier och ackumulatorer förvaras separat och transporteras till en särskild uppsamlingsplats för kommunalt avfall, som drivs i enlighet med regelverket för miljöskydd. Detta anges av symbolen med den överkryssade soptunnan på hjul som sitter på utrustningen.
	Garanterad ljudeffektnivå enligt EU-direktivet för utomhusbuller.
	Ljudeffektnivå enligt Australia NSW Noise Control Regulation (Bullerreglering)

Avsedd användning

Denna sladdlösa multifunktionella drivenhet är avsedd att driva ett godkänt tillbehör som finns angivet i avsnittet “SPECIFIKATIONER” i denna bruksanvisning. Använd aldrig enheten för andra ändamål.

⚠*VARNING:* Läs bruksanvisningen för tillbehöret samt denna bruksanvisning före användning. Om varningarna och anvisningarna inte följs kan det resultera i allvarliga personskador.

Buller

Följande tabell visar den typiska A-vägda bullernivån fastställd i enlighet med tillämplig standard.

Tillsats		Ljudtrycksnivå		Garanterad ljudeffektnivå	Uppmätt ljudeffektnivå		Gällande standard
		L_{pA} (dB (A))	Mättolerans K (dB (A))	L_{WA} (dB (A))	L_{WA} (dB (A))	Mättolerans K (dB (A))	
BR400MP		80,2	1,0	-	88,9	0,8	EN60335-2-72
EE400MP		76,1	1,7	-	88,2	2,3	ISO11789 / 2000/14/EC
EJ400MP		82,9	0,6	-	94,4	1,5	ISO22868(ISO11806-1)
EJ400MP + LE400MP		79,7	1,4	-	94,0	0,7	ISO22868(ISO11806-1)
EM404MP (som en röjsåg)		79,1	1,9	-	-	-	EN62841-4-4
EM404MP (som en grästrimmer)	Trimmerhuvud	81,2	2,4	-	94,2	2,3	EN62841-4-4
	Plastkniv	79,5	1,9	-	-	-	EN62841-4-4
EM406MP	Trimmerhuvud	83,1	2,0	-	94,8	2,8	EN62841-4-4
	Plastkniv	80,6	1,9	-	90,3	2,2	EN62841-4-4
EM407MP		82,8	2,7	-	95,4	2,7	EN62841-4-4
EM408MP	Metallblad	80,9	2,0	-	93,1	1,9	EN62841-4-4
	Trimmerhuvud	80,1	2,0	-	91,2	1,9	EN62841-4-4
	Plastkniv	81,3	1,9	-	91,7	1,9	EN62841-4-4

Tillsats		Ljudtrycksnivå		Garanterad ljudeffektnivå	Uppmätt ljudeffektnivå		Gällande standard
		L_{pA} (dB (A))	Mättolerans K (dB (A))	L_{WA} (dB (A))	L_{WA} (dB (A))	Mättolerans K (dB (A))	
EM409MP	Trimmer-huvud	81,5	2,1	-	92,0	1,9	EN62841-4-4
	Plastkniv	82,0	1,9	-	92,0	1,9	EN62841-4-4
EN401MP		85	3	96	95	1,1	EN62841-4-2
EN401MP + LE400MP		82	3	98	96	1,4	EN62841-4-2
EN402MP		83	3	95	92	2,3	EN62841-4-2
EN402MP + LE400MP		79	3	96	94	1,8	EN62841-4-2
EN410MP		81	3	93	91	2,0	EN62841-4-2
EN410MP + LE400MP		80	3	93	91	1,7	EN62841-4-2
EN420MP		84	3	94	94	0,4	EN62841-4-2
EN422MP		81	3	94	92	1,9	EN62841-4-2
EN424MP		80	3	-	88	3	EN62841-1
EN425MP		78	3	-	88	3	EN62841-1
EY403MP		95	3	-	103	3	EN 62841-1 / EN ISO 11680-1
EY403MP+LE400MP		95	3	-	103	3	EN 62841-1 / EN ISO 11680-1
KR400MP		77,8	0,7	-	86,6	1,2	EN709
KR401MP		77,7	0,3	-	86,7	2,0	EN709
PF400MP		75	2,5	-	90	2,5	ISO20361
SN400MP		81	3	-	91	1,9	ISO11201 / ISO3744(ISO8437-4)
SW400MP		80,3	0,2	-	88,3	0,6	EN60335-2-72
UB402MP		88,5	3	96	-	-	EN62841-4-6
UB403MP		-	-	100	98,4	2,1	2000/14/EC + 2024/1208/EU
		99,5	3	103	-	-	EN62841-4-6
WA400MP		77	3	-	89	3	ISO22868(ISO11806-1)

- Även om den ljudtrycksnivå som angetts ovan är mer eller mindre än 80 dB (A) kan det hända att ljudtrycksnivån vid arbete överskrider 80 dB (A). Använd hörselskydd.

OBS: Det deklarerade bullervärdet har uppmätts i enlighet med standardtestmetoden och kan användas för jämförandet av en maskin med en annan.

OBS: De deklarerade bulleremissionsvärdena kan också användas i en preliminär bedömning av exponering.

⚠ ***VARNING:*** **Använd hörselskydd.**

⚠ ***VARNING:*** **Bulleremissionen under faktisk användning av elverktyget kan skilja sig från de deklarerade totala värdena, beroende på hur verktyget används.**

⚠ ***VARNING:*** **Var noga med att identifiera säkerhetsåtgärder för att skydda användaren, vilka är grundade på en uppskattning av graden av exponering för vibrationer under de faktiska användningsförhållandena, (ta, förutom avtryckartiden, med alla delar av användarcykeln i beräkningen, som till exempel tiden då maskinen är avstängd och när den går på tomgång).**

Vibration

Följande tabell visar totalt värde för kontinuerlig vibration (treaxlig vektorsumma) bestämt enligt tillämplig standard.

Tillsats	Vänster handtag (främre grepp)		Höger handtag (bakre grepp)		Gällande standard
	ah (m/s^2)	Mättolerans K (m/s^2)	ah (m/s^2)	Mättolerans K (m/s^2)	
EE400MP	2,0	1,5	1,2	1,5	ISO11789
EJ400MP	3,5	1,5	3,9	1,5	ISO22867(ISO11806-1)

Tillsats	Vänster handtag (främre grepp)		Höger handtag (bakre grepp)		Gällande standard
	ah (m/s^2)	Mättolerans K (m/s^2)	ah (m/s^2)	Mättolerans K (m/s^2)	
EJ400MP + LE400MP	4,8	1,5	2,6	1,5	ISO22867(ISO11806-1)
WA400MP	2,8	1,5	2,3	1,5	ISO22867(ISO11806-1)

Tillsats		ah (m/s^2)	Mättolerans K (m/s^2)	Gällande standard
BR400MP		1,6	1,5	EN60335-2-72
EM404MP (som en röjsåg)		2,9	1,5	EN62841-4-4
EM404MP (som en grästrimmer)	Trimmerhuvud	2,7	1,5	EN62841-4-4
	Plastkniv	2,0	1,5	EN62841-4-4
EM406MP	Trimmerhuvud	2,5	1,5	EN62841-4-4
	Plastkniv	2,1	1,5	EN62841-4-4
EM407MP		2,1	1,5	EN62841-4-4
EM408MP	Metallblad	2,5	1,5	EN62841-4-4
	Trimmerhuvud	3,1	1,5	EN62841-4-4
	Plastkniv	2,1	1,5	EN62841-4-4
EM409MP	Trimmerhuvud	3,2	1,5	EN62841-4-4
	Plastkniv	1,1	1,5	EN62841-4-4
EN401MP		3,4	1,5	EN62841-4-2
EN401MP + LE400MP		5,4	1,5	EN62841-4-2
EN402MP		2,5	1,5	EN62841-4-2
EN402MP + LE400MP		5,0	1,5	EN62841-4-2
EN410MP		6,7	1,5	EN62841-4-2
EN410MP + LE400MP		4,4	1,5	EN62841-4-2
EN420MP		2,9	1,5	EN62841-4-2
EN422MP		2,5	1,5	EN62841-4-2
EN424MP		2,1	1,5	EN62841-1
EN425MP		1,9	1,5	EN62841-1
EY403MP		2,9	1,5	EN 62841-1 / EN ISO 11680-1
EY403MP+LE400MP		2,9	1,5	EN 62841-1 / EN ISO 11680-1
KR400MP		0,8	1,5	EN709
KR401MP		0,7	1,5	EN709
PF400MP		1,1	1,5	ISO22867
SN400MP		2,2	1,5	ISO8437-4
SW400MP		2,5	1,5	EN60335-2-72
UB402MP		2,1	1,5	EN62841-4-6
UB403MP		2,3	1,5	EN62841-4-6

OBS: Det deklarerade totala vibrationsvärdet har uppmätts i enlighet med standardtestmetoden och kan användas för jämförandet av en maskin med en annan.

OBS: De deklarerade totala vibrationsvärdena kan också användas i en preliminär bedömning av exponering.

⚠ ***VARNING:*** **Vibrationsemissionen under faktisk användning av elverktyget kan skilja sig från de deklarerade totala värdena, beroende på hur verktyget används.**

⚠ ***VARNING:*** **Var noga med att identifiera säkerhetsåtgärder för att skydda användaren, vilka är grundade på en uppskattning av graden av exponering för vibrationer under de faktiska användningsförhållandena, (ta, förutom avtryckartiden, med alla delar av användarcykeln i beräkningen, som till exempel tiden då maskinen är avstängd och när den går på tomgång).**

Följande tabell visar medelvärdena för accelerationens toppamplitud från upprepade stötvibrationer, p_F, med motsvarande mättolerans (K) fastställd enligt gällande standard.

Tillsats		p_F (m/s^2)	Mättolerans K (m/s^2)	Gällande standard
BR400MP		31	5	EN60335-2-72
EE400MP		25	3	ISO11789
EJ400MP		119	8	ISO22867(ISO11806-1)
EJ400MP + LE400MP		110	21	ISO22867(ISO11806-1)
EM404MP (som en röjsåg)		61	2	EN62841-4-4
EM404MP (som en grästrimmer)	Trimmerhuvud	97	10	EN62841-4-4
	Plastkniv	50	5	EN62841-4-4
EM406MP	Trimmerhuvud	87	6	EN62841-4-4
	Plastkniv	72	5	EN62841-4-4
EM407MP		42	3	EN62841-4-4
EM408MP	Metallblad	48	3	EN62841-4-4
	Trimmerhuvud	53	15	EN62841-4-4
	Plastkniv	46	3	EN62841-4-4
EM409MP	Trimmerhuvud	44	3	EN62841-4-4
	Plastkniv	36	4	EN62841-4-4
EN401MP		113	3	EN62841-4-2
EN401MP + LE400MP		84	4	EN62841-4-2
EN402MP		73	4	EN62841-4-2
EN402MP + LE400MP		70	2	EN62841-4-2
EN410MP		87	13	EN62841-4-2
EN410MP + LE400MP		83	8	EN62841-4-2
EN420MP		78	2	EN62841-4-2
EN422MP		57	6	EN62841-4-2
EN424MP		42	6	EN62841-1
EN425MP		79	5	EN62841-1
EY403MP		244	12	EN 62841-1 / EN ISO 11680-1
EY403MP+LE400MP		244	12	EN 62841-1 / EN ISO 11680-1
KR400MP		31	3	EN709
KR401MP		26	11	EN709
PF400MP		31	5	ISO22867
SN400MP		35	10	ISO8437-4
SW400MP		36	8	EN60335-2-72
UB402MP		70	13	EN62841-4-6
UB403MP		46	13	EN62841-4-6
WA400MP		33	5	ISO22867(ISO11806-1)

OBS: Dessa deklarerade värden får inte användas för att bestämma exponering till hand- och armvibrationer.

Försäkran om överensstämmelse

Gäller endast inom EU

EU/UK-försäkran om överensstämmelse finns tillgänglig från följande URL.

https://support.makita.biz/doc/doc_index.html

SÄKERHETSVARNINGAR

Allmänna säkerhetsvarningar för maskiner

⚠***VARNING*** **Läs alla säkerhetsvarningar, instruktioner, illustrationer och specifikationer som medföljer detta elverktyg.** Underlåtenhet att följa alla instruktioner nedan kan leda till elstötar, brand och/eller allvarliga personskador.

Spara alla varningar och instruktioner för framtida referens.

Termen ”maskin” som anges i varningarna hänvisar till din eldrivna maskin (sladdansluten) eller batteridrivna maskin (sladdlös).

Viktiga säkerhetsanvisningar för batterikassetten

1. **Innan batterikassetten används ska alla instruktioner och varningsmärken på (1) batteriladdaren, (2) batteriet och (3) produkten läsas.**
2. **Montera inte isär eller mixtra med batterikassetten.** Det kan leda till brand, överdriven värme eller explosion.
3. **Om drifttiden blivit avsevärt kortare ska användningen avbrytas omedelbart. Det kan uppstå överhettning, brännskador och t o m en explosion.**
4. **Om du får elektrolyt i ögonen ska de sköljas med rent vatten och läkare uppsökas omedelbart. Det finns risk för att synen förloras.**
5. **Kortslut inte batterikassetten.**
   (1) **Rör inte vid polerna med något strömförande material.**
   (2) **Undvik att förvara batterikassetten tillsammans med andra metallobjekt som t.ex. spikar, mynt o.s.v.**
   (3) **Skydda batteriet mot vatten och regn.**
   En batterikortslutning kan orsaka ett stort strömflöde, överhettning, brand och maskinhaveri.
6. **Förvara och använd inte verktyget och batterikassetten på platser där temperaturen kan nå eller överstiga 50 °C.**
7. **Bränn inte upp batterikassetten även om den är svårt skadad eller helt utsliten. Batterikassetten kan explodera i öppen eld.**
8. **Spika inte i, krossa, kasta, tappa eller slå batterikassetten mot hårda föremål.** Dylika händelser kan leda till brand, överdriven värme eller explosion.
9. **Använd inte ett skadat batteri.**
10. **De medföljande litiumjonbatterierna är föremål för kraven i gällande lagstiftning för farligt gods.**
    För kommersiella transporter (av t.ex. tredje parter som speditionsfirmor) måste de särskilda transportkrav som anges på emballaget och etiketter iakttas.
    För att förbereda den produkt som ska avsändas krävs att du konsulterar en expert på riskmaterial. Var också uppmärksam på att det i ditt land kan finnas ytterligare föreskrifter att följa.
    Tejpa över eller maskera blottade kontakter och packa batteriet på sådant sätt att det inte kan röra sig fritt i förpackningen.
11. **När batterikassetten ska kasseras måste den tas bort från maskinen och kasseras på ett säkert sätt. Följ lokala föreskrifter beträffande avfallshantering av batteriet.**
12. **Använd endast batterierna med de produkter som specificerats av Makita.** Att använda batterierna med ej godkända produkter kan leda till brand, överdriven värme, explosion eller utläckande elektrolyt.
13. **Om maskinen inte används under en lång tid måste batteriet tas bort från maskinen.**
14. **Under och efter användning kan batterikassetten bli het vilket kan orsaka brännskador eller lättare brännskador. Var uppmärksam på hur du hanterar varma batterikassetter.**
15. **Vidrör inte verktygets kontakter direkt efter användning eftersom de kan bli heta och orsaka brännskador.**
16. **Låt inte flisor, damm eller smuts fastna i kontakterna, i hål eller spår i batterikassetten.** Det kan leda till att verktyget eller batterikassetten värms upp, fattar eld, går sönder eller inte fungerar som de ska, vilket kan orsaka brännskador eller personskador.
17. **Såvida inte verktyget stöder arbeten i närheten av högspänningsledningar får batterikassetten inte användas i närheten av en högspänningsledning.** Det kan leda till att verktyget eller batterikassetten går sönder eller inte fungerar korrekt.
18. **Förvara batteriet utom räckhåll för barn.**

SPARA DESSA ANVISNINGAR.

⚠***FÖRSIKTIGT:*** **Använda endast äkta Makita-batterier.** Användning av oäkta Makita-batterier eller batterier som har manipulerats kan leda till person- och utrustningsskador eller till att batteriet fattar eld. Det upphäver också Makitas garanti för verktyget och laddaren.

OBSERVERA: Makita ansvarar inte för eventuella olyckor som uppstår på grund av användning av batterier som inte är från Makita eller batterier som har modifierats. Batterier från Makita har noggrant utvärderats för kompatibilitet med Makitas verktyg och laddare, i linje med tillämplig lagstiftning och säkerhetsstandarder.

Tips för att uppnå batteriets maximala livslängd

1. **Ladda batterikassetten innan den är helt urladdad. Stanna alltid maskinen och ladda batterikassetten när du märker att maskinen blir svagare.**
2. **Ladda aldrig en fulladdad batterikassett. Överladdning förkortar batteriets livslängd.**
3. **Ladda batterikassetten vid en rumstemperatur på 10 °C - 40 °C. Låt en varm batterikassett svalna innan den laddas.**
4. **När batterikassetten inte används ska den tas bort från verktyget eller laddaren.**
5. **Ladda batterikassetten om du inte har använt den på länge (mer än sex månader).**

BESKRIVNING AV DELAR

► **Fig.1**

1	Batterikassett	2	Säkerhetsspärr	3	Upphängningsanordning	4	Handtag
5	Frigöringsknapp	6	Barriär	7	Avtryckare	8	Hastighetsindikator
9	Strömbrytare	10	Varningslampa	11	Reverseringsknapp	12	Axelband

FUNKTIONSBE-SKRIVNING

⚠***VARNING:*** **Se alltid till att maskinen är avstängd och batterikassetten borttagen innan du justerar maskinen eller kontrollerar dess funktioner.** Om du inte stänger av maskinen och tar ur batterikassetten kan maskinen oavsiktligt startas med allvarliga personskador som följd.

Montera eller demontera batterikassetten

⚠***FÖRSIKTIGT:*** **Stäng alltid av maskinen innan du monterar eller tar bort batterikassetten.**

⚠***FÖRSIKTIGT:*** **Håll stadigt i maskinen och batterikassetten när du monterar eller tar bort batterikassetten.** I annat fall kan det leda till att de glider ur dina händer och orsakar skada på maskinen och batterikassetten samt personskada.

Sätt i batterikassetten genom att rikta in tungan på batterikassetten mot spåret i höljet och skjut den på plats. Tryck in batterikassetten ordentligt tills den låser fast med ett klick. Om du kan se den röda indikatorn som bilden visar är den inte låst ordentligt.

Ta bort batterikassetten genom att skjuta ner knappen på kassettens framsida samtidigt som du drar ut batterikassetten.
► **Fig.2: 1.** Röd indikator **2.** Knapp **3.** Batterikassett

⚠***FÖRSIKTIGT:*** **Sätt alltid i batterikassetten helt tills den röda indikatorn inte längre syns.** I annat fall kan den oväntat falla ur verktyget och skada dig eller någon annan.

⚠***FÖRSIKTIGT:*** **Montera inte batterikassetten med våld.** Om kassetten inte lätt glider på plats är den felinsatt.

Skyddssystem för maskinen/batteriet

Verktyget är utrustad med ett skyddssystem för verktyget/batteriet. Detta system bryter automatiskt strömmen till motorn för att förlänga verktygets och batteriets livslängd. Verktyget stoppar automatiskt under användningen om verktyget hamnar i en av följande situationer:
► **Fig.3: 1.** Varningslampa

Varningslampa			Status
Färg	● På	◑ Blinkar	
Grön		◑	Överbelastning
Röd	● (verktyg) / ◑ (batteri)		Överhettning
Röd		◑	Överurladdning

Överbelastningsskydd

Om verktyget eller batteriet hamnar i någon av följande situationer, stannar verktyget automatiskt och varningslampan börjar blinka grönt:
— Verktyget är överbelastat genom intrasslat ogräs eller annat skräp.
— Skärverktyget är låst eller bakåtkastat.
— Strömbrytaren sätts på medan avtryckaren är intryckt.

I en sådan situationen släpper du avtryckaren och tar vid behov bort ogräs eller skräp som fastnat. Tryck sedan in avtryckaren igen för att starta om.

⚠***FÖRSIKTIGT:*** **Om du behöver ta bort ogräset som fastnat på verktyget eller lossa det låsta skärverktyget, se då till att stänga av verktyget innan du börjar.**

Överhettningsskydd för maskin/batteri

När verktyget eller batterikassetten överhettas stannar verktyget automatiskt. Varningslampan lyser rött om verktyget blir överhettat. Varningslampan blinkar rött om batterikassetten blir överhettad. Låt verktyget och/eller batteriet svalna innan du startar den igen.

Överurladdningsskydd

När batterikapaciteten blir låg stoppas verktyget automatiskt och varningslampan börjar blinka rött.
Om verktyget inte fungerar trots att knapparna fungerar som de ska tar du bort den uttömda batterikassetten från verktyget och laddar den.

Indikerar kvarvarande batterikapacitet

Tryck på kontrollknappen på batterikassetten för att se kvarvarande batterikapacitet. Indikatorlamporna lyser i ett par sekunder.
► **Fig.4: 1.** Indikatorlampor **2.** Kontrollknapp

Indikatorlampor			Kvarvarande kapacitet
Upplyst	Av	Blinkar	
			75% till 100%
			50% till 75%
			25% till 50%
			0% till 25%
			Ladda batteriet.
	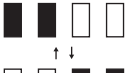		Batteriet kan ha skadats.

OBS: Beroende på användningsförhållanden och den omgivande temperaturen kan indikationen skilja sig lätt från den faktiska batterikapaciteten.

OBS: Den första (längst till vänster) indikatorlampan kommer att blinka när batteriskyddssystemet fungerar.

Strömbrytare

⚠*VARNING:* Stäng alltid av strömbrytaren när verktyget inte används.

Tryck på huvudströmbrytarknappen för att starta verktyget. Om du vill stänga av verktyget, tryck och håll in strömbrytaren tills hastighetsindikatorerna stängs av.
► **Fig.5: 1.** Strömbrytare

OBS: Varningslampan blinkar om avtryckaren aktiveras vid felaktiga förhållanden. Varningslampan blinkar om du aktiverar strömbrytaren medan du håller ner säkerhetsspärren och avtryckaren.

OBS: För att undvika oavsiktlig start när avtryckaren inte trycks in inom 5 minuter efter att huvudströmbrytaren aktiveras kommer indikatorlampan att släckas och huvudströmbrytaren automatiskt att stängas av.

Avtryckarens funktion

⚠*VARNING:* Detta verktyg är utrustat med en säkerhetsspärr som förhindrar oavsiktlig start. Använd ALDRIG maskinen om den startar när du trycker på avtryckaren utan att ha tryckt in säkerhetsspärren. Returnera verktyget till ett auktoriserat servicecenter för reparation INNAN du fortsätter att använda det.

⚠*VARNING:* Sätt ALDRIG säkerhetsspärren ur funktion genom att t.ex. tejpa över den.

⚠*FÖRSIKTIGT:* Innan du sätter i batterikassetten i maskinen ska du kontrollera att avtryckaren fungerar och återgår till läget ”OFF” när du släpper den.

⚠*FÖRSIKTIGT:* Sätt aldrig fingret på strömavbrytaren och avtryckaren när du bär verktyget. Verktyget kan starta oavsiktligt och orsaka skada.

***OBSERVERA:* Tryck inte in avtryckaren utan att ha tryckt in säkerhetsspärren. Det kan skada avtryckaren.**

En dubbel säkerhetsbrytare tillhandahålls av säkerhetsskäl för att förhindra att avtryckaren oavsiktligt trycks in. Starta verktyget genom att trycka ned låsspaken framåt förbi dess normala läge med området mellan tummen och pekfingret och krama in säkerhetsspärren med handflatan. Håll sedan in säkerhetsspärren och tryck in avtryckaren. Verktygets hastighet ökas genom att avtryckaren trycks in hårdare.
Släpp avtryckaren för att stoppa.
► **Fig.6: 1.** Låsspak **2.** Säkerhetsspärr **3.** Avtryckare

Hastighetsinställning

Du kan välja verktygshastigheten genom att trycka lätt på strömbrytaren. Varje gång du klickar på strömbrytaren ändras hastighetsnivån.
► **Fig.7: 1.** Hastighetsindikator **2.** Strömbrytare

Hastighetsindikator	Läge
	Hög
	Medel
	Låg

Reverseringsknapp för borttagning av skräp

⚠*VARNING:* Stäng av maskinen och ta ur batterikassetten innan du tar bort intrasslade ogrässtrån eller skräp som inte kan tas bort med reverseringsknappen. Om du inte stänger av maskinen och tar ur batterikassetten kan maskinen oavsiktligt startas med allvarliga personskador som följd.

Denna maskin har en reverseringsknapp som ändrar rotationsriktningen. Den är endast avsedd för borttagning av ogrässtrån och skräp som fastnat i maskinen. För att ändra rotationsriktningen trycker du lätt på reverseringsknappen och trycker in avtryckaren samtidigt som du håller säkerhetsspaken intryckt, när skärverktyget har stannat. Hastighetsindikatorerna börjar blinka och skärverktyget roterar i omvänd riktning när du

trycker in avtryckaren.
För att återgå till normal rotation släpper du avtryckaren och väntar tills skärverktyget stannar.
► **Fig.8:** **1.** Hastighetsindikator **2.** Reverseringsknapp

OBS: I det reverserade läget arbetar maskinen endast en kort stund och stängs sedan av automatiskt.

OBS: När maskinen har stannat och du startar den igen återgår den till att rotera i normal riktning.

OBS: Om du trycker lätt på reverseringsknappen medan skärverktyget roterar, stannar det och är sedan klart att rotera i den andra riktningen.

Funktion för elektronisk vridmomentskontroll

Maskinen detekterar elektroniskt plötsliga sänkingar av rotationshastigheten som kan orsaka bakåtkast. Om så är fallet stannar maskinen automatiskt för att förhindra ytterligare rotation av skärverktyget. För att starta om maskinen släpper du avtryckaren. Åtgärda orsaken till den plötsliga sänkningen av rotationshastigheten och starta maskinen igen.

OBS: Denna funktion är inte en förebyggande åtgärd för bakåtkast.

MONTERING

VARNING: **Se alltid till att maskinen är avstängd och batterikassetten urtagen innan du utför något underhållsarbete på den.** Om du inte stänger av maskinen och tar ur batterikassetten kan maskinen oavsiktligt startas med allvarliga personskador som följd.

VARNING: **Starta aldrig maskinen om den inte är fullständigt monterad.** Om maskinen används endast delvis monterad kan detta leda till allvarliga personskador om maskinen av misstag skulle startas.

Montera handtaget

Sätt fast handtaget med de medföljande klämmorna och bultarna. Kontrollera att handtaget befinner sig mellan distansbrickan och pilmarkeringen. Ta inte bort eller minska distansklossen.
► **Fig.9:** **1.** Klämma **2.** Insexbult **3.** Handtag **4.** Pil **5.** Distanskloss

När följande tillbehör används måste du se till att fästa barriären på handtaget med skruven på barriären.
- Röjsågstillsats*
- Roterande saxtillbehör
- Grästrimmertillsats*
- Kantskärartillsats

*. Endast när metallbladet är anslutet.
► **Fig.10:** **1.** Barriär **2.** Skruv

Montera anslutningsröret

FÖRSIKTIGT: **Kontrollera alltid att anslutningsröret är ordentligt fastsatt efter installation.** Felaktig installation kan göra så att tillsatsen lossar från drivenheten och orsakar personskador.

Montera anslutningsröret på drivenheten.

1. Vrid drivenhetens spak mot tillbehörssidan.
► **Fig.11:** **1.** Spak

2. Ta bort tillbehörets lock. Rikta in stiftet efter pilen och för in anslutningsröret tills frigöringsknappen poppar upp.
► **Fig.12:** **1.** Frigöringsknapp **2.** Pil **3.** Stift

3. Vrid spaken mot drivenhetens sida.
► **Fig.13:** **1.** Spak

Se till att spärrens yta är parallell mot röret.

För att ta bort röret, vrid spärren mot tillbehörets sida och dra ut röret samtidigt som frigöringsknappen trycks ner.
► **Fig.14:** **1.** Frigöringsknapp **2.** Spärr **3.** Rör

Justera handtagspositionen

Justera handtagspositionen för bästa möjliga komfort vid hantering av verktyget.

Lossa insexbulten på handtaget. Flytta handtaget till en komfortabel arbetsposition och dra åt bulten.
► **Fig.15:** **1.** Handtag **2.** Insexbult

Fästa axelbandet

VARNING: **Var ytterst försiktig så att du alltid behåller kontrollen över maskinen. Låt aldrig maskinen vridas mot dig eller någon annan i närheten av arbetet.** Om du inte har kontroll över maskinen kan det orsaka allvarlig skada för personer i närheten eller dig själv.

FÖRSIKTIGT: **När du använder verktyget i kombination med en strömförsörjning av ryggsäckstyp, t.ex. bärbart strömpaket, använd då inte det axelband som ingår i verktygspaketet utan använd istället upphängningsbandet som rekommenderas av Makita.**

Om du tar på dig axelbandet som är inkluderat i verktygspaketet och axelbandet till strömförsörjningen av ryggsäckstyp samtidigt blir det svårt att ta bort verktyget eller strömförsörjningen i händelse av nödfall, och detta kan orsaka olycka eller skada. Fråga Makitas auktoriserade servicecenter vilket upphängningsband som rekommenderas.

FÖRSIKTIGT: **Använd alltid axelbandet som sitter fast på verktyget. Justera axelbandet efter användarens storlek före användning för att förhindra utmattning.**

FÖRSIKTIGT: **Se till före användning att axelbandet sitter ordentligt fast på verktyget.**

1. Spänn fast kroken på axelbanden på verktygets ring och upphängningsanordning.

► **Fig.16: 1.** Ring **2.** Krok **3.** Upphängningsanordning

2. Sätt på axelbandet på vänster axel. Justera axelbandet till en bekväm arbetsställning.
► **Fig.17**

Axelbandet har en snabbkoppling.
Tryck bara på sidorna av spännet för att lösgöra maskinen från bärselen.
► **Fig.18: 1.** Spänne

Förvaring av insexnyckel

***FÖRSIKTIGT:* Var försiktig så att du inte lämnar insexnyckeln i verktygshuvudet.** Det kan leda till personskada och/eller maskinskada.

Förvara insexnyckeln enligt bilden när den inte används så att den inte tappas bort.
► **Fig.19: 1.** Handtag **2.** Insexnyckel

UNDERHÅLL

***VARNING:* Se alltid till att maskinen är avstängd och batterikassetten urtagen innan du kontrollerar eller utför underhåll på maskinen.** Om du inte stänger av maskinen och tar ur batterikassetten kan maskinen oavsiktligt startas med allvarliga personskador som följd.

***OBSERVERA:* Använd inte bensin, förtunningsmedel, alkohol eller liknande. Missfärgning, deformation eller sprickor kan uppstå.**

För att upprätthålla produktens SÄKERHET och TILLFÖRLITLIGHET bör allt underhålls- och justeringsarbete utföras av ett auktoriserat Makita servicecenter och med reservdelar från Makita.

Rengöra maskinen

Rengör maskinen genom att torka av damm, smuts eller gräsklipp med en torr trasa, eller en urvriden trasa fuktad med såpvatten. Undvik att verktyget överhettas genom att se till att ta bort gräsklipp eller skräp som fastnat i verktygets ventilationshål.

Batteriskydd

***VARNING:* Ta inte bort batteriskyddet. Använd inte maskinen om batteriskyddet är borttaget eller skadat.** Direkt åverkan på batterikassetten kan leda till att det går sönder och orsaka skada och/eller brand. Om batteriskyddet är deformerat eller skadat, kontakta ditt auktoriserade servicecenter för reparation.

► **Fig.20: 1.** Batteriskydd

FELSÖKNING

Innan du ber om reparation ska du först utföra en egen kontroll. Om du hittar ett problem som inte finns förklarat i bruksanvisningen ska du inte försöka att ta isär maskinen. Fråga istället ett auktoriserad servicecenter för Makita, och använd alltid reservdelar från Makita för reparationer.

Feltillstånd	Trolig orsak (felfunktion)	Åtgärd
Motorn går inte.	Batterikassetten har inte satts i.	Sätt i batterikassetten.
	Batteriproblem (underspänning)	Ladda upp batteriet. Om det inte hjälper att ladda batteriet byter du ut det.
	Drivsystemet fungerar inte som det ska.	Lämna in till ditt lokala auktoriserade servicecenter för reparation.
Motorn stannar efter en kort stunds användning.	Rotation moturs.	Ändra rotationsriktning med reverseringsspaken.
	Batterinivån är låg.	Ladda upp batteriet. Om det inte hjälper att ladda batteriet byter du ut det.
	Överhettning.	Sluta använda maskinen och låt den svalna.
Motorn når inte maximalt varvtal.	Batteriet är felaktigt isatt.	Sätt i batterikassetten enligt anvisningarna i denna bruksanvisning.
	Batterinivån sjunker.	Ladda upp batteriet. Om det inte hjälper att ladda batteriet byter du ut det.
	Drivsystemet fungerar inte som det ska.	Lämna in till ditt lokala auktoriserade servicecenter för reparation.

VALFRIA TILLBEHÖR

⚠***FÖRSIKTIGT:*** **Följande tillbehör eller tillsatser rekommenderas för användning med det Makita-verktyg som anges i denna bruksanvisning.** Om andra tillbehör eller tillsatser används kan det uppstå risk för personskador. Använd endast tillbehören eller tillsatserna för de syften de är avsedda för.

Kontakta ditt lokala Makita servicecenter om du behöver ytterligare information om dessa tillbehör.
Se avsnittet ”Godkända tillsatser” för tillämpliga modeller för detta verktyg.

- Röjsågstillsats
- Grästrimmertillsats
- Roterande saxtillbehör
- Grästrimmertillsats
- Häcktrimmertillsats
- Tillsats till slysax
- Stamkvistartillsats
- Jordfrästillsats
- Kantskärartillsats
- Kaffeplockartillsats
- Skaftförlängningstillsats
- Elborstetillsats
- Elsoptillsats
- Blåstillbehör
- Pumptillsats
- Ogräsrensningstillsats
- Snöslungetillsats
- Makitas originalbatteri och -laddare

OBS: Några av tillbehören i listan kan vara inkluderade i maskinpaketet som standardtillbehör. De kan variera mellan olika länder.

TEKNISKE DATA

Modell:		UX01G
Hastighet uten belastning (uten tilbehør)	Lav	0 – 5 700 min^{-1}
	Middels	0 – 8 200 min^{-1}
	Høy	0 – 9 700 min^{-1}
Total lengde (uten batteri)		1 001 mm
Nominell spenning		DC 36 V – 40 V maks.
Nettovekt	*1	3,5 kg
	*2	5,3 kg – 12,5 kg
Beskyttelsesgrad		IPX4

- På grunn av vårt kontinuerlige forsknings- og utviklingsprogram kan spesifikasjonene som oppgis i dette dokumentet endres uten varsel.
- Spesifikasjonene kan variere fra land til land.

*1: Vekt uten tilbehør eller batteri(er)
*2: Nettovektverdien inkluderer den letteste og tyngste kombinasjonen av tilbehør for normal og trygg bruk og batteriene som er spesifisert i bruksanvisningen.

Passende batteri og lader

Symboler: ◎ Anbefalt, ○ Tilgjengelig

Type	Batteri						
	BL4020	BL4025	BL4040	BL4040F	BL4050F	BL4080F	BL4080H
Ryddesagtilbehør	○	○	◎	◎	◎	◎	◎
Trimmertilbehør	○	○	◎	◎	◎	◎	◎
Roterende saksetilbehør	○	○	◎	◎	◎	◎	◎
Gresstrimmertilbehør	○	○	◎	◎	◎	◎	◎
Hekktrimmerutstyr	○	◎	◎	◎	◎	◎	◎
Busktrimmerutstyr	○	◎	◎	◎	◎	◎	◎
Stangsagtilbehør	○	○	◎	◎	◎	◎	◎
Kultivatortilbehør	○	○	◎	◎	◎	◎	◎
Kantsagtilbehør	○	◎	◎	◎	◎	◎	◎
Kaffeinnhøstertilbehør	○	○	◎	◎	◎	◎	◎
Børstetilbehør til batteridrevet hageredskap	○	○	◎	◎	◎	◎	◎
Feietilbehør til batteridrevet hageredskap	○	○	◎	◎	◎	◎	◎
Blåsertilbehør	○	○	◎	◎	◎	◎	◎
Pumpetilbehør	○	○	◎	◎	◎	◎	◎
Tilbehør for luking	○	○	◎	◎	◎	◎	◎
Snøfreseranordning	○	○	◎	◎	◎	◎	◎

Lader	DC40RA / DC40RB / DC40RC / DC40WA / BCC01 / BCC02

- Noen av batteriene og laderne som er opplistet ovenfor er kanskje ikke tilgjengelige, avhengig av hvor du bor.

⚠***ADVARSEL:*** **Bruk kun de batteriene og laderne som er opplistet ovenfor.** Bruk av andre batterier og ladere kan føre til personskader og/eller brann.

Anbefalt ledning koblet til strømkilde

Bærbar lader	PDC01 / PDC1200 / PDC1500

- De(n) ledningstilkoblede strømkilden(e) som er oppgitt ovenfor er kanskje ikke tilgjengelige, avhengig av hvor du bor.
- Før du bruker de ledningstilkoblede strømkildene, må du lese instruksjons- og forsiktighetsskilt på dem.

Hastighet uten belastning med tilbehør

Modell		Rotasjonshastighet		
		Lav	Middels	Høy
BR400MP		0 - 130 min^{-1}	0 - 190 min^{-1}	0 - 230 min^{-1}
EE400MP		0 - 2 800 min^{-1}	0 - 4 000 min^{-1}	0 - 4 700 min^{-1}
EJ400MP		0 - 1 600 min^{-1}	0 - 2 300 min^{-1}	0 - 2 800 min^{-1}
EM404MP / EM406MP		0 - 3 500 min^{-1}	0 - 5 000 min^{-1}	0 - 6 000 min^{-1}
EM407MP	Øvre blad	0 - 220 min^{-1}	0 - 310 min^{-1}	0 - 370 min^{-1}
	Nedre blad	0 - 470 min^{-1}	0 - 670 min^{-1}	0 - 790 min^{-1}
EM408MP / EM409MP		0 - 4 200 min^{-1}	0 - 6 000 min^{-1}	0 - 7 100 min^{-1}
EN401MP / EN402MP / EN410MP / EN420MP / EN422MP / EN424MP / EN425MP (Slag per minutt)		0 - 2 400 min^{-1}	0 - 3 400 min^{-1}	0 - 4 000 min^{-1}
EY403MP (kjedehastighet)		0 - 11 m/s	0 - 16 m/s	0 - 19 m/s
KR400MP		0 - 160 min^{-1}	0 - 230 min^{-1}	0 - 280 min^{-1}
KR401MP		0 - 130 min^{-1}	0 - 190 min^{-1}	0 - 230 min^{-1}
PF400MP		0 - 5 600 min^{-1}	0 - 8 100 min^{-1}	0 - 9 500 min^{-1}
SN400MP		0 – 1 080 min^{-1}	0 – 1 560 min^{-1}	0 – 1 860 min^{-1}
SW400MP		0 - 130 min^{-1}	0 - 190 min^{-1}	0 - 230 min^{-1}
UB402MP		0–5 700 min^{-1}	0–8 100 min^{-1}	0–9 600 min^{-1}
UB403MP		0 – 5 700 min^{-1}	0 – 8 100 min^{-1}	0 – 9 500 min^{-1}
WA400MP		0 – 570 min^{-1}	0 – 815 min^{-1}	0 – 970 min^{-1}

Godkjent tilbehør

Type	Modell
Børstetilbehør til batteridrevet hageredskap	BR400MP
Kantsagtilbehør	EE400MP
Kaffeinnhøstertilbehør	EJ400MP
Ryddesagtilbehør	EM404MP
Trimmertilbehør	EM406MP
Roterende saksetilbehør	EM407MP
Gresstrimmertilbehør	EM408MP / EM409MP
Hekktrimmerutstyr	EN401MP / EN402MP / EN410MP
Busktrimmerutstyr	EN420MP / EN422MP / EN424MP / EN425MP
Stangsagtilbehør	EY403MP
Kultivatortilbehør	KR400MP / KR401MP
Skaftforlengelsestilbehør	LE400MP
Pumpetilbehør	PF400MP
Snøfreseranordning	SN400MP
Feietilbehør til batteridrevet hageredskap	SW400MP
Blåsertilbehør	UB402MP / UB403MP
Tilbehør for luking	WA400MP

Symboler

Nedenfor ser du symbolene som kan brukes for dette utstyret. Forviss deg om at du forstår hva de betyr, før du begynner å bruke maskinen.

	Les bruksanvisningen.
	Vær spesielt forsiktig og oppmerksom.
	Må ikke utsettes for regn.
	Advarsel: Koble fra batteriet før vedlikehold.
 Ni-MH Li-ion	Kun for EU-land På grunn av forekomst av farlige komponenter i utstyret, kan avfall fra elektrisk og elektronisk utstyr, akkumulatorer og batterier ha en negativ innvirkning på miljøet og menneskers helse. Ikke kast elektriske og elektroniske apparater eller batterier sammen med husholdningsavfall! I samsvar med det europeiske direktivet om avfall fra elektrisk og elektronisk utstyr og om akkumulatorer og batterier samt akkumulatorer og batterier som skal kastes, samt deres tilpasning til nasjonal lovgivning, skal brukt elektrisk utstyr samt brukte batterier og akkumulatorer samles inn separat og leveres til et eget innsamlingssted for kommunalt avfall, som driver virksomhet i samsvar med miljøvernforskriftene. Dette er angis av symbolet med den overkryssede avfallsbeholderen som er plassert på utstyret.
	Garantert lydeffektnivå i henhold til EU-direktivet om støy fra utstyr til utendørs bruk.
	Lydeffektnivå i henhold til Australia NSW støykontrollforskrift

Riktig bruk

Dette batteridrevet flerfunksjonelt drivhode er beregnet på å drive et godkjent tilbehør som er angitt i delen "SPESIFIKASJONER" i denne brukerveiledningen. Denne enheten må aldri brukes til andre formål.

⚠*ADVARSEL:* Les både brukerveiledningen for tilbehøret og denne brukerveiledningen før bruk. Hvis advarsler og instruksjoner ikke følges, kan det føre til alvorlig skade.

Støy

Følgende tabell viser vanlig A-vektet støynivå fastslått i henhold til gjeldende standard.

Tilbehør		Lydtrykknivå		Garantert lydeffektnivå	Målt lydeffektnivå		Gjeldende standard
		L_{pA} (dB (A))	Usikkerhet K (dB (A))	L_{WA} (dB (A))	L_{WA} (dB (A))	Usikkerhet K (dB (A))	
BR400MP		80,2	1,0	-	88,9	0,8	EN60335-2-72
EE400MP		76,1	1,7	-	88,2	2,3	ISO11789 / 2000/14/EC
EJ400MP		82,9	0,6	-	94,4	1,5	ISO22868(ISO11806-1)
EJ400MP + LE400MP		79,7	1,4	-	94,0	0,7	ISO22868(ISO11806-1)
EM404MP (som en ryddesag)		79,1	1,9	-	-	-	EN62841-4-4
EM404MP (som en trimmer)	Nylontrim-merhode	81,2	2,4	-	94,2	2,3	EN62841-4-4
	Plastblad	79,5	1,9	-	-	-	EN62841-4-4
EM406MP	Nylontrim-merhode	83,1	2,0	-	94,8	2,8	EN62841-4-4
	Plastblad	80,6	1,9	-	90,3	2,2	EN62841-4-4
EM407MP		82,8	2,7	-	95,4	2,7	EN62841-4-4
EM408MP	Metallblad	80,9	2,0	-	93,1	1,9	EN62841-4-4
	Nylontrim-merhode	80,1	2,0	-	91,2	1,9	EN62841-4-4
	Plastblad	81,3	1,9	-	91,7	1,9	EN62841-4-4

Tilbehør		Lydtrykknivå		Garantert lydeffektnivå	Målt lydeffektnivå		Gjeldende standard
		L_{pA} (dB (A))	Usikkerhet K (dB (A))	L_{WA} (dB (A))	L_{WA} (dB (A))	Usikkerhet K (dB (A))	
EM409MP	Nylontrim-merhode	81,5	2,1	-	92,0	1,9	EN62841-4-4
	Plastblad	82,0	1,9	-	92,0	1,9	EN62841-4-4
EN401MP		85	3	96	95	1,1	EN62841-4-2
EN401MP + LE400MP		82	3	98	96	1,4	EN62841-4-2
EN402MP		83	3	95	92	2,3	EN62841-4-2
EN402MP + LE400MP		79	3	96	94	1,8	EN62841-4-2
EN410MP		81	3	93	91	2,0	EN62841-4-2
EN410MP + LE400MP		80	3	93	91	1,7	EN62841-4-2
EN420MP		84	3	94	94	0,4	EN62841-4-2
EN422MP		81	3	94	92	1,9	EN62841-4-2
EN424MP		80	3	-	88	3	EN62841-1
EN425MP		78	3	-	88	3	EN62841-1
EY403MP		95	3	-	103	3	EN 62841-1 / EN ISO 11680-1
EY403MP+LE400MP		95	3	-	103	3	EN 62841-1 / EN ISO 11680-1
KR400MP		77,8	0,7	-	86,6	1,2	EN709
KR401MP		77,7	0,3	-	86,7	2,0	EN709
PF400MP		75	2,5	-	90	2,5	ISO20361
SN400MP		81	3	-	91	1,9	ISO11201 / ISO3744(ISO8437-4)
SW400MP		80,3	0,2	-	88,3	0,6	EN60335-2-72
UB402MP		88,5	3	96	-	-	EN62841-4-6
UB403MP		-	-	100	98,4	2,1	2000/14/EC + 2024/1208/EU
		99,5	3	103	-	-	EN62841-4-6
WA400MP		77	3	-	89	3	ISO22868(ISO11806-1)

- Selv om gjennomsnittlig lydtrykknivå er oppført over som 80 dB (A) eller mindre, kan lyden når maskinen er i gang overskride 80 dB (A). Bruk hørselsvern.

MERK: Den/de oppgitte verdien(e) for genererte vibrasjoner har blitt målt i henhold til standard testmetoder, og kan bli brukt til å sammenligne ett verktøy med et annet.

MERK: Den angitte verdien for støynivå kan også brukes til en foreløpig vurdering av eksponeringen.

⚠***ADVARSEL:*** **Bruk hørselsvern.**

⚠***ADVARSEL:*** **Støynivået under faktisk bruk av elektroverktøyet kan avvike fra den angitte totalverdien, avhengig av hvordan verktøyet brukes.**

⚠***ADVARSEL:*** **Sørg for å identifisere vernetiltak for å beskytte operatøren, som er basert på et estimat av eksponeringen under de faktiske bruksforholdene (idet det tas hensyn til alle deler av driftssyklusen, dvs. hvor lenge verktøyet er slått av, hvor lenge det går på tomgang og hvor lenge startbryteren faktisk holdes trykket).**

Vibrasjoner

Den følgende tabellen viser den totale kontinuerlige vibrasjonsverdien (triaksial vektorsum) bestemt i henhold til gjeldende standard.

Tilbehør	Venstre håndtak (frontgrep)		Høyre håndtak (bakre grep)		Gjeldende standard
	ah (m/s^2)	Usikkerhet K (m/s^2)	ah (m/s^2)	Usikkerhet K (m/s^2)	
EE400MP	2,0	1,5	1,2	1,5	ISO11789
EJ400MP	3,5	1,5	3,9	1,5	ISO22867(ISO11806-1)

Tilbehør	Venstre håndtak (frontgrep)		Høyre håndtak (bakre grep)		Gjeldende standard
	ah (m/s^2)	Usikkerhet K (m/s^2)	ah (m/s^2)	Usikkerhet K (m/s^2)	
EJ400MP + LE400MP	4,8	1,5	2,6	1,5	ISO22867(ISO11806-1)
WA400MP	2,8	1,5	2,3	1,5	ISO22867(ISO11806-1)

Tilbehør		ah (m/s^2)	Usikkerhet K (m/s^2)	Gjeldende standard
BR400MP		1,6	1,5	EN60335-2-72
EM404MP (som en ryddesag)		2,9	1,5	EN62841-4-4
EM404MP (som en trimmer)	Nylontrimmerhode	2,7	1,5	EN62841-4-4
	Plastblad	2,0	1,5	EN62841-4-4
EM406MP	Nylontrimmerhode	2,5	1,5	EN62841-4-4
	Plastblad	2,1	1,5	EN62841-4-4
EM407MP		2,1	1,5	EN62841-4-4
EM408MP	Metallblad	2,5	1,5	EN62841-4-4
	Nylontrimmerhode	3,1	1,5	EN62841-4-4
	Plastblad	2,1	1,5	EN62841-4-4
EM409MP	Nylontrimmerhode	3,2	1,5	EN62841-4-4
	Plastblad	1,1	1,5	EN62841-4-4
EN401MP		3,4	1,5	EN62841-4-2
EN401MP + LE400MP		5,4	1,5	EN62841-4-2
EN402MP		2,5	1,5	EN62841-4-2
EN402MP + LE400MP		5,0	1,5	EN62841-4-2
EN410MP		6,7	1,5	EN62841-4-2
EN410MP + LE400MP		4,4	1,5	EN62841-4-2
EN420MP		2,9	1,5	EN62841-4-2
EN422MP		2,5	1,5	EN62841-4-2
EN424MP		2,1	1,5	EN62841-1
EN425MP		1,9	1,5	EN62841-1
EY403MP		2,9	1,5	EN 62841-1 / EN ISO 11680-1
EY403MP+LE400MP		2,9	1,5	EN 62841-1 / EN ISO 11680-1
KR400MP		0,8	1,5	EN709
KR401MP		0,7	1,5	EN709
PF400MP		1,1	1,5	ISO22867
SN400MP		2,2	1,5	ISO8437-4
SW400MP		2,5	1,5	EN60335-2-72
UB402MP		2,1	1,5	EN62841-4-6
UB403MP		2,3	1,5	EN62841-4-6

MERK: Den/de oppgitte verdien(e) for totalt genererte vibrasjoner har blitt målt i henhold til standard testmetoder, og kan bli brukt til å sammenligne ett verktøy med et annet.

MERK: Den/de angitte verdien(e) for totalt genererte vibrasjoner kan også brukes til en foreløpig vurdering av eksponeringen.

⚠***ADVARSEL:*** **De genererte vibrasjonene under faktisk bruk av elektroverktøyet kan avvike fra den angitte totale verdien, avhengig av hvordan verktøyet brukes.**

⚠***ADVARSEL:*** **Sørg for å identifisere vernetiltak for å beskytte operatøren, som er basert på et estimat av eksponeringen under de faktiske bruksforholdene (idet det tas hensyn til alle deler av driftssyklusen, dvs. hvor lenge verktøyet er slått av, hvor lenge det går på tomgang og hvor lenge startbryteren faktisk holdes trykket).**

Den følgende tabellen viser middelverdiene for den største utslagsvidden for akselerasjonen fra gjentatte støtvibrasjoner, p_F, med tilsvarende usikkerhet (K) fastslått i henhold til gjeldende standard.

Tilbehør		p_F (m/s^2)	Usikkerhet K (m/s^2)	Gjeldende standard
BR400MP		31	5	EN60335-2-72
EE400MP		25	3	ISO11789
EJ400MP		119	8	ISO22867(ISO11806-1)
EJ400MP + LE400MP		110	21	ISO22867(ISO11806-1)
EM404MP (som en ryddesag)		61	2	EN62841-4-4
EM404MP (som en trimmer)	Nylontrimmerhode	97	10	EN62841-4-4
	Plastblad	50	5	EN62841-4-4
EM406MP	Nylontrimmerhode	87	6	EN62841-4-4
	Plastblad	72	5	EN62841-4-4
EM407MP		42	3	EN62841-4-4
EM408MP	Metallblad	48	3	EN62841-4-4
	Nylontrimmerhode	53	15	EN62841-4-4
	Plastblad	46	3	EN62841-4-4
EM409MP	Nylontrimmerhode	44	3	EN62841-4-4
	Plastblad	36	4	EN62841-4-4
EN401MP		113	3	EN62841-4-2
EN401MP + LE400MP		84	4	EN62841-4-2
EN402MP		73	4	EN62841-4-2
EN402MP + LE400MP		70	2	EN62841-4-2
EN410MP		87	13	EN62841-4-2
EN410MP + LE400MP		83	8	EN62841-4-2
EN420MP		78	2	EN62841-4-2
EN422MP		57	6	EN62841-4-2
EN424MP		42	6	EN62841-1
EN425MP		79	5	EN62841-1
EY403MP		244	12	EN 62841-1 / EN ISO 11680-1
EY403MP+LE400MP		244	12	EN 62841-1 / EN ISO 11680-1
KR400MP		31	3	EN709
KR401MP		26	11	EN709
PF400MP		31	5	ISO22867
SN400MP		35	10	ISO8437-4
SW400MP		36	8	EN60335-2-72
UB402MP		70	13	EN62841-4-6
UB403MP		46	13	EN62841-4-6
WA400MP		33	5	ISO22867(ISO11806-1)

MERK: Disse angitte verdiene skal ikke brukes til å bestemme eksponering for hånd-arm-vibrasjon.

Samsvarserklæringer

Gjelder kun for land i Europa

Du finner EUs/Storbritannias samsvarserklæring på følgende URL-adresse.

https://support.makita.biz/doc/doc_index.html

SIKKERHETSADVARSEL

Generelle advarsler angående sikkerhet for elektroverktøy

⚠***ADVARSEL*** **Les alle sikkerhetsadvarsler, instruksjoner, illustrasjoner og spesifikasjoner som følger med dette elektroverktøyet.** Hvis ikke alle instruksjonene nedenfor følges, kan det føre til elektrisk støt, brann og/eller alvorlig personskade.

Oppbevar alle advarsler og instruksjoner for senere bruk.

Uttrykket «elektrisk verktøy» i advarslene refererer både til elektriske verktøy (med ledning) tilkoblet strømnettet, og batteridrevne verktøy (uten ledning).

Viktige sikkerhetsanvisninger for batteriinnsats

1. **Før du begynner å bruke batteriet, må du lese alle anvisninger og forsiktighetsregler på (1) batteriladeren, (2) batteriet og (3) det produktet batteriet skal brukes i.**
2. **Ikke demonter eller tukle batteriet.** Det kan føre til brann, overoppheting eller eksplosjon.
3. **Hvis driftstiden er blitt vesentlig kortere, må du omgående slutte å bruke maskinen. Hvis ikke kan resultatet bli overoppheting, mulige forbrenninger eller til og med en eksplosjon.**
4. **Hvis du får elektrolytt i øynene, må du skylle dem med store mengder rennende vann og oppsøke lege med én gang. Denne typen uhell kan føre til varig blindhet.**
5. **Ikke kortslutt batteriet:**
   (1) **De kan være ekstremt varme og du kan brenne deg.**
   (2) **Ikke lagre batteriet i samme beholder som andre metallgjenstander, som for eksempel spiker, mynter osv.**
   (3) **Ikke la batteriet komme i kontakt med vann eller regn.**
   En kortslutning av batteriet kan føre til et kraftig strømstøt, overoppvarming, mulige forbrenninger og til og med til at batteriet går i stykker.
6. **Ikke oppbevar og bruk verktøyet og batteriet på steder hvor temperaturen kan komme opp i eller overskride 50 °C.**
7. **Ikke sett fyr på batteriet, ikke engang om det er sterkt skadet eller helt utslitt. Batteriet kan eksplodere hvis det begynner å brenne.**
8. **Du må ikke spikre, skjære, klemme, kaste eller miste batteriet, og heller ikke slå en hard gjenstand mot batteriet.** En slik oppførsel kan føre til brann, overoppheting eller eksplosjon.
9. **Ikke bruk batterier som er skadet.**
10. **Lithium-ion-batteriene som medfølger er gjenstand for krav om spesialavfall.**
    For kommersiell transport, f.eks av tredjeparter eller speditører, må spesielle krav om pakking og merking følges.
    Før varen blir sendt, må du forhøre deg med en ekspert på farlig materiale. Ta også hensyn til muligheten for mer detaljerte nasjonale bestemmelser.
    Bruk teip eller maskeringsteip for å skjule åpne kontakter og pakk inn batteriet på en slik måte at den ikke kan bevege seg rundt i emballasjen.
11. **Når du kasserer batteriinnsatsen, må du ta den ut av verktøyet og avhende den på et sikkert sted. Følg lokale bestemmelser for avhendig av batterier.**
12. **Bruk batteriene kun med produkter spesifisert av Makita.** Montere batteriene i produkter som ikke er konforme kan føre til brann, overheting eller elektrolyttlekkasje.
13. **Hvis verktøyet ikke skal brukes over en lengre periode, må batteriet tas ut av verktøyet.**
14. **Under og etter bruk kan batteriet bli varmt og før til brannskader. Vær forsiktig med håndteringen av varme batterier.**
15. **Ikke berører terminalen på verktøyet rett etter bruk, da den kan bli varm og forårsake brannskader.**
16. **Ikke la spon, støv eller jord sette seg fast i terminalene, hullene og sporene i batteriet.** Det kan føre til at batteriet eller verktøyet blir overopphetet, begynner å brenne, sprekker eller ikke fungerer som det skal, og forårsake brannskader eller personskade.
17. **Med mindre verktøyet støtter bruk nær en høyspent strømlinje, skal ikke batteriet brukes nær en høyspent strømlinje.** Det kan føre til en funksjonsfeil eller at verktøyet eller batteriet slutter å fungere.
18. **Oppbevar batteriet utilgjengelig for barn.**

TA VARE PÅ DISSE INSTRUKSENE.

⚠***FORSIKTIG:*** **Bruk kun originale Makita-batterier.** Bruk av batterier som har endret seg, eller som ikke er originale Makita-batterier, kan føre til at batteriet sprekker og forårsaker brann, personskader og andre skader. Det vil også ugyldiggjøre garantien for Makita-verktøyet og -laderen.

OBS: Makita er ikke ansvarlig for eventuelle ulykker som oppstår ved bruk av ikke-originale Makita-batterier eller batterier som har blitt modifisert. Originale Makita-batterier har blitt grundig evaluert for kompatibilitet med verktøy og ladere fra Makita i tråd med gjeldende lovgivning og sikkerhetsstandarder.

Tips for å opprettholde maksimal batterilevetid

1. **Lad batteriinnsatsen før den er helt utladet. Stopp alltid driften av verktøyet og lad batteriinnsatsen når du merker at effekten reduseres.**
2. **Lad aldri en batteriinnsats som er fulladet. Overopplading forkorter batteriets levetid.**
3. **Lad batteriet i romtemperatur ved 10 °C - 40 °C. Et varmt batteri må kjøles ned før lading.**
4. **Når batteriet ikke er bruk, skal det tas ut av verktøyet eller laderen.**
5. **Lad batteriet hvis det ikke har vært brukt på en lang stund (over seks måneder).**

DELEBESKRIVELSE

► Fig.1

1	Batteriinnsats	2	Av-sperreknapp	3	Oppheng	4	Håndtak
5	Utløserknapp	6	Bom	7	Startbryter	8	Hastighetsindikator
9	Hovedstrømknapp	10	Varsellampe	11	Reversknapp	12	Skuldersele

FUNKSJONSBE-SKRIVELSE

⚠***ADVARSEL:*** **Forviss deg alltid om at maskinen er slått av og batteriet tatt ut, før du justerer maskinen eller kontrollerer dens mekaniske funksjoner.** Hvis du ikke slår av verktøyet og fjerner batteriet, kan det hende at verktøyet starter ved et uhell, noe som kan føre til alvorlig personskade.

Sette inn eller ta ut batteri

⚠***FORSIKTIG:*** **Slå alltid av verktøyet før du setter inn eller fjerner batteriet.**

⚠***FORSIKTIG:*** **Hold verktøyet og batteripatronen i et fast grep når du monterer eller fjerner batteripatronen.** Hvis du ikke holder verktøyet og batteripatronen godt fast, kan du miste grepet, og dette kan føre til skader på verktøyet og batteripatronen samt personskader.

Når du skal sette inn batteriet, må du plassere tungen på batteriet på linje med sporet i huset og skyve batteriet på plass. Skyv det helt inn til det går i inngrep med et lite klikk. Hvis du kan se den røde indikatoren som vist i figuren, er det ikke helt låst.

For å ta ut batteriet må du skyve på knappen foran på batteriet og trekke det ut.
► **Fig.2: 1.** Rød indikator **2.** Knapp **3.** Batteriinnsats

⚠***FORSIKTIG:*** **Batteriet må alltid settes helt inn, så langt at den røde indikatoren ikke lenger er synlig.** Hvis dette ikke gjøres, kan batteriet falle ut av verktøyet og skade deg eller andre som oppholder seg i nærheten.

⚠***FORSIKTIG:*** **Ikke bruk makt når du setter i batteriet.** Hvis batteriet ikke glir lett inn, er det fordi det ikke settes inn på riktig måte.

Batterivernsystem for verktøy/batteri

Verktøyet er utstyrt med et batterivernsystem for verktøy/batteri. Dette systemet slår automatisk av strømmen til motoren for å forlenge verktøyets og batteriets levetid. Verktøyet stopper automatisk under drift hvis verktøyet utsettes for en av følgende tilstander:
► **Fig.3: 1.** Varsellampe

Varsellampe			Status
Farge	**På**	**Blinker**	
Grønn		◑	Overbelastning
Rød	● (verktøy) / ◑ (batteri)		Overopphe-ting
Rød		◑	Overutlading

Overlastsikring

Hvis en av de følgende situasjonene oppstår ved bruk av verktøyet eller batteriet, vil verktøyet stanse automatisk, og varsellampen begynner å blinke grønt:
— Verktøyet blir overbelastet som følge av at ugress eller annet avfall setter seg fast.
— Skjæreverktøyet er låst eller har hatt et tilbakeslag.
— Strømknappen skrus på mens startbryteren trekkes.

I så fall frigjør du startbryteren, og ved behov fjerner du ugress eller annet avfall som har satt seg fast. Trekk deretter i startbryteren igjen for å fortsette.

⚠***FORSIKTIG:*** **Hvis du trenger å fjerne ugress som har satt seg fast i verktøyet eller frigjøre det låste skjæreverktøyet, må verktøyet slås av før du starter.**

Overopphetingsikring for verktøy/batteri

Hvis verktøyet eller batteriet blir overopphetet, stanser verktøyet automatisk. Når verktøyet blir overopphetet, lyser varsellampen rødt. Når batteriet blir overopphetet, blinker varsellampen rødt. La verktøyet og/eller batteriet kjøle seg ned før du slår på verktøyet igjen.

Overutladingsvern

Når batterikapasiteten blir lav, stopper verktøyet automatisk, og lampen begynner å blinke rødt.
Hvis verktøyet ikke går selv om bryterne aktiveres, må du ta batteriinnsatsen ut av verktøyet og lade det opp.

Indikere gjenværende batterikapasitet

Trykk på sjekk-knappen på batteriet for vise gjenværende batterikapasitet. Indikatorlampene lyser i et par sekunder.
► **Fig.4: 1.** Indikatorlamper **2.** Kontrollknapp

Indikatorlamper			Gjenværende batterinivå
▮ **Tent**	▯ **Av**	◪ **Blinker**	
▮▮▮▮			75 % til 100 %

Indikatorlamper			Gjenværende batterinivå
Tent	Av	Blinker	
			50 % til 75 %
			25 % til 50 %
			0 % til 25 %
			Lad batteriet.
	↑ ↓		Batteriet kan ha en feil.

MERK: Det angitte nivået kan avvike noe fra den faktiske kapasiteten alt etter bruksforholdene og den omgivende temperaturen.

MERK: Den første (helt til venstre) indikatorlampen vil blinke når batterivernsystemet fungerer.

Strømbryter

***ADVARSEL:* Pass på å slå av hovedstrømbryteren når den ikke er i bruk.**

Trykk på hovedstrømbryteren for å slå på verktøyet. Du slår av verktøyet ved å trykke på og holde strømbryteren inne til hastighetsindikatorene slår seg av.
► **Fig.5: 1.** Hovedstrømknapp

MERK: Varsellampen blinker hvis du trekker startbryteren du i under forhold der verktøyet ikke kan brukes. Varsellampen blinker hvis du skrur på hovedstrømbryteren igjen mens du holder nede AV-sperrehendelen og startbryteren.

MERK: For å unngå utilsiktet oppstart når du ikke trekker i startbryteren innen 5 minutter etter at strømbryteren er slått på, slås indikatorlampen av og strømbryteren slås automatisk av.

Bryterfunksjon

***ADVARSEL:* Av hensyn til din egen sikkerhet er dette verktøyet utstyrt med en AV-sperrehendel som forhindrer utilsiktet start av verktøyet. Du må ALDRI bruke verktøyet hvis det starter når du trekker i startbryteren uten at du også må trykke på AV-sperrehendelen. Lever verktøyet til et autorisert serviceverksted for å få det reparert FØR videre bruk.**

***ADVARSEL:* AV-sperrehendelen må ALDRI holdes inne med tape, og den må ALDRI settes ut av funksjon.**

***FORSIKTIG:* Før du setter batteriet inn i maskinen, må du alltid kontrollere at startbryteren aktiverer maskinen på riktig måte og går tilbake til «AV»-stilling når den slippes.**

***FORSIKTIG:* Du må aldri plassere fingeren på strømbryteren og startbryteren når du bærer verktøyet.** Verktøyet kan starte utilsiktet og forårsake skade.

***OBS:* Ikke trykk hardt på utløseren uten å trykke på AV-sperrehendelen. Dette kan få bryteren til å brekke.**

Verktøyet er utstyrt med en AV-sperrebryter for å unngå at noen drar i startbryteren ved en feiltakelse.
Når du skal starte verktøyet, drar du låsespaken forover forbi normal posisjon med delen av hånden mellom tommelen og pekefingeren og klemmer inn AV-sperrehendelen med håndflaten. Dra deretter i startbryteren mens du holder inne AV-sperrehendelen. Når du trykker hardere på startbryteren, økes hastigheten på verktøyet.
Slipp startbryteren for å stanse verktøyet.
► **Fig.6: 1.** Låsespak **2.** Av-sperreknapp **3.** Startbryter

Hastighetsjustering

Du kan velge hastigheten til verktøyet ved å trykke på hovedstrømknappen. Hver gang du trykker på hovedstrømknappen, vil hastighetsnivået endre seg.
► **Fig.7: 1.** Hastighetsindikator **2.** Hovedstrømknapp

Hastighetsindikator	Modus
3 2 1	Høy
3 2 1	Middels
3 2 1	Lav

Reversknapp for fjerning av avfall

***ADVARSEL:* Slå av verktøyet og ta ut batteriet før du fjerner ugress eller avfall som har satt seg fast og som ikke blir fjernet av funksjonen for rotasjon i revers.** Hvis du ikke slår av verktøyet og fjerner batteriet, kan det hende at verktøyet starter ved et uhell, noe som kan føre til alvorlig personskade.

Dette verktøyet er utstyrt med en reversbryter som lar deg endre rotasjonsretningen. Den skal bare brukes til å fjerne ugress og avfall som sitter fast i verktøyet.
For å reversere rotasjonen trykker du på reversknappen samtidig som du trykker inn AV-sperrehendelen, og trykker inn startbryteren når skjæreverktøyet har stanset.

Hastighetsindikatorene begynner å blinke, og skjæreverktøyet roterer i revers når du trekker i startbryteren. Du går tilbake til vanlig rotasjon ved å slippe opp bryteren og vente til skjæreverktøyet stanser.
► **Fig.8:** **1.** Hastighetsindikator **2.** Reversebryter

MERK: Når verktøyet roterer i revers, vil det kun gå i en kort tid og deretter stanse automatisk.

MERK: Når verktøyet har stanset, går rotasjonsretningen tilbake til den vanlige retningen når du starter verktøyet igjen.

MERK: Hvis du trykker på reversknappen mens skjæreverktøyet fortsatt roterer, stanses verktøyet. Det er deretter klart til å rotere i revers.

Elektronisk dreiemomentkontrollfunksjon

Verktøyet oppdager elektronisk et plutselig fall i rotasjonshastigheten som kan føre til et tilbakeslag. I en slik situasjon stanser verktøyet automatisk slik at videre rotasjon av skjæreverktøyet forhindres. Du starter verktøyet på nytt ved å slippe startbryteren. Fjern årsaken til det plutselige fallet i rotasjonshastighet, og slå deretter på verktøyet.

MERK: Denne funksjonen er ikke et forebyggende tiltak for tilbakeslag.

MONTERING

⚠***ADVARSEL:*** **Pass alltid på at maskinen er slått av og batteriet er tatt ut, før det utføres noe arbeid på verktøyet.** Hvis du ikke slår av verktøyet og fjerner batteriet, kan det hende at verktøyet starter ved et uhell, noe som kan føre til alvorlig personskade.

⚠***ADVARSEL:*** **Start aldri opp verktøyet før det er fullstendig montert.** Bruk av verktøyet i en delvis montert tilstand, kan resultere i alvorlig personskade ved tilfeldig oppstarting.

Montere håndtaket

Fest håndtaket med klemmene og boltene som følger med. Kontroller at håndtaket er plassert mellom avstandsskiven og pilmerket. Ikke fjern avstandsskiven eller gjør den mindre.
► **Fig.9:** **1.** Klemme **2.** Sekskantbolt **3.** Håndtak **4.** Pilmerke **5.** Avstandsskive

Ved bruk av følgende utstyr må du sørge for å feste bommen til håndtaket ved hjelp av skruen på bommen.
- Ryddesagtilbehør*
- Roterende saksetilbehør
- Gresstrimmertilbehør*
- Kantsagtilbehør

*. Bare når metallbladet er festet.
► **Fig.10:** **1.** Bom **2.** Skrue

Montere festerøret

⚠***FORSIKTIG:*** **Kontroller alltid at tilbehørsrøret er sikret etter monteringen.** Feil montering kan føre til at tilbehøret falle av fra drivverket og kan føre til personskade.

Monter festerøret på et drivverket.

1. Drei spaken på drivverket mot tilbehørssiden.
► **Fig.11:** **1.** Spak

2. Ta hetten av tilbehøret. Innrett splinten med pilmerket, og før festerøret inn til utløserknappen spretter ut.
► **Fig.12:** **1.** Utløserknapp **2.** Pilmerke **3.** Splint

3. Drei spaken mot drivverkssiden.
► **Fig.13:** **1.** Spak

Sørg for at overflaten på hendelen er parallell med røret.

Når du skal fjerne røret, dreier du spaken mot tilbehørssiden og trekker ut røret samtidig som du trykker inn utløserknappen.
► **Fig.14:** **1.** Utløserknapp **2.** Hendel **3.** Rør

Justere håndtakets posisjon

Juster håndtakets posisjon slik at du kan håndtere verktøyet på en behagelig måte.

Løsne den sekskantede pipehodebolten på håndtaket. Flytt håndtaket til en behagelig arbeidsstilling, og stram boltene.
► **Fig.15:** **1.** Håndtak **2.** Sekskantet pipehodeskrue

Feste skulderselen

⚠***ADVARSEL:*** **Pass ekstremt godt på at du til enhver tid har kontroll over verktøyet. Ikke la verktøyet kastes mot deg eller noen andre i nærheten av arbeidsstedet.** Hvis du ikke klarer å holde kontroll på verktøyet, kan det føre til alvorlig skade på personen i nærheten og operatøren.

⚠***FORSIKTIG:*** **Når du bruker verktøyet i kombinasjon med strømforsyningen av ryggsekktype, for eksempel bærbar lader, må du ikke bruke skulderselen som følger med i verktøypakken, men benytte den hengende stroppen som Makita anbefaler.**

Hvis du tar på deg skulderselen som følger med i verktøypakken og skulderselen til strømforsyningen av ryggsekktype samtidig, er det vanskelig å ta av verktøyet eller strømforsyningen av ryggsekktype i et nødstilfelle, og det kan føre til en ulykke eller personskade. Be et servicesenter anbefalt av Makita om råd angående anbefalte hengende stropper.

⚠***FORSIKTIG:*** **Alltid bruk skulderselen som er festet på verktøyet. Før bruk justerer du skulderselen etter brukerens størrelse for å hindre at du blir sliten.**

⚠***FORSIKTIG:*** **Før bruk må du kontrollere at skulderselen sitter godt festet til verktøyet.**

1. Hekt kroken på skulderselen fast på verktøyets ring og oppheng.
► **Fig.16: 1.** Ring **2.** Krok **3.** Oppheng

2. Ta på skulderselen på venstre skulder. Juster skulderselen til en behagelig arbeidsposisjon.
► **Fig.17**

Skulderselen har en hurtigutløser.
Trykk på sidene av spennen for å koble verktøyet fra skulderselen.
► **Fig.18: 1.** Spenne

Oppbevare sekskantnøkkel

⚠***FORSIKTIG:*** **Ikke glem sekskantnøkkelen i verktøyhodet.** Det kan forårsake personskade og/eller skade på verktøyet.

Oppbevar sekskantnøkkelen som illustrert når du ikke bruker den, slik at du ikke mister den.
► **Fig.19: 1.** Håndtak **2.** Sekskantnøkkel

VEDLIKEHOLD

⚠***ADVARSEL:*** **Pass alltid på at maskinen er slått av og batteriet er tatt ut før du utfører kontroll eller vedlikehold på verktøyet.** Hvis du ikke slår av verktøyet og fjerner batteriet, kan det hende at verktøyet starter ved et uhell, noe som kan føre til alvorlig personskade.

OBS: **Aldri bruk gasolin, bensin, tynner alkohol eller lignende. Det kan føre til misfarging, deformering eller sprekkdannelse.**

For å opprettholde produktets SIKKERHET og PÅLITELIGHET, må reparasjoner, vedlikehold og justeringer utføres av autoriserte Makita servicesentre eller fabrikkservicesentre, og det må alltid brukes reservedeler fra Makita.

Rengjøre verktøyet

Rengjør verktøyet ved å tørke bort støv, kutt eller kuttet gress med en tørr klut eller en klut som er dyppet i såpevann og vridd opp. For å unngå overoppheting av verktøyet, pass på å fjerne kuttet gress som har festet seg i ventilen på verktøyet.

Batteribeskyttelse

⚠***ADVARSEL:*** **Ikke fjern batteribeskyttelsen. Ikke bruk verktøyet med fjernet eller skadd batteribeskyttelse.** Direkte slag mot batteriet kan føre til at det slutter å virke eller til personskader og/eller brann. Hvis batteribeskyttelsen er deformert eller skadd, må du kontakte det autoriserte servicesenteret for reparasjon.

► **Fig.20: 1.** Batteribeskyttelse

FEILSØKING

Inspiser utstyret selv før du bestiller reparasjon. Ikke prøv å demontere verktøyet hvis du finner et problem som ikke er forklart i brukerveiledningen. I stedet bør du ta kontakt med et av Makitas autoriserte servicesentre, som alltid bruker reservedeler fra Makita til reparasjoner.

Unormal tilstand	Sannsynlig årsak (feil)	Løsning
Motoren går ikke.	Batteriet er ikke satt inn.	Installer batteriet.
	Batteriproblem (med spenning)	Lad batteriet. Hvis ladingen ikke virker, må batteriet skiftes ut.
	Drivsystemet virker ikke slik det skal.	Kontakt ditt nærmeste autoriserte servicesenter hvis det oppstår behov for reparasjon.
Motoren slutter å gå etter kort tids bruk.	Rotasjon i revers.	Endre rotasjonsretningen med reverseringsspaken.
	Batteriets ladenivå er lavt.	Lad batteriet. Hvis ladingen ikke virker, må batteriet skiftes ut.
	Overoppheting.	Stopp bruken av verktøyet og la det avkjøles.
Den når ikke maksimalt antall omdreininger per minutt.	Batteriet er ikke riktig satt inn.	Sett inn batteriet som beskrevet i denne håndboken.
	Batterieffekten minsker.	Lad batteriet. Hvis ladingen ikke virker, må batteriet skiftes ut.
	Drivsystemet virker ikke slik det skal.	Kontakt ditt nærmeste autoriserte servicesenter hvis det oppstår behov for reparasjon.

VALGFRITT TILBEHØR

⚠***FORSIKTIG:*** **Dette tilbehøret er anbefalt for bruk med Makita-verktøyet som er spesifisert i denne bruksanvisningen.** Bruk av annet tilbehør eller verktøy kan forårsake personskader. Tilbehør og verktøy må kun brukes til det formålet det er beregnet på.

Ta kontakt med ditt lokale Makita-servicesenter hvis du trenger mer informasjon om dette tilbehøret.
Du finner informasjon om aktuelle modeller for dette verktøyet i delen “Godkjent tilbehør”.

- Ryddesagtilbehør
- Trimmertilbehør
- Roterende saksetilbehør
- Gresstrimmertilbehør
- Hekktrimmerutstyr
- Busktrimmerutstyr
- Stangsagtilbehør
- Kultivatortilbehør
- Kantsagtilbehør
- Kaffeinnhøstertilbehør
- Skaftforlengelsestilbehør
- Børstetilbehør til batteridrevet hageredskap
- Feietilbehør til batteridrevet hageredskap
- Blåsertilbehør
- Pumpetilbehør
- Tilbehør for luking
- Snøfreseranordning
- Makita originalbatteri og lader

MERK: Enkelte elementer i listen kan være inkludert som standardtilbehør i verktøypakken. Elementene kan variere fra land til land.

TEKNISET TIEDOT

Malli:		UX01G
Kuormittamaton nopeus (ilman lisävarustetta)	Alhainen	0–5 700 min^{-1}
	Keskitaso	0–8 200 min^{-1}
	Korkea	0–9 700 min^{-1}
Kokonaispituus (ilman akkupakettia)		1 001 mm
Nimellisjännite		DC 36 V – 40 V maks.
Nettopaino	*1	3,5 kg
	*2	5,3 kg – 12,5 kg
Suojausluokka		IPX4

- Jatkuvasta tutkimus- ja kehitystyöstämme johtuen esitetyt tekniset tiedot saattavat muuttua ilman erillistä ilmoitusta.
- Tekniset tiedot voivat vaihdella maittain.

*1: Paino ilman lisävarusteita ja akkupaketteja
*2: Nettopainoarvo sisältää lisälaitteiden kevyimmän ja painavimman yhdistelmän normaalia ja turvallista käyttöä varten ja akkupaketit, jotka on määritetty käyttöoppaassa.

Käytettävä akkupaketti ja laturi

Symbolit: ◎ Suositeltu, ○ Saatavana

Tyyppi	Akkupaketti						
	BL4020	BL4025	BL4040	BL4040F	BL4050F	BL4080F	BL4080H
Raivaussahavaruste	○	○	◎	◎	◎	◎	◎
Siimaleikkuri	○	○	◎	◎	◎	◎	◎
Pyöröterävaruste	○	○	◎	◎	◎	◎	◎
Viimeistelyleikkurivaruste	○	○	◎	◎	◎	◎	◎
Pensasleikkuri	○	◎	◎	◎	◎	◎	◎
Viimeistelypensasleikkuri	○	◎	◎	◎	◎	◎	◎
Oksasaha	○	○	◎	◎	◎	◎	◎
Jyrsinlisälaite	○	○	◎	◎	◎	◎	◎
Reunaleikkurivaruste	○	◎	◎	◎	◎	◎	◎
Kahvinpoimintatyökalu	○	○	◎	◎	◎	◎	◎
Sähköharjalisälaite	○	○	◎	◎	◎	◎	◎
Sähkölakaisinlisälaite	○	○	◎	◎	◎	◎	◎
Puhallinlisävaruste	○	○	◎	◎	◎	◎	◎
Pumpun lisälaite	○	○	◎	◎	◎	◎	◎
Kitkentälaite	○	○	◎	◎	◎	◎	◎
Lumipuhallinlisälaite	○	○	◎	◎	◎	◎	◎

Laturi	DC40RA / DC40RB / DC40RC / DC40WA / BCC01 / BCC02

- Tiettyjä yläpuolella kuvattuja akkuja ja latureita ei ehkä ole saatavana asuinalueestasi johtuen.

⚠***VAROITUS:*** **Käytä vain edellä eriteltyjä akkupaketteja ja latureita.** Muiden akkupakettien ja laturien käyttäminen voi aiheuttaa loukkaantumisen ja/tai tulipalon.

Suositeltu johdollinen virtalähde

Kannettava tehoyksikkö	PDC01 / PDC1200 / PDC1500

- Edellä luetellut johdolliset virtalähteet eivät ehkä ole saatavana asuinalueellasi.
- Lue johdollisen virtalähteen käyttöohjeet ja tutustu siinä oleviin varoitusmerkintöihin ennen sen käyttämistä.

Kuormittamaton nopeus lisävarusteella

Malli		Pyörimisnopeus		
		Alhainen	Keskitaso	Korkea
BR400MP		0–130 min^{-1}	0–190 min^{-1}	0–230 min^{-1}
EE400MP		0–2 800 min^{-1}	0–4 000 min^{-1}	0–4 700 min^{-1}
EJ400MP		0–1 600 min^{-1}	0–2 300 min^{-1}	0–2 800 min^{-1}
EM404MP / EM406MP		0–3 500 min^{-1}	0–5 000 min^{-1}	0–6 000 min^{-1}
EM407MP	Ylempi terä	0–220 min^{-1}	0–310 min^{-1}	0–370 min^{-1}
	Alempi terä	0–470 min^{-1}	0–670 min^{-1}	0–790 min^{-1}
EM408MP / EM409MP		0–4 200 min^{-1}	0–6 000 min^{-1}	0–7 100 min^{-1}
EN401MP / EN402MP / EN410MP / EN420MP / EN422MP / EN424MP / EN425MP (Iskua minuutissa)		0–2 400 min^{-1}	0–3 400 min^{-1}	0–4 000 min^{-1}
EY403MP (ketjunopeus)		0–11 m/s	0–16 m/s	0–19 m/s
KR400MP		0–160 min^{-1}	0–230 min^{-1}	0–280 min^{-1}
KR401MP		0–130 min^{-1}	0–190 min^{-1}	0–230 min^{-1}
PF400MP		0–5 600 min^{-1}	0–8 100 min^{-1}	0–9 500 min^{-1}
SN400MP		0–1 080 min^{-1}	0–1 560 min^{-1}	0–1 860 min^{-1}
SW400MP		0–130 min^{-1}	0–190 min^{-1}	0–230 min^{-1}
UB402MP		0–5 700 min^{-1}	0–8 100 min^{-1}	0–9 600 min^{-1}
UB403MP		0–5 700 min^{-1}	0–8 100 min^{-1}	0–9 500 min^{-1}
WA400MP		0–570 min^{-1}	0–815 min^{-1}	0–970 min^{-1}

Hyväksytyt lisävarusteet

Tyyppi	Malli
Sähköharjalisälaite	BR400MP
Reunaleikkuri	EE400MP
Kahvinpoimintatyökalu	EJ400MP
Raivaussaha	EM404MP
Siimaleikkuri	EM406MP
Pyöröterävaruste	EM407MP
Viimeistelyleikkurivaruste	EM408MP / EM409MP
Pensasleikkuri	EN401MP / EN402MP / EN410MP
Viimeistelypensasleikkuri	EN420MP / EN422MP / EN424MP / EN425MP
Oksasaha	EY403MP
Jyrsin	KR400MP / KR401MP
Jatkovarsi	LE400MP
Pumpun lisälaite	PF400MP
Lumipuhallinlisälaite	SN400MP
Sähkölakaisinlisälaite	SW400MP
Puhallinlisävaruste	UB402MP / UB403MP
Kitkentälaite	WA400MP

Symbolit

Laitteessa on mahdollisesti käytetty seuraavia symboleja. Opettele niiden merkitys ennen käyttöä.

	Lue käyttöohje.
	Noudata erityistä varovaisuutta ja kiinnitä huomiota.
	Älä altista laitetta sateelle.
	Varoitus: Irrota akku ennen huoltotoimia.
 Ni-MH Li-ion	Koskee vain EU-maita Käytetyillä sähkö- ja elektroniikkalaitteilla, paristoilla ja akuilla voi olla negatiivisia ympäristö- ja terveysvaikutuksia niissä käytettyjen haitallisten osien takia. Älä hävitä sähkö- ja elektroniikkalaitteita tai akkuja kotitalousjätteen mukana! Vanhoja sähkö- ja elektroniikkalaitteita, paristoja ja akkuja koskevan EU-direktiivin ja sen perusteella laadittujen kansallisten lakien mukaan käytetyt sähkö- ja elektroniikkalaitteet, paristot ja akut on kierrätettävä toimittamalla ne erilliseen, ympäristönsuojelusäädösten mukaisesti toimivaan kierrätyspisteeseen. Tämä on ilmaistu laitteessa olevalla ylivedetyn roska-astian symbolilla.
	EU:n ulkona käytettävien laitteiden melupäästöjä koskevan direktiivin mukainen taattu äänitehotaso.
	Australian Uuden Etelä-Walesin osavaltion melutasolainsäädännön mukainen äänitehotaso

Käyttötarkoitus

Tämä akkukäyttöinen monitoimimoottoriyksikkö on tarkoitettu voimanlähteeksi tämän ohjekirjan TEKNISET TIEDOT -kohdassa mainittuihin lisävarusteisiin.
Älä koskaan käytä yksikköä mihinkään muuhun tarkoitukseen.

VAROITUS: **Lue tämä käyttöohje ja lisävarusteen käyttöohje ennen käyttöä.** Varoitusten ja ohjeiden noudattamatta jättäminen voi aiheuttaa vakavia vammoja.

Melutaso

Seuraavassa taulukossa esitetään sovellettavan standardin mukaisesti määritetty tyypillinen A-painotettu melutaso.

Lisälaite		Äänenpainetaso		Taattu äänitehotaso	Mitattu äänitehotaso		Sovellettava standardi
		L_{pA} (dB (A))	Epävarmuustekijä K (dB (A))	L_{WA} (dB (A))	L_{WA} (dB (A))	Epävarmuustekijä K (dB (A))	
BR400MP		80,2	1,0	-	88,9	0,8	EN60335-2-72
EE400MP		76,1	1,7	-	88,2	2,3	ISO11789 / 2000/14/EC
EJ400MP		82,9	0,6	-	94,4	1,5	ISO22868(ISO11806-1)
EJ400MP + LE400MP		79,7	1,4	-	94,0	0,7	ISO22868(ISO11806-1)
EM404MP (kuten raivaussaha)		79,1	1,9	-	-	-	EN62841-4-4
EM404MP (kuten siimaleikkuri)	Nylon leikkuupää	81,2	2,4	-	94,2	2,3	EN62841-4-4
	Muoviterä	79,5	1,9	-	-	-	EN62841-4-4
EM406MP	Nylon leikkuupää	83,1	2,0	-	94,8	2,8	EN62841-4-4
	Muoviterä	80,6	1,9	-	90,3	2,2	EN62841-4-4
EM407MP		82,8	2,7	-	95,4	2,7	EN62841-4-4
EM408MP	Metalliterä	80,9	2,0	-	93,1	1,9	EN62841-4-4
	Nylon leikkuupää	80,1	2,0	-	91,2	1,9	EN62841-4-4
	Muoviterä	81,3	1,9	-	91,7	1,9	EN62841-4-4
EM409MP	Nylon leikkuupää	81,5	2,1	-	92,0	1,9	EN62841-4-4
	Muoviterä	82,0	1,9	-	92,0	1,9	EN62841-4-4
EN401MP		85	3	96	95	1,1	EN62841-4-2
EN401MP + LE400MP		82	3	98	96	1,4	EN62841-4-2

Lisälaite	Äänenpainetaso		Taattu äänitehotaso	Mitattu äänitehotaso		Sovellettava standardi
	L_{pA} (dB (A))	Epävarmuustekijä K (dB (A))	L_{WA} (dB (A))	L_{WA} (dB (A))	Epävarmuustekijä K (dB (A))	
EN402MP	83	3	95	92	2,3	EN62841-4-2
EN402MP + LE400MP	79	3	96	94	1,8	EN62841-4-2
EN410MP	81	3	93	91	2,0	EN62841-4-2
EN410MP + LE400MP	80	3	93	91	1,7	EN62841-4-2
EN420MP	84	3	94	94	0,4	EN62841-4-2
EN422MP	81	3	94	92	1,9	EN62841-4-2
EN424MP	80	3	-	88	3	EN62841-1
EN425MP	78	3	-	88	3	EN62841-1
EY403MP	95	3	-	103	3	EN 62841-1 / EN ISO 11680-1
EY403MP+LE400MP	95	3	-	103	3	EN 62841-1 / EN ISO 11680-1
KR400MP	77,8	0,7	-	86,6	1,2	EN709
KR401MP	77,7	0,3	-	86,7	2,0	EN709
PF400MP	75	2,5	-	90	2,5	ISO20361
SN400MP	81	3	-	91	1,9	ISO11201 / ISO3744(ISO8437-4)
SW400MP	80,3	0,2	-	88,3	0,6	EN60335-2-72
UB402MP	88,5	3	96	-	-	EN62841-4-6
UB403MP	-	-	100	98,4	2,1	2000/14/EC + 2024/1208/EU
	99,5	3	103	-	-	EN62841-4-6
WA400MP	77	3	-	89	3	ISO22868(ISO11806-1)

- Vaikka edellä lueteltu äänenpainetaso on 80 dB (A) tai vähemmän, työskentelytilanteessa taso 80 dB (A) saattaa ylittyä. Käytä kuulosuojaimia.

HUOMAA: Ilmoitetut melutasoarvot on mitattu standarditestausmenetelmän mukaisesti ja niiden avulla voidaan vertailla työkaluja keskenään.

HUOMAA: Ilmoitettuja melutasoarvoja voidaan käyttää myös altistumisen alustavaan arviointiin.

⚠***VAROITUS:*** **Käytä kuulosuojaimia.**

⚠***VAROITUS:*** **Sähkötyökalun käytön aikana mitattu todellinen melutasoarvo voi poiketa ilmoitetusta melutasoarvosta työkalun käyttötavan mukaan.**

⚠***VAROITUS:*** **Selvitä käyttäjän suojaamiseksi tarvittavat varotoimet todellisissa käyttöolosuhteissa tapahtuvan arvioidun altistumisen mukaisesti (ottaen huomioon käyttöjakso kokonaisuudessaan, myös jaksot, joiden aikana laite on sammutettuna tai käy tyhjäkäynnillä).**

Tärinä

Seuraavassa taulukossa esitetään jatkuvan tärinän kokonaisarvo (kolmen akselin vektorien summa) sovellettavan standardin mukaisesti.

Lisälaite	Vasen kahva (etukahva)		Oikea kahva (takakahva)		Sovellettava standardi
	ah (m/s^2)	Epävarmuustekijä K (m/s^2)	ah (m/s^2)	Epävarmuustekijä K (m/s^2)	
EE400MP	2,0	1,5	1,2	1,5	ISO11789
EJ400MP	3,5	1,5	3,9	1,5	ISO22867(ISO11806-1)
EJ400MP + LE400MP	4,8	1,5	2,6	1,5	ISO22867(ISO11806-1)
WA400MP	2,8	1,5	2,3	1,5	ISO22867(ISO11806-1)

Lisälaite	ah (m/s^2)	Epävarmuustekijä K (m/s^2)	Sovellettava standardi
BR400MP	1,6	1,5	EN60335-2-72

Lisälaite		ah (m/s^2)	Epävarmuustekijä K (m/s^2)	Sovellettava standardi
EM404MP (kuten raivaussaha)		2,9	1,5	EN62841-4-4
EM404MP (kuten siimaleikkuri)	Nylon leikkuupää	2,7	1,5	EN62841-4-4
	Muoviterä	2,0	1,5	EN62841-4-4
EM406MP	Nylon leikkuupää	2,5	1,5	EN62841-4-4
	Muoviterä	2,1	1,5	EN62841-4-4
EM407MP		2,1	1,5	EN62841-4-4
EM408MP	Metalliterä	2,5	1,5	EN62841-4-4
	Nylon leikkuupää	3,1	1,5	EN62841-4-4
	Muoviterä	2,1	1,5	EN62841-4-4
EM409MP	Nylon leikkuupää	3,2	1,5	EN62841-4-4
	Muoviterä	1,1	1,5	EN62841-4-4
EN401MP		3,4	1,5	EN62841-4-2
EN401MP + LE400MP		5,4	1,5	EN62841-4-2
EN402MP		2,5	1,5	EN62841-4-2
EN402MP + LE400MP		5,0	1,5	EN62841-4-2
EN410MP		6,7	1,5	EN62841-4-2
EN410MP + LE400MP		4,4	1,5	EN62841-4-2
EN420MP		2,9	1,5	EN62841-4-2
EN422MP		2,5	1,5	EN62841-4-2
EN424MP		2,1	1,5	EN62841-1
EN425MP		1,9	1,5	EN62841-1
EY403MP		2,9	1,5	EN 62841-1 / EN ISO 11680-1
EY403MP+LE400MP		2,9	1,5	EN 62841-1 / EN ISO 11680-1
KR400MP		0,8	1,5	EN709
KR401MP		0,7	1,5	EN709
PF400MP		1,1	1,5	ISO22867
SN400MP		2,2	1,5	ISO8437-4
SW400MP		2,5	1,5	EN60335-2-72
UB402MP		2,1	1,5	EN62841-4-6
UB403MP		2,3	1,5	EN62841-4-6

HUOMAA: Ilmoitetut kokonaistärinäarvot on mitattu standarditestausmenetelmän mukaisesti ja niiden avulla voidaan vertailla työkaluja keskenään.

HUOMAA: Ilmoitettuja kokonaistärinäarvoja voidaan käyttää myös altistumisen alustavaan arviointiin.

VAROITUS: **Sähkötyökalun käytön aikana mitattu todellinen tärinäpäästöarvo voi poiketa ilmoitetuista kokonaisarvoista työkalun käyttötavan mukaan.**

VAROITUS: **Selvitä käyttäjän suojaamiseksi tarvittavat varotoimet todellisissa käyttöolosuhteissa tapahtuvan arvioidun altistumisen mukaisesti (ottaen huomioon käyttöjakso kokonaisuudessaan, myös jaksot, joiden aikana laite on sammutettuna tai käy tyhjäkäynnillä).**

Seuraavassa taulukossa esitetään toistuvista iskuvärähtelyistä johtuvan kiihtyvyyden huippuamplitudin keskiarvot, p_F, sekä vastaava virhemarginaali (K), joka on määritetty sovellettavan standardin mukaisesti.

Lisälaite	p_F (m/s^2)	Virhemarginaali K (m/s^2)	Sovellettava standardi
BR400MP	31	5	EN60335-2-72
EE400MP	25	3	ISO11789
EJ400MP	119	8	ISO22867(ISO11806-1)
EJ400MP + LE400MP	110	21	ISO22867(ISO11806-1)
EM404MP (kuten raivaussaha)	61	2	EN62841-4-4

Lisälaite		p_F (m/s^2)	Virhemarginaali K (m/s^2)	Sovellettava standardi
EM404MP (kuten siimaleikkuri)	Nylon leikkuupää	97	10	EN62841-4-4
	Muoviterä	50	5	EN62841-4-4
EM406MP	Nylon leikkuupää	87	6	EN62841-4-4
	Muoviterä	72	5	EN62841-4-4
EM407MP		42	3	EN62841-4-4
EM408MP	Metalliterä	48	3	EN62841-4-4
	Nylon leikkuupää	53	15	EN62841-4-4
	Muoviterä	46	3	EN62841-4-4
EM409MP	Nylon leikkuupää	44	3	EN62841-4-4
	Muoviterä	36	4	EN62841-4-4
EN401MP		113	3	EN62841-4-2
EN401MP + LE400MP		84	4	EN62841-4-2
EN402MP		73	4	EN62841-4-2
EN402MP + LE400MP		70	2	EN62841-4-2
EN410MP		87	13	EN62841-4-2
EN410MP + LE400MP		83	8	EN62841-4-2
EN420MP		78	2	EN62841-4-2
EN422MP		57	6	EN62841-4-2
EN424MP		42	6	EN62841-1
EN425MP		79	5	EN62841-1
EY403MP		244	12	EN 62841-1 / EN ISO 11680-1
EY403MP+LE400MP		244	12	EN 62841-1 / EN ISO 11680-1
KR400MP		31	3	EN709
KR401MP		26	11	EN709
PF400MP		31	5	ISO22867
SN400MP		35	10	ISO8437-4
SW400MP		36	8	EN60335-2-72
UB402MP		70	13	EN62841-4-6
UB403MP		46	13	EN62841-4-6
WA400MP		33	5	ISO22867(ISO11806-1)

HUOMAA: Ilmoitettuja arvoja ei tule käyttää käsitärinälle altistumisen määrittämiseen.

Vaatimustenmukaisuusvaatimukset

Koskee vain Euroopan maita

EU:n/UK:n vaatimustenmukaisuusvakuutus on saatavilla seuraavalta verkkosivulta.

https://support.makita.biz/doc/doc_index.html

TURVAVAROITUKSET

Sähkötyökalujen käyttöä koskevat yleiset varoitukset

⚠***VAROITUS*** **Tutustu kaikkiin tämän sähkötyökalun mukana toimitettuihin turvavaroituksiin, ohjeisiin, kuviin ja teknisiin tietoihin.** Seuraavassa esitettyjen ohjeiden noudattamatta jättäminen voi aiheuttaa sähköiskun, tulipalon ja/tai vakavan vamman.

Säilytä varoitukset ja ohjeet tulevaa käyttöä varten.

Varoituksissa käytettävällä termillä ”sähkötyökalu” tarkoitetaan joko verkkovirtaa käyttävää (johdollista) työkalua tai akkukäyttöistä (johdotonta) työkalua.

Akkupakettia koskevia tärkeitä turvaohjeita

1. **Ennen akun käyttöönottoa tutustu kaikkiin laturissa (1), akussa (2) ja akkukäyttöisessä tuotteessa (3) oleviin varoitusteksteihin.**
2. **Älä pura tai peukaloi imuria akkupakettia.** Se voi johtaa tulipaloon, ylikuumenemiseen tai räjähdykseen.
3. **Jos akun toiminta-aika lyhenee merkittävästi, lopeta akun käyttö. Seurauksena voi olla ylikuumeneminen, palovammoja tai jopa räjähdys.**
4. **Jos akkunestettä pääsee silmiin, huuhtele puhtaalla vedellä ja hakeudu välittömästi lääkärin hoitoon. Akkuneste voi aiheuttaa näön menetyksen.**
5. **Älä oikosulje akkua.**
   (1) **Älä koske akun napoihin millään sähköä johtavalla materiaalilla.**
   (2) **Vältä akun oikosulkemista äläkä säilytä akkua yhdessä muiden metalliesineiden, kuten naulojen, kolikoiden ja niin edelleen kanssa.**
   (3) **Älä aseta akkua alttiiksi vedelle tai sateelle.**
   Oikosulku voi aiheuttaa virtapiikin, ylikuumentumista, palovammoja tai laitteen rikkoontumisen.
6. **Älä säilytä ja käytä työkalua ja akkupakettia paikassa, jossa lämpötila voi nousta 50 °C:een (122 °F) tai korkeammaksi.**
7. **Älä hävitä akkua polttamalla, vaikka se olisi pahoin vaurioitunut tai täysin loppuun kulunut. Avotuli voi aiheuttaa akun räjähtämisen.**
8. **Älä naulaa, leikkaa, purista, heitä tai pudota akkupakettia tai iske sitä kovia esineitä vasten.** Tällaiset toimet voivat johtaa tulipaloon, ylikuumenemiseen tai räjähdykseen.
9. **Älä käytä viallista akkua.**
10. **Sisältyviä litium-ioni-akkuja koskevat vaarallisten aineiden lainsäädännön vaatimukset.** Esimerkiksi kolmansien osapuolten huolintaliikkeiden tulee kaupallisissa kuljetuksissa noudattaa pakkaamista ja merkintöjä koskevia erityisvaatimuksia.
    Lähetettävän tuotteen valmistelu edellyttää vaarallisten aineiden asiantuntijan neuvontaa. Huomioi myös mahdollisesti yksityiskohtaisemmat kansalliset määräykset
    Akun avoimet liittimet tulee suojata teipillä tai suojuksella ja pakkaaminen tulee tehdä niin, ettei akku voi liikkua pakkauksessa.
11. **Kun akkupaketti on hävitettävä, poista se laitteesta ja hävitä se turvallisesti. Hävitä akku paikallisten määräysten mukaisesti.**
12. **Käytä akkuja vain Makitan ilmoittamien tuotteiden kanssa.** Akkujen asentaminen yhteensopimattomiin tuotteisiin voi aiheuttaa tulipalon, liiallisen ylikuumenemisen, räjähdyksen tai akkunestevuotoja.
13. **Jos laitetta ei käytetä pitkään aikaan, akku on poistettava laitteesta.**
14. **Akkupaketin lämpötila voi käytön aikana ja sen jälkeen nousta niin kuumaksi, että se voi aiheuttaa palovammoja tai lieviä palovammoja. Käsittele kuumia akkupaketteja huolellisesti.**
15. **Älä kosketa työkalun liitintä välittömästi käytön jälkeen, sillä se voi olla riittävän kuuma aiheuttamaan palovammoja.**
16. **Älä päästä lastuja, pölyä tai maata akkupaketin liittimiin, aukkoihin ja uriin.** Se voi johtaa työkalun tai akkupaketin lämpenemiseen, syttymiseen, purkautumiseen tai toimintahäiriöön, mikä voi aiheuttaa palovammoja tai vammoja.
17. **Ellei työkalu tue käyttöä korkeajännitelinjojen lähellä, älä käytä akkupakettia korkeajännitelinjojen lähellä.** Se voi johtaa työkalun tai akkupaketin toimintahäiriöön tai rikkoutumiseen.
18. **Pidä akku poissa lasten ulottuvilta.**

SÄILYTÄ NÄMÄ OHJEET.

HUOMIO: **Käytä vain alkuperäisiä Makita-akkuja.** Muiden kuin aitojen Makita-akkujen, tai mahdollisesti muutettujen akkujen käyttö voi johtaa akun murtumiseen ja aiheuttaa tulipaloja, henkilö- ja omaisuusvahinkoja. Se mitätöi myös Makita-työkalun ja -laturin Makita-takuun.

HUOMAUTUS: Makita ei vastaa tapaturmista, jotka johtuvat muiden kuin alkuperäisten Makita-akkujen tai muunneltujen akkujen käytöstä. Alkuperäisten Makita-akkujen yhteensopivuus Makita-työkalujen ja -laturien kanssa on arvioitu tarkasti sovellettavien lakien ja turvallisuusstandardien mukaisesti.

Vihjeitä akun käyttöiän pidentämiseksi

1. **Lataa akku ennen kuin se purkautuu täysin. Lopeta aina työkalun käyttö ja lataa akku, jos huomaat työkalun tehon vähenevän.**
2. **Älä koskaan lataa uudestaan täysin ladattua akkua. Ylilataaminen lyhentää akun käyttöikää.**
3. **Lataa akku huoneen lämpötilassa välillä 10 °C - 40 °C. Anna kuuman akun jäähtyä ennen lataamista.**
4. **Irrota akkupaketti työkalusta tai laturista, kun sitä ei käytetä.**
5. **Lataa akkupaketti, jos et käytä sitä pitkään aikaan (yli kuusi kuukautta).**

OSIEN KUVAUS

► Kuva1

1	Akkupaketti	2	Lukituksen vapautusvipu	3	Kannatin	4	Kahva

5	Vapautuspainike	6	Suojus	7	Liipaisinkytkin	8	Nopeusilmaisin
9	Päävirtapainike	10	Varoitusvalo	11	Peruutuspainike	12	Olkahihna

TOIMINTOJEN KUVAUS

⚠***VAROITUS:*** **Varmista aina ennen työkalun säätöjä ja tarkastuksia, että työkalu on sammutettu ja akkupaketti irrotettu.** Jos virtaa ei katkaista eikä akkua irroteta, työkalu voi käynnistyä vahingossa ja aiheuttaa vakavan tapaturman.

Akun asentaminen tai irrottaminen

⚠***HUOMIO:*** **Sammuta työkalu aina ennen akun kiinnittämistä tai irrottamista.**

⚠***HUOMIO:*** **Pidä työkalusta ja akusta tiukasti kiinni, kun irrotat tai kiinnität akkua.** Jos akkupaketti tai työkalu putoaa, ne voivat vaurioitua tai aiheuttaa tapaturman.

Akkupaketti asetetaan paikalleen sovittamalla akkupaketin kieleke rungon uraan ja työntämällä se sitten paikalleen. Työnnä se pohjaan asti niin, että kuulet sen napsahtavan paikoilleen. Jos näet kuvan mukaisen punaisen ilmaisimen, lukitus ei ole täysin pitävä.

Irrota akku painamalla akun etupuolella olevaa painiketta ja vetämällä akku ulos työkalusta.

► **Kuva2:** **1.** Punainen ilmaisin **2.** Painike **3.** Akkupaketti

⚠***HUOMIO:*** **Työnnä akkupaketti aina pohjaan asti, niin että punainen ilmaisin ei enää näy.** Jos akkupaketti ei ole kunnolla paikallaan, se voi pudota työkalusta ja aiheuttaa vammoja joko sinulle tai sivullisille.

⚠***HUOMIO:*** **Älä käytä voimaa akun asennuksessa.** Jos akku ei liu'u paikalleen helposti, se on väärässä asennossa.

Työkalun/akun suojausjärjestelmä

Työkalu on varustettu työkalun/akun suojausjärjestelmällä. Tämä järjestelmä pidentää työkalun ja akun käyttöikää katkaisemalla automaattisesti moottorin virran. Työkalu pysähtyy automaattisesti kesken käytön, jos työkalussa ilmenee jokin seuraavista tilanteista:

► **Kuva3:** **1.** Varoitusvalo

Varoitusvalo			Tila
Väri	Päällä	Vilkkuu	
Vihreä		◑	Ylikuormitus
Punainen	● (työkalu) / ◑ (akku)		Ylikuumeneminen
Punainen		◑	Ylityhjentyminen

Ylikuormitussuoja

Jos työkalussa tai akussa ilmenee jokin seuraavista tilanteista, työkalu pysähtyy automaattisesti ja merkkivalo alkaa vilkkua vihreänä:

— Työkalu on ylikuormittunut siihen takertuneiden rikkaruohojen tai muiden roskien takia.

— Leikkaustyökalu on lukittunut tai antanut takapotkun.

— Päävirtapainike on painettuna, kun liipasinkytkintä painetaan.

Vapauta tässä tapauksessa liipaisinkytkin ja poista mahdolliset takertuneet rikkaruohot tai roskat. Jatka sitten käyttöä painamalla liipaisinkytkintä.

⚠***HUOMIO:*** **Jos et poista takertuneita rikkaruohoja työkalusta tai vapauta lukittunutta leikkaustyökalua, sammuta työkalu ensin ennen sen käynnistämistä.**

Työkalun tai akun ylikuumenemissuoja

Kun työkalu tai akkupaketti ylikuumenee, työkalu pysähtyy automaattisesti. Punainen merkkivalo syttyy, jos työkalu kuumenee liikaa. Punainen merkkivalo vilkkuu, jos akkupaketti kuumenee liikaa. Anna työkalun ja/tai akun jäähtyä, ennen kuin kytket työkalun uudelleen päälle.

Ylipurkautumissuoja

Jos akkukapasiteetti ei riitä, työkalu pysähtyy automaattisesti ja päävirran merkkivalo alkaa vilkkua punaisena. Jos työkalu ei toimi, vaikka kytkimiä käytetään, irrota tyhjentynyt akkupaketti laitteesta ja lataa akku.

Akun jäljellä olevan varaustason ilmaisin

Painamalla tarkistuspainiketta saat näkyviin akun jäljellä olevan varauksen. Merkkivalot palavat muutaman sekunnin ajan.

► **Kuva4:** **1.** Merkkivalot **2.** Tarkistuspainike

Merkkivalot			Akussa jäljellä olevan varaus
Palaa	Pois päältä	Vilkkuu	
■ ■ ■ ■			75% - 100%
■ ■ ■	□		50% - 75%
■ ■	□ □		25% - 50%
■	□ □ □		0% - 25%
	□ □ □ □	◪	Lataa akku.

Merkkivalot			Akussa jäljellä olevan varaus
Palaa	Pois päältä	Vilkkuu	
			Akussa on saattanut olla toimintahäiriö.

HUOMAA: Ilmoitettu varaustaso voi erota hieman todellisesta varaustasosta sen mukaan, millaisissa oloissa ja missä lämpötilassa laitetta käytetään.

HUOMAA: Ensimmäinen (vasemmanpuoleisin) merkkivalo vilkkuu, kun akun suojausjärjestelmä on toiminnassa.

Päävirtakytkin

⚠*VAROITUS:* Kytke aina päävirtakytkin pois päältä, kun laitetta ei käytetä.

Kytke työkaluun virta painamalla päävirtapainiketta. Sammuta työkalu pitämällä päävirtapainiketta painettuna, kunnes nopeusilmaisimet sammuvat.
► **Kuva5: 1.** Päävirtapainike

HUOMAA: Merkkivalo vilkkuu, jos liipaisinkytkintä painetaan tilassa, jossa käyttö ei ole mahdollista. Merkkivalo vilkkuu, jos kytket päävirtakytkimen päälle pitämällä lukitusvipua ja liipaisinkytkintä samanaikaisesti painettuina.

HUOMAA: Tahattoman käynnistyksen välttämiseksi merkkivalo sammuu ja päävirtakytkin kytkeytyy pois päältä automaattisesti, jos liipaisinkytkintä ei paineta 5 minuutin kuluessa päävirtakytkimen kytkemisestä päälle.

Kytkimen käyttäminen

⚠*VAROITUS:* Käyttäjän turvallisuuden vuoksi laitteessa on lukitusvipu, joka estää sen käynnistämisen vahingossa. ÄLÄ koskaan käytä laitetta, jos se käynnistyy pelkästään liipaisinkytkintä painamalla ilman, että lukitusvipua painetaan. Toimita työkalu valtuutettuun huoltoon korjattavaksi ENNEN kuin jatkat käyttöä.

⚠*VAROITUS:* ÄLÄ koskaan teippaa tai ohita lukitusvivun toimintoja tai estä sen toimintaa.

⚠*HUOMIO:* Tarkista aina ennen akkupaketin asettamista työkaluun, että liipaisinkytkin kytkeytyy oikein ja palaa ”OFF”-asentoon, kun se vapautetaan.

⚠*HUOMIO:* Älä koskaan pidä sormeasi virtapainikkeella ja liipaisinkytkimellä, kun kuljetat työkalua. Työkalu voi käynnistyä odottamattomasti ja aiheuttaa tapaturman.

***HUOMAUTUS:* Älä vedä liipaisinkytkimestä voimakkaasti, ellet samalla paina lukituksen vapautusvivusta. Kytkin voi rikkoutua.**

Työkalussa on turvallisuuden vuoksi kaksoislukituskytkin, joka estää liipaisinkytkimen painamisen vahingossa.
Käynnistä työkalu painamalla lukitusvipu alas ohi sen normaalin asennon peukalon ja etusormen välisellä osalla ja purista lukituksen vapautusvipua kämmenellä. Vedä sitten liipaisinkytkintä samalla, kun pidät lukituksen vapautusvipua alhaalla. Työkalun nopeutta lisätään painamalla liipaisinkytkintä voimakkaammin.
Pysäytä vapauttamalla liipaisinkytkin.
► **Kuva6: 1.** Lukitusvipu **2.** Lukitusvipu **3.** Liipaisinkytkin

Nopeuden säätö

Voit valita työkalun nopeuden napauttamalla päävirtapainiketta. Nopeustaso muuttuu joka kerta, kun napautat päävirtapainiketta.
► **Kuva7: 1.** Nopeusilmaisin **2.** Päävirtapainike

Nopeusilmaisin	Tila
3 ■ 2 ■ 1 ■	Korkea
3 □ 2 ■ 1 ■	Keskitaso
3 □ 2 □ 1 ■	Alhainen

Suunnanvaihtopainike roskien irrottamiseen

⚠*VAROITUS:* Katkaise työkalun virta ja irrota akku ennen sellaisten takertuneiden rikkaruohojen ja roskien irrottamista, jotka eivät irtoa pyörimissuuntaa vaihtamalla. Jos virtaa ei katkaista eikä akkua irroteta, työkalu voi käynnistyä vahingossa ja aiheuttaa vakavan tapaturman.

Tässä työkalussa on suunnanvaihtopainike. Se on tarkoitettu vain työkaluun takertuneiden rikkaruohojen ja roskien irrottamiseen.
Voit vaihtaa kiertosuunnan napauttamalla suunnanvaihtopainiketta ja painamalla samanaikaisesti liipaisinkytkintä ja lukitusvipua, kun leikkaustyökalu on pysähtyneenä. Kun painat liipaisinkytkintä, nopeusilmaisimet alkavat vilkkua ja leikkuutyökalu alkaa pyöriä vastakkaiseen suuntaan.
Kun haluat palauttaa pyörimissuunnan normaaliksi, vapauta liipaisin ja odota, että leikkuutyökalu pysähtyy.
► **Kuva8: 1.** Nopeusilmaisin **2.** Suunnanvaihtopainike

HUOMAA: Työkalu pyörii vastakkaiseen suuntaan vain lyhyen ajan kerrallaan, minkä jälkeen se pysähtyy automaattisesti.

HUOMAA: Kun työkalu on pysähtynyt, pyörimissuunta palautuu normaaliksi, kun käynnistät työkalun uudelleen.

HUOMAA: Jos napautat suunnanvaihtopainiketta leikkuutyökalun pyöriessä, työkalu pysähtyy ja on valmis pyörimissuunnan vaihtamiseen.

Elektroninen vääntömomentin ohjaustoiminto

Laite havaitsee elektronisesti äkillisen kierrosnopeuden laskun, joka voi aiheuttaa takapotkuja. Tässä tilanteessa laite sammuu automaattisesti leikkuuterän lisäpyörimisliikkeen estämiseksi. Käynnistä laite uudelleen vapauttamalla liipaisinkytkin. Korjaa äkillisen kierrosnopeuden laskun aiheuttanut tilanne ja tämän jälkeen käynnistä laite uudelleen.

HUOMAA: Tämä toiminto ei ole takaiskuja estävä toimenpide.

KOKOONPANO

⚠***VAROITUS:*** **Varmista aina ennen työkalulle tehtäviä toimia, että laite on sammutettu ja akku on irrotettu.** Jos virtaa ei katkaista eikä akkua irroteta, työkalu voi käynnistyä vahingossa ja aiheuttaa vakavan tapaturman.

⚠***VAROITUS:*** **Älä koskaan käynnistä työkalua, jos sen kaikki osat eivät ole paikallaan.** Jos kaikkia osia ei ole koottu, työkalu voi käynnistyä tahattomasti ja aiheuttaa vakavia vammoja.

Kahvan asennus

Kiinnitä kahva mukana toimitetuilla kiinnikkeillä ja pulteilla. Varmista, että kahva asennetaan välikappaleen ja nuolimerkin väliin. Älä irrota tai pienennä välikappaletta.
► **Kuva9:** **1.** Kiinnike **2.** Kuusiokolopultti **3.** Kahva **4.** Nuolimerkki **5.** Välikappale

Kun käytät seuraavia varusteita, kiinnitä kahvaan suojus suojuksen ruuvia käyttämällä.

- Raivaussaha *
- Pyöröterävaruste
- Viimeistelyleikkurivaruste *
- Reunaleikkurivaruste

*. Vain metalliterä asennettuna.
► **Kuva10:** **1.** Suojus **2.** Ruuvi

Työkalun putken asentaminen

⚠***HUOMIO:*** **Tarkista aina asennuksen jälkeen, että lisälaiteputki on kiinni.** Virheellinen asennus voi johtaa laitteen irtoamiseen tehoyksiköstä ja aiheuttaa henkilövahinkoja.

Työkalun putken kiinnittäminen voimanlähteeseen.

1. Käännä tehoyksikön vipua varustetta kohti.
► **Kuva11:** **1.** Vipu

2. Poista varusteen suojus. Kohdista tappi nuolimerkin kanssa ja liitä varusteputki, kunnes vapautuspainike ponnahtaa ylös.
► **Kuva12:** **1.** Vapautuspainike **2.** Nuolimerkki **3.** Tappi

3. Käännä vipua tehoyksikköä kohti.
► **Kuva13:** **1.** Vipu

Varmista, että vivun pinta on putken suuntainen.

Poista putki kääntämällä vipua varustetta kohti ja vedä putkea ulos painamalla samalla vapautuspainiketta.
► **Kuva14:** **1.** Vapautuspainike **2.** Vipu **3.** Putki

Kahvan asennon säätö

Säädä kahvan asento sellaiseksi, että työkalua voi käsitellä mukavasti.

Löysää kahvan kuusiokantapulttia. Siirrä kahva miellyttävään työasentoon ja kiristä pultti.
► **Kuva15:** **1.** Kahva **2.** Kuusiokantapultti

Olkahihnan kiinnittäminen

⚠***VAROITUS:*** **Huolehdi aina, että laite pysyy hallinnassasi. Älä anna laitteen ohjautua itseäsi tai muita työalueen lähettyvillä olevia ihmisiä kohti.** Laitehallinnan menettäminen voi aiheuttaa vakavia vammoja sivullisille tai laitteen käyttäjille.

⚠***HUOMIO:*** **Kun käytät työkalua repputyyppisen virtalähteen, kuten kannettavan tehoyksikön kanssa, älä käytä työkalun tuotepaketissa toimitettuja olkaimia vaan Makitan suosittelemaa ripustushihnaa.**

Jos käytät työkalun tuotepaketissa toimitettuja olkaimia ja repputyyppisen virtalähteen olkaimia samanaikaisesti, se vaikeuttaa työkalun tai repputyyppisen virtalähteen irrottamista hätätilanteessa ja voi aiheuttaa onnettomuuden tai vammoja. Ripustushihnasuositukset voi tarkistaa valtuutetuista Makita-huoltoliikkeistä.

⚠***HUOMIO:*** **Käytä työkalua aina olkahihnan varassa. Säädä ennen käyttöä olkahihna itsellesi sopivaan pituuteen, jotta et väsy työkalua käyttäessäsi.**

⚠***HUOMIO:*** **Varmista ennen käyttöä, että olkahihna on kiinnitetty oikein työkaluun.**

1. Kiinnitä olkahihnan koukku työkalun renkaaseen ja ripustimeen.
► **Kuva16:** **1.** Rengas **2.** Salpa **3.** Ripustin

2. Aseta olkahihna vasemman olkapään varaan. Säädä olkahihnaa niin, että työasento on mukava.
► **Kuva17**

Olkahihna sisältää pikairrotustoiminnon.
Voit irrottaa työkalun olkanauhasta painamalla soljen reunoja.
► **Kuva18:** **1.** Solki

Kuusioavaimen varastointi

⚠***HUOMIO:*** **Älä jätä kuusioavainta työkalun päähän.** Tämä voi aiheuttaa tapaturman ja/tai työkalun vaurioitumisen.

Kun kuusioavain ei ole käytössä, säilytä sitä kuvan mukaisesti sen katoamisen välttämiseksi.
► **Kuva19: 1.** Kahva **2.** Kuusioavain

KUNNOSSAPITO

⚠***VAROITUS:*** **Varmista aina ennen säätöjä tai tarkastuksia, että laite on sammutettu ja akku on irrotettu.** Jos virtaa ei katkaista eikä akkua irroteta, työkalu voi käynnistyä vahingossa ja aiheuttaa vakavan tapaturman.

HUOMAUTUS: **Älä koskaan käytä bensiiniä, ohenteita, alkoholia tai tms. aineita. Muutoin pinta voi halkeilla tai sen värit ja muoto voivat muuttua. Muutoin laitteeseen voi tulla värjäytymiä, muodon vääristymiä tai halkeamia.**

Tuotteen TURVALLISUUDEN ja LUOTETTAVUUDEN takaamiseksi korjaukset, muut huoltotyöt ja säädöt on teetettävä Makitan valtuutetussa huoltopisteessä Makitan varaosia käyttäen.

Laitteen puhdistaminen

Puhdista laite pyyhkimällä pölyt, lika ja irtonurmi kuivalla tai saippuaveteen kostetulla ja kuivaksi väännetyllä liinalla. Estä työkalun ylikuumentamista poistamalla sen ilma-aukkoihin kiinni jäänyt leikattu ruoho ja muu lika.

Jännitevahti

⚠***VAROITUS:*** **Älä irrota jännitevahtia. Älä käytä työkalua, jos jännitevahti on irrotettu tai vaurioitunut.** Akkupakettiin kohdistuva suora isku voi aiheuttaa akun toimintahäiriön ja johtaa loukkaantumiseen ja/tai tulipaloon. Jos jännitevahti on vääntynyt tai vaurioitunut, ota yhteyttä valtuutettuun huoltoliikkeeseen korjausta varten.

► **Kuva20: 1.** Jännitevahti

VIANMÄÄRITYS

Tarkista laite ensin itse, ennen kuin viet sen korjattavaksi. Jos ongelmaan ei löydy ratkaisua käyttöoppaasta, älä kuitenkaan yritä purkaa työkalua osiin. Ota sen sijaan yhteyttä Makita-huoltoliikkeeseen. Käytä korjaamiseen aina alkuperäisiä Makita-varaosia.

Epänormaali tila	Todennäköinen syy (toimintahäiriö)	Korjaus
Moottori ei käy.	Akkupakettia ei ole asennettu.	Kiinnitä akku paikalleen.
	Akkuongelma (alijännite)	Lataa akku. Jos lataaminen ei toimi tehokkaasti, vaihda akku.
	Vetojärjestelmä ei toimi oikein.	Pyydä valtuutettua huoltoliikettäsi korjaamaan laite.
Moottori pysähtyy lyhyen käytön jälkeen.	Pyörimissuunta on päinvastainen.	Muuta pyörimissuuntaa suunnanvaihtokytkimellä.
	Akun varaustila on alhainen.	Lataa akku. Jos lataaminen ei toimi tehokkaasti, vaihda akku.
	Ylikuumeneminen.	Lopeta työkalun käyttö ja anna sen jäähtyä.
Se ei saavuta suurinta kierroslukua.	Akkua ei ole asennettu oikein.	Asenna akkupaketti tämän käyttöohjeen ohjeiden mukaan.
	Akun teho laskee.	Lataa akku. Jos lataaminen ei toimi tehokkaasti, vaihda akku.
	Vetojärjestelmä ei toimi oikein.	Pyydä valtuutettua huoltoliikettäsi korjaamaan laite.

LISÄVARUSTEET

⚠***HUOMIO:*** **Seuraavia lisävarusteita tai -laitteita suositellaan käytettäväksi tässä ohjeessa kuvatun Makita-laitteen kanssa.** Muiden lisävarusteiden tai -laitteiden käyttö voi aiheuttaa henkilövahingon. Käytä lisävarustetta tai -laitetta vain sen käyttötarkoituksen mukaisesti.

Jos tarvitset apua tai yksityiskohtaisempia tietoja seuraavista lisävarusteista, ota yhteys paikalliseen Makitan huoltoon.
Katso luvusta "Hyväksytyt lisävarusteet" lisätietoa tämän työkalun käytettävissä olevista malleista.

- Raivaussaha
- Siimaleikkuri
- Pyöröterävaruste
- Viimeistelyleikkurivaruste
- Pensasleikkuri
- Viimeistelypensasleikkuri
- Oksasaha

- Jyrsinlisälaite
- Reunaleikkurivaruste
- Kahvinpoimintatyökalu
- Jatkovarsi
- Sähköharjalisälaite
- Sähkölakaisinlisälaite
- Puhallinlisävaruste
- Pumpun lisälaite
- Kitkentälaite
- Lumipuhallinlisälaite
- Aito Makitan akku ja laturi

HUOMAA: Jotkin luettelossa mainitut varusteet voivat sisältyä työkalun toimitukseen vakiovarusteina. Ne voivat vaihdella maittain.

SPECIFIKATIONER

Model:		UX01G
Hastighed uden belastning (uden tilbehør)	Lav	0 - 5.700 min^{-1}
	Middel	0 - 8.200 min^{-1}
	Høj	0 - 9.700 min^{-1}
Længde i alt (uden akku)		1.001 mm
Mærkespænding		D.C. 36 V - 40 V maks.
Nettovægt	*1	3,5 kg
	*2	5,3 kg - 12,5 kg
Beskyttelsesgrad		IPX4

- På grund af vores kontinuerlige forsknings- og udviklingsprogrammer kan hosstående specifikationer blive ændret uden varsel.
- Specifikationer kan variere fra land til land.

*1: Vægt uden tilbehør eller akku(er)
*2: Nettovægtværdien omfatter den letteste og tungeste kombination af tilbehøret til normal og sikker brug og akku(er), som er angivet i brugsanvisningen.

Anvendelig akku og oplader

Symboler: ◎ Anbefalet, ○ Tilgængelig

Type	Akku						
	BL4020	BL4025	BL4040	BL4040F	BL4050F	BL4080F	BL4080H
Tilbehør til buskrydder	○	○	◎	◎	◎	◎	◎
Tilbehør til trådtrimmer	○	○	◎	◎	◎	◎	◎
Tilbehør til roterende saks	○	○	◎	◎	◎	◎	◎
Tilbehør til græstrimmer	○	○	◎	◎	◎	◎	◎
Tilbehør til hækkeklipper	○	◎	◎	◎	◎	◎	◎
Tilbehør til buskrydder	○	◎	◎	◎	◎	◎	◎
Tilbehør til stangsav	○	○	◎	◎	◎	◎	◎
Tilbehør til kultivator	○	○	◎	◎	◎	◎	◎
Tilbehør til kantskærer	○	◎	◎	◎	◎	◎	◎
Tilbehør til kaffehøster	○	○	◎	◎	◎	◎	◎
Tilbehør til motorbørste	○	○	◎	◎	◎	◎	◎
Tilbehør til motorfejemaskine	○	○	◎	◎	◎	◎	◎
Blæsertilbehør	○	○	◎	◎	◎	◎	◎
Pumpetilbehør	○	○	◎	◎	◎	◎	◎
Ukrudtstilbehør	○	○	◎	◎	◎	◎	◎
Sneslyngetilbehør	○	○	◎	◎	◎	◎	◎

Oplader	DC40RA / DC40RB / DC40RC / DC40WA / BCC01 / BCC02

- Nogle af de akkuer og opladere, der er angivet ovenfor, er muligvis ikke tilgængelige, afhængigt af hvilket område du bor i.

⚠***ADVARSEL:*** **Brug kun de akkuer og opladere, der er angivet ovenfor.** Brug af andre akkuer og opladere kan medføre personskade og/eller brand.

Anbefalet ledningstilsluttet strømforsyningskilde

Bærbar strømforsyning	PDC01 / PDC1200 / PDC1500

- Den eller de ovenfor anførte ledningstilsluttede strømforsyningskilder er muligvis ikke tilgængelige, afhængigt af hvilket område du bor i.
- Inden du bruger den ledningstilsluttede strømforsyningskilde, skal du læse instruktionen og advarselsmarkeringerne på dem.

Hastighed uden belastning med tilbehør

Model		Rotationshastighed		
		Lav	Middel	Høj
BR400MP		0 - 130 min^{-1}	0 - 190 min^{-1}	0 - 230 min^{-1}
EE400MP		0 - 2.800 min^{-1}	0 - 4.000 min^{-1}	0 - 4.700 min^{-1}
EJ400MP		0 - 1.600 min^{-1}	0 - 2.300 min^{-1}	0 - 2.800 min^{-1}
EM404MP / EM406MP		0 - 3.500 min^{-1}	0 - 5.000 min^{-1}	0 - 6.000 min^{-1}
EM407MP	Øverste klinge	0 - 220 min^{-1}	0 - 310 min^{-1}	0 - 370 min^{-1}
	Nederste klinge	0 - 470 min^{-1}	0 - 670 min^{-1}	0 - 790 min^{-1}
EM408MP / EM409MP		0 - 4.200 min^{-1}	0 - 6.000 min^{-1}	0 - 7.100 min^{-1}
EN401MP / EN402MP / EN410MP / EN420MP / EN422MP / EN424MP / EN425MP (Antal slag pr. minut)		0 - 2.400 min^{-1}	0 - 3.400 min^{-1}	0 - 4.000 min^{-1}
EY403MP (kædehastighed)		0 - 11 m/s	0 - 16 m/s	0 - 19 m/s
KR400MP		0 - 160 min^{-1}	0 - 230 min^{-1}	0 - 280 min^{-1}
KR401MP		0 - 130 min^{-1}	0 - 190 min^{-1}	0 - 230 min^{-1}
PF400MP		0 - 5.600 min^{-1}	0 - 8.100 min^{-1}	0 - 9.500 min^{-1}
SN400MP		0 - 1.080 min^{-1}	0 - 1.560 min^{-1}	0 - 1.860 min^{-1}
SW400MP		0 - 130 min^{-1}	0 - 190 min^{-1}	0 - 230 min^{-1}
UB402MP		0 - 5.700 min^{-1}	0 - 8.100 min^{-1}	0 - 9.600 min^{-1}
UB403MP		0 - 5.700 min^{-1}	0 - 8.100 min^{-1}	0 - 9.500 min^{-1}
WA400MP		0 - 570 min^{-1}	0 - 815 min^{-1}	0 - 970 min^{-1}

Godkendt tilbehør

Type	Model
Tilbehør til motorbørste	BR400MP
Tilbehør til kantskærer	EE400MP
Tilbehør til kaffehøster	EJ400MP
Tilbehør til buskrydder	EM404MP
Tilbehør til trådtrimmer	EM406MP
Tilbehør til roterende saks	EM407MP
Tilbehør til græstrimmer	EM408MP / EM409MP
Tilbehør til hækkeklipper	EN401MP / EN402MP / EN410MP
Tilbehør til buskrydder	EN420MP / EN422MP / EN424MP / EN425MP
Tilbehør til stangsav	EY403MP
Tilbehør til kultivator	KR400MP / KR401MP
Tilbehør til skaftforlænger	LE400MP
Pumpetilbehør	PF400MP
Sneslyngetilbehør	SN400MP
Tilbehør til motorfejemaskine	SW400MP
Blæsertilbehør	UB402MP / UB403MP
Ukrudtstilbehør	WA400MP

Symboler

Følgende viser de symboler, der muligvis anvendes til udstyret. Sørg for, at du forstår deres betydning før brugen.

	Læs betjeningsvejledningen.
	Udvis særlig forsigtighed og opmærksomhed.
	Udsæt ikke for regn.
	Advarsel; Afbryd batteriet inden vedligeholdelse.
 Ni-MH Li-ion	Kun for lande inden for EU På grund af tilstedeværelsen af farlige komponenter i udstyret kan affald af elektrisk og elektronisk udstyr, akkumulatorer og batterier have en negativ indvirkning på miljøet og folkesundheden. Bortskaf ikke elektriske og elektroniske apparater eller batterier sammen med husholdningsaffald! I overensstemmelse med EF-direktiv om affaldshåndtering af elektrisk og elektronisk udstyr og om akkumulatorer og batterier og affaldsakkumulatorer og -batterier, og i overensstemmelse med national lovgivning, skal brugt elektrisk udstyr, batterier og akkumulatorer opbevares separat og leveres til et separat indsamlingssted for kommunalt affald, der er etableret i henhold til bestemmelserne om miljøbeskyttelse. Dette er angivet ved symbolet på den krydsede skraldespand, der er placeret på udstyret.
	Garanteret lydeffektniveau i henhold til EU-direktivet om maskiner til udendørs brug.
	Lydeffektniveau i henhold til Australiens NSW forordning om støjemission

Tilsigtet anvendelse

Dette akku flerfunktions motorhoved er beregnet til at drive det godkendte tilbehør, der er angivet i afsnittet "SPECIFIKATIONER" i denne brugsanvisning. Brug aldrig enheden til andre formål.

ADVARSEL: **Læs brugsanvisningen til tilbehøret samt denne brugsanvisning, før brugen.** Hvis du ikke følger alle advarsler og instruktioner, kan det medføre alvorlig personskade.

Støj

Følgende tabel viser det typiske A-vægtede støjniveau bestemt i henhold til den gældende standard.

Tilbehør		Lydtrykniveau		Garanteret lydeffekt-niveau	Målt lydeffektniveau		Gældende standard
		L_{pA} (dB (A))	Usikkerhed K (dB (A))	L_{WA} (dB (A))	L_{WA} (dB (A))	Usikkerhed K (dB (A))	
BR400MP		80,2	1,0	-	88,9	0,8	EN60335-2-72
EE400MP		76,1	1,7	-	88,2	2,3	ISO11789 / 2000/14/EC
EJ400MP		82,9	0,6	-	94,4	1,5	ISO22868(ISO11806-1)
EJ400MP + LE400MP		79,7	1,4	-	94,0	0,7	ISO22868(ISO11806-1)
EM404MP (som buskrydder)		79,1	1,9	-	-	-	EN62841-4-4
EM404MP (som trådtrimmer)	Nylonskære-hoved	81,2	2,4	-	94,2	2,3	EN62841-4-4
	Plastikklinge	79,5	1,9	-	-	-	EN62841-4-4
EM406MP	Nylonskære-hoved	83,1	2,0	-	94,8	2,8	EN62841-4-4
	Plastikklinge	80,6	1,9	-	90,3	2,2	EN62841-4-4
EM407MP		82,8	2,7	-	95,4	2,7	EN62841-4-4
EM408MP	Metalklinge	80,9	2,0	-	93,1	1,9	EN62841-4-4
	Nylonskære-hoved	80,1	2,0	-	91,2	1,9	EN62841-4-4
	Plastikklinge	81,3	1,9	-	91,7	1,9	EN62841-4-4

Tilbehør		Lydtrykniveau		Garanteret lydeffekt-niveau	Målt lydeffektniveau		Gældende standard
		L_{pA} (dB (A))	Usikkerhed K (dB (A))	L_{WA} (dB (A))	L_{WA} (dB (A))	Usikkerhed K (dB (A))	
EM409MP	Nylonskære-hoved	81,5	2,1	-	92,0	1,9	EN62841-4-4
	Plastikklinge	82,0	1,9	-	92,0	1,9	EN62841-4-4
EN401MP		85	3	96	95	1,1	EN62841-4-2
EN401MP + LE400MP		82	3	98	96	1,4	EN62841-4-2
EN402MP		83	3	95	92	2,3	EN62841-4-2
EN402MP + LE400MP		79	3	96	94	1,8	EN62841-4-2
EN410MP		81	3	93	91	2,0	EN62841-4-2
EN410MP + LE400MP		80	3	93	91	1,7	EN62841-4-2
EN420MP		84	3	94	94	0,4	EN62841-4-2
EN422MP		81	3	94	92	1,9	EN62841-4-2
EN424MP		80	3	-	88	3	EN62841-1
EN425MP		78	3	-	88	3	EN62841-1
EY403MP		95	3	-	103	3	EN 62841-1 / EN ISO 11680-1
EY403MP+LE400MP		95	3	-	103	3	EN 62841-1 / EN ISO 11680-1
KR400MP		77,8	0,7	-	86,6	1,2	EN709
KR401MP		77,7	0,3	-	86,7	2,0	EN709
PF400MP		75	2,5	-	90	2,5	ISO20361
SN400MP		81	3	-	91	1,9	ISO11201 / ISO3744(ISO8437-4)
SW400MP		80,3	0,2	-	88,3	0,6	EN60335-2-72
UB402MP		88,5	3	96	-	-	EN62841-4-6
UB403MP		-	-	100	98,4	2,1	2000/14/EC + 2024/1208/EU
		99,5	3	103	-	-	EN62841-4-6
WA400MP		77	3	-	89	3	ISO22868(ISO11806-1)

- Selv om det lydtrykniveau, der er angivet ovenfor, er 80 dB (A) eller derunder, kan niveauet under arbejdet overskride 80 dB (A). Bær høreværn.

BEMÆRK: De(n) angivne støjemissionsværdi(er) er målt i overensstemmelse med en standardtestmetode og kan anvendes til at sammenligne en maskine med en anden.

BEMÆRK: De(n) angivne støjemissionsværdi(er) kan også anvendes i en foreløbig eksponeringsvurdering.

⚠*ADVARSEL:* Bær høreværn.

⚠*ADVARSEL:* Støjemissionen under den faktiske anvendelse af maskinværktøjet kan variere fra de(n) erklærede samlede værdi(er) afhængigt af den måde, hvorpå maskinen anvendes.

⚠*ADVARSEL:* Sørg for at identificere de sikkerhedsforskrifter til beskyttelse af operatøren, som er baseret på en vurdering af eksponering under de faktiske brugsforhold (med hensyntagen til alle dele i brugscyklussen, f.eks. de gange, hvor maskinen er slukket, og når den kører i tomgang i tilgift til afbrydertiden).

Vibration

Følgende tabel viser den samlede værdi for kontinuerlig vibration (treaksial vektorsum) bestemt i overensstemmelse med den gældende standard.

Tilbehør	Venstre håndtag (forreste greb)		Højre håndtag (bageste greb)		Gældende standard
	ah (m/s^2)	Usikkerhed K (m/s^2)	ah (m/s^2)	Usikkerhed K (m/s^2)	
EE400MP	2,0	1,5	1,2	1,5	ISO11789
EJ400MP	3,5	1,5	3,9	1,5	ISO22867(ISO11806-1)

Tilbehør	Venstre håndtag (forreste greb)		Højre håndtag (bageste greb)		Gældende standard
	ah (m/s^2)	Usikkerhed K (m/s^2)	ah (m/s^2)	Usikkerhed K (m/s^2)	
EJ400MP + LE400MP	4,8	1,5	2,6	1,5	ISO22867(ISO11806-1)
WA400MP	2,8	1,5	2,3	1,5	ISO22867(ISO11806-1)

Tilbehør		ah (m/s^2)	Usikkerhed K (m/s^2)	Gældende standard
BR400MP		1,6	1,5	EN60335-2-72
EM404MP (som buskrydder)		2,9	1,5	EN62841-4-4
EM404MP (som trådtrimmer)	Nylonskærehoved	2,7	1,5	EN62841-4-4
	Plastikklinge	2,0	1,5	EN62841-4-4
EM406MP	Nylonskærehoved	2,5	1,5	EN62841-4-4
	Plastikklinge	2,1	1,5	EN62841-4-4
EM407MP		2,1	1,5	EN62841-4-4
EM408MP	Metalklinge	2,5	1,5	EN62841-4-4
	Nylonskærehoved	3,1	1,5	EN62841-4-4
	Plastikklinge	2,1	1,5	EN62841-4-4
EM409MP	Nylonskærehoved	3,2	1,5	EN62841-4-4
	Plastikklinge	1,1	1,5	EN62841-4-4
EN401MP		3,4	1,5	EN62841-4-2
EN401MP + LE400MP		5,4	1,5	EN62841-4-2
EN402MP		2,5	1,5	EN62841-4-2
EN402MP + LE400MP		5,0	1,5	EN62841-4-2
EN410MP		6,7	1,5	EN62841-4-2
EN410MP + LE400MP		4,4	1,5	EN62841-4-2
EN420MP		2,9	1,5	EN62841-4-2
EN422MP		2,5	1,5	EN62841-4-2
EN424MP		2,1	1,5	EN62841-1
EN425MP		1,9	1,5	EN62841-1
EY403MP		2,9	1,5	EN 62841-1 / EN ISO 11680-1
EY403MP+LE400MP		2,9	1,5	EN 62841-1 / EN ISO 11680-1
KR400MP		0,8	1,5	EN709
KR401MP		0,7	1,5	EN709
PF400MP		1,1	1,5	ISO22867
SN400MP		2,2	1,5	ISO8437-4
SW400MP		2,5	1,5	EN60335-2-72
UB402MP		2,1	1,5	EN62841-4-6
UB403MP		2,3	1,5	EN62841-4-6

BEMÆRK: De(n) angivne totalværdi(er) for vibration er målt i overensstemmelse med en standardtestmetode og kan anvendes til at sammenligne en maskine med en anden.

BEMÆRK: De(n) angivne totalværdi(er) for vibration kan også anvendes i en præliminær eksponeringsvurdering.

⚠***ADVARSEL:*** **Vibrationsemissionen under den faktiske anvendelse af maskinværktøjet kan variere fra de(n) erklærede samlede værdi(er), afhængigt af den måde, hvorpå maskinen anvendes.**

⚠***ADVARSEL:*** **Sørg for at identificere de sikkerhedsforskrifter til beskyttelse af operatøren, som er baseret på en vurdering af eksponering under de faktiske brugsforhold (med hensyntagen til alle dele i brugscyklussen, f.eks. de gange, hvor maskinen er slukket, og når den kører i tomgang i tilgift til afbrydertiden).**

Følgende tabel viser middelværdierne for spidsamplituden af accelerationen fra gentagne stødvibrationer, p_F, med tilsvarende usikkerhed (K) bestemt i overensstemmelse med gældende standard.

Tilbehør		p_F (m/s^2)	Usikkerhed K (m/s^2)	Gældende standard
BR400MP		31	5	EN60335-2-72
EE400MP		25	3	ISO11789
EJ400MP		119	8	ISO22867(ISO11806-1)
EJ400MP + LE400MP		110	21	ISO22867(ISO11806-1)
EM404MP (som buskrydder)		61	2	EN62841-4-4
EM404MP (som trådtrimmer)	Nylonskærehoved	97	10	EN62841-4-4
	Plastikklinge	50	5	EN62841-4-4
EM406MP	Nylonskærehoved	87	6	EN62841-4-4
	Plastikklinge	72	5	EN62841-4-4
EM407MP		42	3	EN62841-4-4
EM408MP	Metalklinge	48	3	EN62841-4-4
	Nylonskærehoved	53	15	EN62841-4-4
	Plastikklinge	46	3	EN62841-4-4
EM409MP	Nylonskærehoved	44	3	EN62841-4-4
	Plastikklinge	36	4	EN62841-4-4
EN401MP		113	3	EN62841-4-2
EN401MP + LE400MP		84	4	EN62841-4-2
EN402MP		73	4	EN62841-4-2
EN402MP + LE400MP		70	2	EN62841-4-2
EN410MP		87	13	EN62841-4-2
EN410MP + LE400MP		83	8	EN62841-4-2
EN420MP		78	2	EN62841-4-2
EN422MP		57	6	EN62841-4-2
EN424MP		42	6	EN62841-1
EN425MP		79	5	EN62841-1
EY403MP		244	12	EN 62841-1 / EN ISO 11680-1
EY403MP+LE400MP		244	12	EN 62841-1 / EN ISO 11680-1
KR400MP		31	3	EN709
KR401MP		26	11	EN709
PF400MP		31	5	ISO22867
SN400MP		35	10	ISO8437-4
SW400MP		36	8	EN60335-2-72
UB402MP		70	13	EN62841-4-6
UB403MP		46	13	EN62841-4-6
WA400MP		33	5	ISO22867(ISO11806-1)

BEMÆRK: Disse angivne værdier bør ikke anvendes til at bestemme eksponering for håndarmvibrationer.

Overensstemmelseserklæringer

Kun for lande i Europa

EU/UK-overensstemmelseserklæringen kan tilgås fra følgende URL.

https://support.makita.biz/doc/doc_index.html

SIKKERHEDSADVARSLER

Almindelige sikkerhedsregler for el-værktøj

⚠***ADVARSEL*** **Læs alle sikkerhedsadvarsler, instruktioner, illustrationer og specifikationer, der følger med denne maskine.** Hvis du ikke følger alle nedenstående instruktioner, kan det medføre elektrisk stød, brand og/eller alvorlig personskade.

Gem alle advarsler og instruktioner til fremtidig reference.

Ordet "el-værktøj" i advarslerne henviser til det netforsynede (netledning) el-værktøj eller batteriforsynede (akku) el-værktøj.

Vigtige sikkerhedsinstruktioner for akkuen

1. **Læs alle instruktioner og advarselsmærkater på (1) akku-opladeren, (2) akkuen og (3) produktet, som anvender akku.**
2. **Adskil eller ændr ikke akkuen.** Det kan muligvis resultere i en brand, overdreven varme eller eksplosion.
3. **Hold straks op med anvendelsen, hvis brugstiden er blevet stærkt afkortet. Fortsat anvendelse kan resultere i risiko for overophedning, forbrændinger og endog eksplosion.**
4. **Hvis De har fået elektrolytvæske i øjnene, skal De straks skylle den ud med rent vand og derefter øjeblikkeligt søge lægehjælp. I modsat fald kan De miste synet.**
5. **Vær påpasselig med ikke at komme til at kortslutte akkuen:**
   (1) **Rør ikke ved terminalerne med noget ledende materiale.**
   (2) **Undgå at opbevare akkuen i en beholder sammen med andre genstande af metal, for eksempel søm, mønter og lignende.**
   (3) **Udsæt ikke akkuen for vand eller regn. Kortslutning af akkuen kan forårsage en kraftig øgning af strømmen, overophedning, mulige forbrændinger og endog værktøjstop.**
6. **Opbevar og brug ikke maskinen og akkuen på steder, hvor temperaturen muligvis kan nå eller overstige 50 °C.**
7. **Lad være med at brænde akkuen, selv ikke i tilfælde, hvor den har lidt alvorlig skade eller er fuldstændig udtjent. Akkuen kan eksplodere, hvis man forsøger at brænde den.**
8. **Slå ikke søm i, skær ikke i, knus, kast, tab ikke akkuen og stød ikke akkuen mod en hård genstand.** Sådan adfærd kan muligvis resultere i en brand, overdreven varme eller eksplosion.
9. **Anvend ikke en beskadiget akku.**
10. **De indbyggede litium-ion-batterier er underlagt lovkrav vedrørende farligt gods.**
    Ved kommerciel transport, f.eks. af tredjeparts transportselskaber, skal særlige krav til forpakning og mærkning overholdes.
    Ved forberedelse af udstyret til forsendelse skal du kontakte en ekspert i farligt gods. Overhold også eventuel mere detaljeret national lovgivning.
    Tape eller tildæk åbne kontakter, og pak batteriet på en måde, så det ikke kan flytte sig rundt i pakningen.
11. **Når akkuen bortskaffes, skal du fjerne den fra maskinen og bortskaffe den på et sikkert sted. Følg de lokale love vedrørende bortskaffelsen af batterier.**
12. **Brug kun batterierne med de produkter, som Makita specificerer.** Hvis batterierne installeres i ikke-kompatible produkter, kan det medføre brand, kraftig varme, eksplosion eller udsivning af elektrolyt.
13. **Hvis maskinen ikke skal bruges i længere tid ad gangen, skal du fjerne batteriet fra maskinen.**
14. **Akkuen kan muligvis under og efter brug være varm, hvilket kan forårsage forbrændinger eller lavtemperaturforbrændinger. Vær påpasselig med håndtering af varme akkuer.**
15. **Rør ikke terminalen på maskinen straks efter brug, da den bliver varm nok til at forårsage forbrændinger.**
16. **Sørg for, at spåner, støv eller jord ikke sætter sig fast i akkuens terminaler, huller og riller.** Det kan forårsage opvarmning, antændelse, sprængning og funktionsfejl i maskinen eller akkuen, hvilket kan medføre forbrændinger eller personskade.
17. **Medmindre maskinen understøtter brugen i nærheden af elektriske højspændingsledninger, skal du ikke anvende akkuen i nærheden af elektriske højspændingsledninger.** Det kan muligvis medføre funktionsfejl på eller nedbrud af maskinen eller akkuen.
18. **Opbevar batteriet utilgængeligt for børn.**

GEM DENNE BRUGSANVISNING.

⚠***FORSIGTIG:*** **Brug kun originale batterier fra Makita.** Brug af uoriginale Makita-batterier, eller batterier som er blevet ændret, kan muligvis medføre brud på batteriet, hvilket kan forårsage brand, personskade eller beskadigelse. Det ugyldiggør også Makita-garantien for Makita-maskinen og opladeren.

BEMÆRKNING: Makita er ikke ansvarlig for eventuelle ulykker som følge af anvendelsen af uoriginale Makita-batterier eller batterier, der er blevet ændret. Originale Makita-batterier er blevet grundigt evalueret for kompatibilitet med Makita-maskiner og -opladere i overensstemmelse med gældende lovgivning og sikkerhedsstandarder.

Tips til opnåelse af maksimal akku-levetid

1. **Oplad akkuen, inden den er helt afladet. Stop altid værktøjet, og oplad akkuen, hvis De bemærker, at værktøjeffekten er aftagende.**
2. **Genoplad aldrig en fuldt opladet akku. Overopladning vil afkorte akkuens levetid.**
3. **Oplad akkuen ved stuetemperatur ved 10 °C - 40 °C. Lad altid en varm akku få tid til at køle af, inden den oplades.**
4. **Når du ikke anvender akkuen, skal du fjerne den fra maskinen eller opladeren.**
5. **Oplad akkuen, hvis De ikke skal bruge den i længere tid (mere end seks måneder).**

BESKRIVELSE AF DELENE

► **Fig.1**

1	Akku	2	Aflåsehåndtag	3	Bøjle	4	Håndtag
5	Udløserknap	6	Spærre	7	Afbryderknap	8	Hastighedsindikator
9	Hovedafbryderknap	10	Advarselslampe	11	Tilbage-knap	12	Skuldersele

FUNKTIONSBESKRIVELSE

⚠***ADVARSEL:*** **Sørg altid for, at der er slukket for maskinen, og at akkuen er fjernet, før der foretages justeringer eller kontrolleres funktioner på maskinen.** Hvis maskinen ikke slås fra, og akkuen ikke fjernes, kan det forårsage alvorlig personskade på grund af utilsigtet start.

Isætning eller fjernelse af akkuen

⚠***FORSIGTIG:*** **Sluk altid for værktøjet, før De monterer eller fjerner akkuen.**

⚠***FORSIGTIG:*** **Hold værktøjet og akkuen fast ved montering eller fjernelse af akkuen.** Hvis De ikke holder værktøjet og akkuen fast, kan de glide ud af hænderne på Dem og forårsage beskadigelse af værktøjet og akkuen eller personskade.

For at montere akkuen skal du justere tungen på akkuen med rillen i huset og skubbe den på plads. Indsæt den hele vejen, indtil den låses på plads med et lille klik. Hvis du kan se den røde indikator, som vist i figuren, er den ikke helt låst.

Akkuen fjernes ved, at De trækker den ud af værktøjet, idet De skyder knappen på forsiden af akkuen i stilling.
► **Fig.2: 1.** Rød indikator **2.** Knap **3.** Akku

⚠***FORSIGTIG:*** **Monter altid akkuen helt, indtil den røde indikator ikke længere er synlig.** Hvis dette ikke gøres, kan den falde ud af værktøjet ved et uheld, hvorved De selv eller personer i nærheden kan komme til skade.

⚠***FORSIGTIG:*** **Brug ikke magt ved montering af akkuen.** Hvis akkuen ikke glider på plads uden problemer, betyder det, at den ikke sættes i på korrekt vis.

Beskyttelsessystem til værktøj/batteri

Maskinen er forsynet med et beskyttelsessystem til maskine/batteri. Systemet afbryder automatisk strømmen til motoren for at forlænge maskinens og batteriets levetid. Maskinen stopper automatisk under brugen, hvis maskinen udsættes for et af følgende forhold:
► **Fig.3: 1.** Advarselslampe

Advarselslampe			Status
Farve	**Tændt**	**Blinker**	
Grøn	◍		Overbelastning
Rød	● (maskine) / ◍ (batteri)		Overophedning
Rød	◍		Overafladning

Overbelastningsbeskyttelse

Hvis maskinen eller batteriet kommer i en af følgende situationer, stopper maskinen automatisk, og advarselslampen begynder at blinke grønt:
— Maskinen er overbelastet af sammenfiltret ukrudt eller andre rester.
— Skæreværktøjet er låst eller slået tilbage.
— Hovedafbryderknappen er tændt, så længe der trykkes på afbryderknappen.

I denne situation skal du slippe afbryderknappen og fjerne sammenfiltret ukrudt eller rester om nødvendigt. Efter dette skal du trykke afbryderknappen ind igen for at genoptage betjening.

⚠***FORSIGTIG:*** **Hvis du skal fjerne det sammenfiltrede ukrudt på maskinen eller løsne det låste skæreværktøj, skal du sørge for at slukke for maskinen, før du starter.**

Overophedningsbeskyttelse for maskine eller batteri

Hvis maskinen eller akkuen bliver overophedet, stopper maskinen automatisk. Når maskinen er overophedet, lyser advarselslampen rødt. Når akkuen er overophedet, blinker advarselslampen rødt. Lad maskinen og/eller batteriet køle ned, før der tændes for maskinen igen.

Beskyttelse mod overafladning

Hvis batteriladningen bliver lav, stopper maskinen automatisk, og advarselslampen begynder at blinke rødt. Hvis maskinen ikke fungerer, selvom kontakterne betjenes, skal du fjerne akkuen fra maskinen og oplade den.

Indikation af den resterende batteriladning

Tryk på kontrolknappen på akkuen for at få vist den resterende batteriladning. Indikatorlampen lyser i nogle sekunder.
► **Fig.4: 1.** Indikatorlamper **2.** Kontrolknap

Indikatorlamper			Resterende ladning
Tændt	Slukket	Blinker	
			75% til 100%
			50% til 75%
			25% til 50%
			0% til 25%
			Genoplad batteriet.
	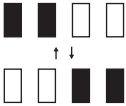		Der er muligvis fejl i batteriet.

BEMÆRK: Afhængigt af brugsforholdene og den omgivende temperatur kan indikationen afvige en smule fra den faktiske ladning.

BEMÆRK: Den første indikatorlampe (længst mod venstre) vil blinke, når batteribeskyttelsessystemet aktiveres.

Hovedafbryder

ADVARSEL: **Sluk altid på hovedafbryderen, når maskinen ikke bruges.**

Tryk på hovedafbryderknappen for at tænde for maskinen. For at slukke maskinen skal du trykke og holde hovedafbryderknappen nede, indtil hastighedsindikatorerne slukker.

► **Fig.5: 1.** Hovedafbryderknap

BEMÆRK: Advarselslampen blinker, hvis der trykkes på afbryderknappen under forhold, hvor maskinen ikke kan anvendes. Advarselslampen blinker, hvis du tænder på hovedafbryderen, mens aflåsehåndtaget og afbryderknappen holdes nede.

BEMÆRK: For at undgå utilsigtet start, når der ikke trykkes på afbryderknappen i 5 minutter efter, at hovedafbryderen er tændt, slukkes indikatorlampen, og hovedafbryderen slukker automatisk.

Afbryderbetjening

ADVARSEL: **Af hensyn til din sikkerhed er maskinen forsynet med et aflåsehåndtag, der forhindrer, at maskinen starter ved et uheld. Brug ALDRIG maskinen, hvis den kører, når du blot trykker på afbryderknappen uden at trykke på aflåsehåndtaget. Returner maskinen til vores autoriserede servicecenter til korrekt reparation, FØR den benyttes igen.**

ADVARSEL: **Du må ALDRIG fastgøre aflåsehåndtaget med tape eller omgå dets formål og funktion.**

FORSIGTIG: **Inden akkuen sættes i maskinen, bør De altid kontrollere, at afbryderknappen fungerer korrekt, og returnerer til "OFF"-positionen, når den slippes.**

FORSIGTIG: **Sæt aldrig fingeren på hovedafbryderknappen og afbryderknappen, når du bærer maskinen.** Ellers kan maskinen starte ved et uheld og forårsage personskade.

BEMÆRKNING: **Tryk ikke hårdt på afbryderknappen uden at trykke på aflåsehåndtaget. Dette kan forårsage afbryderbeskadigelse.**

For at forhindre, at afbryderknappen trykkes ned ved et uheld, er maskinen udstyret med en dobbelt lås fra-kontakt som sikkerhed.

For at starte maskinen skal du skubbe låsearmen ned og fremad forbi dets normale position med håndfladen (dvs. folden mellem tommel- og pegefinger) og klemme lås fra-håndtaget med håndfladen. Tryk derefter på afbryderknappen, mens lås fra-håndtaget holdes nede. Maskinens hastighed øges ved at øge trykket på afbryderknappen.

Slip afbryderknappen for at stoppe.

► **Fig.6: 1.** Låsearm **2.** Låsehåndtag **3.** Afbryderknap

Justering af hastigheden

Du kan vælge maskinens hastighed ved at trykke på hovedafbryderknappen. Hver gang du trykker på hovedafbryderknappen, ændres hastighedsniveauet.

► **Fig.7: 1.** Hastighedsindikator **2.** Hovedafbryderknap

Hastighedsindikator	Tilstand
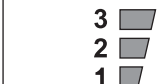	Høj
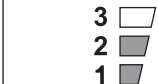	Middel
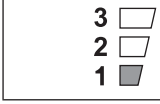	Lav

Tilbage-knap til fjernelse af rester

ADVARSEL: **Sluk for maskinen, og fjern akkuen, før du fjerner fastklemt ukrudt eller rester, som den baglæns rotationsfunktion ikke kan fjerne.** Hvis maskinen ikke slås fra, og akkuen ikke fjernes, kan det forårsage alvorlig personskade på grund af utilsigtet start.

Denne maskine har en tilbage-knap til at vende rotationsretningen. Den er kun til at fjerne ukrudt og rester, der sidder fast i maskinen.

For at vende rotationen skal du trykke på tilbage-knappen og trække i afbryderknappen, mens du trykker ind på aflåsehåndtaget, når skæreværktøjet er stoppet.

Hastighedsindikatorerne begynder at blinke, og skæreværktøjet roterer i omvendt retning, når du trækker i afbryderknappen.
For at vende tilbage til normal rotation skal du slippe afbryderen og vente, indtil skæreværktøjet stopper.
► **Fig.8: 1.** Hastighedsindikator **2.** Tilbage-knap

BEMÆRK: Under omvendt rotation kører maskinen kun i kort tid, hvorefter den stopper automatisk.

BEMÆRK: Når maskinen er stoppet, vender rotationen tilbage til normal retning, når du starter maskinen igen.

BEMÆRK: Hvis du trykker på tilbage-knappen, mens skæreværktøjet stadig roterer, stopper maskinen og er klar til omvendt rotation.

Elektronisk drejningskontrolfunktion

Maskinen registrerer elektronisk et pludseligt fald i rotationshastigheden, som kan medføre tilbageslag. I så fald stopper maskinen automatisk for at forhindre, at skæreværktøjet fortsætter med at rotere. Slip afbryderknappen for at genstarte maskinen. Fjern årsagen til det pludselige fald i rotationshastighed, og tænd derefter for maskinen.

BEMÆRK: Denne funktion er ikke en forebyggende foranstaltning mod tilbageslag.

SAMLING

⚠***ADVARSEL:*** **Sørg altid for, at der er slukket for maskinen, og at akkuen er fjernet, før der foretages nogen form for arbejde på maskinen.** Hvis maskinen ikke slås fra, og akkuen ikke fjernes, kan det forårsage alvorlig personskade på grund af utilsigtet start.

⚠***ADVARSEL:*** **Start aldrig maskinen, medmindre den er fuldstændigt samlet.** Betjening af maskinen i delvis samlet tilstand kan forårsage alvorlig personskade på grund af utilsigtet start.

Montering af håndtaget

Monter håndtaget med de medfølgende klemmer og bolte. Kontroller, at håndtaget er placeret mellem mellemstykket og pilemærket. Undlad at fjerne eller mindske længden af mellemstykket.
► **Fig.9: 1.** Klemme **2.** Sekskantmuffebolt **3.** Håndtag **4.** Pilemærke **5.** Mellemstykke

Når du anvender følgende tilbehør, skal du sørge for at montere spærren på håndtaget vha. skruen på spærren.

- Tilbehør til buskrydder*
- Tilbehør til roterende saks
- Tilbehør til græstrimmer*
- Tilbehør til kantskærer

*. Kun når metalklinge er monteret.
► **Fig.10: 1.** Spærre **2.** Skrue

Montering af monteringsrøret

⚠***FORSIGTIG:*** **Kontroller altid, at monteringsrøret sidder fast efter installationen.** Forkert installation kan medføre, at tilbehøret falder af effektenheden og forårsager personskade.

Monter monteringsrøret på effektenheden.

1. Drej håndtaget på motorenheden mod tilbehørssiden.
► **Fig.11: 1.** Håndtag

2. Fjern hætten på tilbehøret. Juster stiften i forhold til pilemærket, og indsæt monteringsrøret, indtil udløserknappen kommer op.
► **Fig.12: 1.** Udløserknap **2.** Pilemærke **3.** Stift

3. Drej håndtaget mod motorenhedssiden.
► **Fig.13: 1.** Håndtag

Sørg for, at overfladen på håndtaget ligger parallelt med røret.

For at fjerne røret skal du dreje håndtaget mod tilbehørssiden og trække røret ud, idet der trykkes ned på udløserknappen.
► **Fig.14: 1.** Udløserknap **2.** Håndtag **3.** Rør

Justering af håndtagspositionen

Juster håndtagets position for at opnå behagelig håndtering af maskinen.

Løsn sekskantmuffebolten på håndtaget. Flyt håndtaget til en behagelig arbejdsstilling, og stram derefter bolten.
► **Fig.15: 1.** Håndtag **2.** Sekskantmuffebolt

Montering af skulderselen

⚠***ADVARSEL:*** **Vær yderst omhyggelig med at bevare kontrollen over maskinen til enhver tid. Lad ikke maskinen blive slynget tilbage mod dig selv eller andre i arbejdsområdet.** Hvis du ikke bevarer kontrollen over maskinen, kan det forårsage alvorlig personskade for tilskueren og operatøren.

⚠*FORSIGTIG:* Når du anvender maskinen kombineret med en strømforsyning af rygsæktypen som fx en bærbar strømforsyning, skal du ikke anvende den skuldersele, som er inkluderet i pakken med maskinen, men benytte det hængende bånd som anbefales af Makita.

Hvis du anvender den skuldersele, som er inkluderet i pakken med maskinen, og skulderselen fra strømforsyningen af rygsæktypen på samme tid, er fjernelse af maskinen eller strømforsyningen af rygsæktypen svær i et nødstilfælde, og det kan muligvis forårsage en ulykke eller personskade. Bed et autoriseret Makita-servicecenter angående det anbefalede hængende bånd.

⚠*FORSIGTIG:* Brug altid skulderselen monteret på maskinen. Juster skulderselen efter brugerens størrelse før anvendelsen for at forebygge træthed.

⚠*FORSIGTIG:* Før brugen skal du kontrollere, at skulderselen er korrekt monteret på maskinen.

1. Hægt krogen på skulderselen til maskinens ring og bøjle.
► **Fig.16: 1.** Ring **2.** Krog **3.** Bøjle

2. Placer skulderselen på din venstre skulder. Juster skulderselen til en komfortabel arbejdsposition.
► **Fig.17**

Skulderselen har en metode til hurtig frigørelse. Klem blot siderne af spændet sammen for at frigøre maskinen fra skulderselen.
► **Fig.18: 1.** Spænde

Opbevaring af unbrakonøgle

⚠*FORSIGTIG:* Pas på ikke at lade unbrakonøglen sidde i maskinhovedet. Dette kan medføre personskade og/eller beskadigelse af maskinen.

Når sekskantnøglen ikke bruges, skal den opbevares som vist for at forhindre, at den bliver væk.
► **Fig.19: 1.** Håndtag **2.** Sekskantnøgle

VEDLIGEHOLDELSE

⚠*ADVARSEL:* Sørg altid for, at der er slukket for maskinen, og at akkuen er fjernet, før du forsøger at udføre inspektion eller vedligeholdelse på maskinen. Hvis maskinen ikke slås fra, og akkuen ikke fjernes, kan det forårsage alvorlig personskade på grund af utilsigtet start.

***BEMÆRKNING:* Anvend aldrig benzin, rensebenzin, fortynder, alkohol og lignende. Det kan medføre misfarvning, deformering eller revner.**

For at opretholde produktets SIKKERHED og PÅLIDELIGHED må reparation, vedligeholdelse eller justering kun udføres af et autoriseret Makita servicecenter eller fabriksservicecenter med anvendelse af Makita reservedele.

Rengøring af maskinen

Rengør maskinen ved at aftørre støv, snavs eller afskåret græs med en tør klud eller en klud, der er dyppet i sæbevand og vredet. For at undgå overophedning af maskinen skal du sørge for at fjerne afskåret græs eller affald, som sidder fast på maskinens udluftning.

Batteriskærm

⚠*ADVARSEL:* Undlad at fjerne batteriskærmen. Undlad at bruge maskinen, hvis batteriskærmen er fjernet eller beskadiget. Direkte slag mod akkuen kan medføre fejl i batteriet og forårsage personskade og/eller brand. Kontakt dit autoriserede servicecenter for reparation, hvis batteriskærmen er deformeret eller beskadiget.

► **Fig.20: 1.** Batteriskærm

FEJLFINDING

Udfør selv en inspektion, inden De anmoder om reparation. Hvis De opdager et problem, som ikke er forklaret i brugsanvisningen, må De ikke forsøge at adskille maskinen. Rådfør Dem i stedet med et autoriseret Makita Servicecenter, og brug altid originale Makita udskiftningsdele til reparationer.

Unormal tilstand	Sandsynlig årsag (fejl)	Afhjælpning
Motoren kører ikke.	Akkuen er ikke indsat.	Indsæt akkuen.
	Problem med batteriet (for lav spænding)	Genoplad batteriet. Udskift batteriet, hvis genopladning ikke er effektiv.
	Drevsystemet fungerer ikke korrekt.	Kontakt det lokale autoriserede servicecenter for reparation.
Motoren holder op med at køre efter kort tids brug.	Rotationen er baglæns.	Skift rotationsretningen ved hjælp af omløbsvælgeren.
	Batteriets opladningsniveau er for lavt.	Genoplad batteriet. Udskift batteriet, hvis genopladning ikke er effektiv.
	Overophedning.	Hold op med at bruge maskinen, så den kan køle ned.

Unormal tilstand	Sandsynlig årsag (fejl)	Afhjælpning
Den når ikke det maksimale omdrejningstal.	Batteriet er indsat forkert.	Indsæt akkuen som beskrevet i denne brugervejledning.
	Batteriladningen falder.	Genoplad batteriet. Udskift batteriet, hvis genopladning ikke er effektiv.
	Drevsystemet fungerer ikke korrekt.	Kontakt det lokale autoriserede servicecenter for reparation.

EKSTRAUDSTYR

⚠***FORSIGTIG:*** **Dette tilbehør eller ekstraudstyr anbefales til brug med din Makita-maskine, der er angivet i denne brugsanvisning.** Brugen af andet tilbehør eller ekstraudstyr kan udgøre en risiko for personskade. Brug kun tilbehør eller ekstraudstyr til det angivne formål.

Hvis De behøver hjælp ved valg af tilbehør eller ønsker yderligere informationer, bedes De kontakte Deres lokale Makita servicecenter.
Se i afsnittet “Godkendt tilbehør” vedrørende de relevante modeller for denne maskine.

- Tilbehør til buskrydder
- Tilbehør til trådtrimmer
- Tilbehør til roterende saks
- Tilbehør til græstrimmer
- Tilbehør til hækkeklipper
- Tilbehør til buskrydder
- Tilbehør til stangsav
- Tilbehør til kultivator
- Tilbehør til kantskærer
- Tilbehør til kaffehøster
- Tilbehør til skaftforlænger
- Tilbehør til motorbørste
- Tilbehør til motorfejemaskine
- Blæsertilbehør
- Pumpetilbehør
- Ukrudtstilbehør
- Sneslyngetilbehør
- Original Makita-akku og oplader

BEMÆRK: Nogle ting på denne liste kan være inkluderet i værktøjspakken som standardtilbehør. Det kan være forskellige fra land til land.

SPECIFIKĀCIJAS

Modelis:		UX01G
Ātrums bez slodzes (bez papildierīces)	Mazs	0–5 700 min^{-1}
	Vidējs	0–8 200 min^{-1}
	Liels	0–9 700 min^{-1}
Kopējais garums (bez akumulatora kasetnes)		1 001 mm
Nominālais spriegums		Līdzstrāva 36 V–40 V maks.
Neto svars	*1	3,5 kg
	*2	5,3–12,5 kg
Aizsardzības pakāpe		IPX4

- Nepārtrauktās izpētes un izstrādes programmas dēļ šeit uzrādītās specifikācijas var tikt mainītas bez brīdinājuma.
- Atkarībā no valsts specifikācijas var atšķirties.

*1: Svars bez piederumiem un akumulatora kasetnes(-ēm)
*2: Neto svara vērtība ietver vieglāko un smagāko normāli un droši lietojamo agregāta(-u) kombināciju un akumulatora kasetni(-es), kas norādītas lietošanas instrukcijā.

Piemērotā akumulatora kasetne un lādētājs

Simboli: ◎ Ieteicams, ○ Pieejams

Veids	Akumulatora kasetne						
	BL4020	BL4025	BL4040	BL4040F	BL4050F	BL4080F	BL4080H
Krūmgrieža papildierīce	○	○	◎	◎	◎	◎	◎
Zāles griezēja papildierīce	○	○	◎	◎	◎	◎	◎
Rotējošo šķēru papildierīce	○	○	◎	◎	◎	◎	◎
Zāles apgriezējmašīnas papildierīce	○	○	◎	◎	◎	◎	◎
Dzīvžoga apgriezēja papildierīce	○	◎	◎	◎	◎	◎	◎
Krūmu un zāles apgriezēja papildierīce	○	◎	◎	◎	◎	◎	◎
Kāta zāģa papildierīce	○	○	◎	◎	◎	◎	◎
Kultivatora papildierīce	○	○	◎	◎	◎	◎	◎
Malu griezēja papildierīce	○	◎	◎	◎	◎	◎	◎
Kafijas pupiņu savākšanas papildierīce	○	○	◎	◎	◎	◎	◎
Mehanizētā sukas papildierīce	○	○	◎	◎	◎	◎	◎
Mehanizētā slaucīšanas papildierīce	○	○	◎	◎	◎	◎	◎
Pūtēja papildierīce	○	○	◎	◎	◎	◎	◎
Sūkņa agregāts	○	○	◎	◎	◎	◎	◎
Ravēšanas uzgalis	○	○	◎	◎	◎	◎	◎
Sniega frēzes uzgalis	○	○	◎	◎	◎	◎	◎

Lādētājs	DC40RA / DC40RB / DC40RC / DC40WA / BCC01 / BCC02

- Daži no iepriekš norādītajiem lādētājiem un akumulatora kasetnēm var nebūt pieejami atkarībā no jūsu mītnes reģiona.

BRĪDINĀJUMS: **Izmantojiet vienīgi iepriekš norādītās akumulatora kasetnes un lādētājus.** Cita tipa akumulatora kasetņu un lādētāju izmantošana var radīt traumu un/vai aizdegšanās risku.

Ieteicamais ar vadu savienojamais barošanas avots

Pārnēsājams barošanas bloks	PDC01 / PDC1200 / PDC1500

- Iepriekš norādītais(-ie) ar vadu savienojamais(-ie) barošanas avots(-i) var nebūt pieejams(-i) atkarībā no jūsu mītnes reģiona.
- Pirms izmantojat ar vadu savienojamo barošanas avotu, izlasiet instrukcijas un uz tā redzamos brīdinājumus.

Ātrums bez slodzes ar papildierīci

Modelis		Griešanās ātrums		
		Mazs	Vidējs	Liels
BR400MP		0–130 min^{-1}	0–190 min^{-1}	0–230 min^{-1}
EE400MP		0–2 800 min^{-1}	0–4 000 min^{-1}	0–4 700 min^{-1}
EJ400MP		0–1 600 min^{-1}	0–2 300 min^{-1}	0–2 800 min^{-1}
EM404MP / EM406MP		0–3 500 min^{-1}	0–5 000 min^{-1}	0–6 000 min^{-1}
EM407MP	Augšējais asmens	0–220 min^{-1}	0–310 min^{-1}	0–370 min^{-1}
	Apakšējais asmens	0–470 min^{-1}	0–670 min^{-1}	0–790 min^{-1}
EM408MP / EM409MP		0–4 200 min^{-1}	0–6 000 min^{-1}	0–7 100 min^{-1}
EN401MP / EN402MP / EN410MP / EN420MP / EN422MP / EN424MP / EN425MP (Gājienu skaits minūtē)		0–2 400 min^{-1}	0–3 400 min^{-1}	0–4 000 min^{-1}
EY403MP (ķēdes ātrums)		0–11 m/s	0–16 m/s	0–19 m/s
KR400MP		0–160 min^{-1}	0–230 min^{-1}	0–280 min^{-1}
KR401MP		0–130 min^{-1}	0–190 min^{-1}	0–230 min^{-1}
PF400MP		0–5 600 min^{-1}	0–8 100 min^{-1}	0–9 500 min^{-1}
SN400MP		0–1 080 min^{-1}	0–1 560 min^{-1}	0–1 860 min^{-1}
SW400MP		0–130 min^{-1}	0–190 min^{-1}	0–230 min^{-1}
UB402MP		0–5 700 min^{-1}	0–8 100 min^{-1}	0–9 600 min^{-1}
UB403MP		0–5 700 min^{-1}	0–8 100 min^{-1}	0–9 500 min^{-1}
WA400MP		0–570 min^{-1}	0–815 min^{-1}	0–970 min^{-1}

Apstiprinātās papildierīces

Veids	Modelis
Mehanizētā sukas papildierīce	BR400MP
Malu griezēja papildierīce	EE400MP
Kafijas pupiņu savākšanas papildierīce	EJ400MP
Krūmgrieža papildierīce	EM404MP
Zāles griezēja papildierīce	EM406MP
Rotējošo šķēru papildierīce	EM407MP
Zāles apgriezējmašīnas papildierīce	EM408MP / EM409MP
Dzīvžoga griezēja papildierīce	EN401MP / EN402MP / EN410MP
Krūmu un zāles apgriezēja papildierīce	EN420MP / EN422MP / EN424MP / EN425MP
Kāta zāģa papildierīce	EY403MP
Kultivatora papildierīce	KR400MP / KR401MP
Kāta pagarinājuma papildierīce	LE400MP
Sūkņa agregāts	PF400MP
Sniega frēzes uzgalis	SN400MP
Mehanizētā slaucīšanas papildierīce	SW400MP
Pūtēja piederums	UB402MP / UB403MP

Veids	Modelis
Ravēšanas uzgalis	WA400MP

Simboli

Tālāk ir attēloti simboli, kas var attiekties uz darbarīka lietošanu. Pirms darbarīka izmantošanas pārliecinieties, vai pareizi izprotat to nozīmi.



Izlasiet lietošanas rokasgrāmatu.



Esiet īpaši rūpīgs un uzmanīgs.



Neatstājiet lietū.



Brīdinājums: pirms veicat apkopi, atvienojiet akumulatoru.



Ni-MH
Li-ion

Tikai ES valstīm
Tā kā šajā aprīkojumā ir bīstamas sastāvdaļas, elektrisko un elektronisko iekārtu, akumulatoru un bateriju atkritumi var negatīvi ietekmēt apkārtējo vidi un cilvēka veselību.
Elektroierīces, elektroniskās ierīces un akumulatorus nedrīkst izmest kopā ar mājsaimniecības atkritumiem!
Saskaņā ar Eiropas direktīvu par elektrisko un elektronisko iekārtu atkritumiem, akumulatoriem un baterijām, kā arī akumulatoru un bateriju atkritumiem un šīs direktīvas pielāgošanu valsts tiesību aktiem elektrisko un elektronisko iekārtu, bateriju un akumulatoru atkritumi ir jāglabā atsevišķi un jānogādā uz sadzīves atkritumu dalītās savākšanas vietu, ievērojot attiecīgos vides aizsardzības noteikumus.
Par to liecina uz iekārtas redzams simbols ar pārsvītrotu atkritumu konteineru uz riteņiem.



Garantētais skaņas jaudas līmenis saskaņā ar ES Direktīvu par troksni ārpus telpām.



Skaņas jaudas līmenis saskaņā ar Austrālijas NSW trokšņu kontroles noteikumiem

Paredzētā lietošana

Šo bezvada daudzfunkciju instrumentgalvu ir paredzēts izmantot kopā ar apstiprinātām papildierīcēm, kas norādītas šīs rokasgrāmatas sadaļā "TEHNISKIE DATI". Nekad neizmantojiet ierīci citiem mērķiem.

BRĪDINĀJUMS: **Pirms lietošanas izlasiet papildierīces rokasgrāmatu, kā arī šo rokasgrāmatu.** Neievērojot brīdinājumus un norādījumus, var radīt smagas traumas.

Trokšņa līmenis

Tabulā parādīts tipiskais A svērtais trokšņa līmenis, kas noteikts atbilstoši piemērojamajam standartam.

Papildierīce		Skaņas spiediena līmenis		Garantētais skaņas jaudas līmenis	Izmērītais skaņas jaudas līmenis		Piemērojamie standarti
		L_{pA} (dB(A))	Nenoteiktība (K) (dB(A))	L_{WA} (dB(A))	L_{WA} (dB(A))	Nenoteiktība (K) (dB(A))	
BR400MP		80,2	1,0	-	88,9	0,8	EN60335-2-72
EE400MP		76,1	1,7	-	88,2	2,3	ISO11789 / 2000/14/EC
EJ400MP		82,9	0,6	-	94,4	1,5	ISO22868(ISO11806-1)
EJ400MP + LE400MP		79,7	1,4	-	94,0	0,7	ISO22868(ISO11806-1)
EM404MP (kā krūmgriezis)		79,1	1,9	-	-	-	EN62841-4-4
EM404MP (kā zāles apgriezējmašīna)	Neilona griezējgalva	81,2	2,4	-	94,2	2,3	EN62841-4-4
	Plastmasas asmens	79,5	1,9	-	-	-	EN62841-4-4
EM406MP	Neilona griezējgalva	83,1	2,0	-	94,8	2,8	EN62841-4-4
	Plastmasas asmens	80,6	1,9	-	90,3	2,2	EN62841-4-4
EM407MP		82,8	2,7	-	95,4	2,7	EN62841-4-4

Papildierīce		Skaņas spiediena līmenis		Garantētais skaņas jaudas līmenis	Izmērītais skaņas jaudas līmenis		Piemērojamie standarti
		L_{pA} (dB(A))	Nenoteiktība (K) (dB(A))	L_{WA} (dB(A))	L_{WA} (dB(A))	Nenoteiktība (K) (dB(A))	
EM408MP	Metāla asmens	80,9	2,0	-	93,1	1,9	EN62841-4-4
	Neilona griezējgalva	80,1	2,0	-	91,2	1,9	EN62841-4-4
	Plastmasas asmens	81,3	1,9	-	91,7	1,9	EN62841-4-4
EM409MP	Neilona griezējgalva	81,5	2,1	-	92,0	1,9	EN62841-4-4
	Plastmasas asmens	82,0	1,9	-	92,0	1,9	EN62841-4-4
EN401MP		85	3	96	95	1,1	EN62841-4-2
EN401MP + LE400MP		82	3	98	96	1,4	EN62841-4-2
EN402MP		83	3	95	92	2,3	EN62841-4-2
EN402MP + LE400MP		79	3	96	94	1,8	EN62841-4-2
EN410MP		81	3	93	91	2,0	EN62841-4-2
EN410MP + LE400MP		80	3	93	91	1,7	EN62841-4-2
EN420MP		84	3	94	94	0,4	EN62841-4-2
EN422MP		81	3	94	92	1,9	EN62841-4-2
EN424MP		80	3	-	88	3	EN62841-1
EN425MP		78	3	-	88	3	EN62841-1
EY403MP		95	3	-	103	3	EN 62841-1 / EN ISO 11680-1
EY403MP+LE400MP		95	3	-	103	3	EN 62841-1 / EN ISO 11680-1
KR400MP		77,8	0,7	-	86,6	1,2	EN709
KR401MP		77,7	0,3	-	86,7	2,0	EN709
PF400MP		75	2,5	-	90	2,5	ISO20361
SN400MP		81	3	-	91	1,9	ISO11201 / ISO3744(ISO8437-4)
SW400MP		80,3	0,2	-	88,3	0,6	EN60335-2-72
UB402MP		88,5	3	96	-	-	EN62841-4-6
UB403MP		-	-	100	98,4	2,1	2000/14/EC + 2024/1208/EU
		99,5	3	103	-	-	EN62841-4-6
WA400MP		77	3	-	89	3	ISO22868(ISO11806-1)

- Pat ja norādītais skaņas spiediena līmenis ir 80 dB (A) vai mazāks, lietojot darbarīku, līmenis var pārsniegt 80 dB (A). Lietojiet ausu aizsargus.

PIEZĪME: Paziņotā trokšņa emisijas vērtība noteikta atbilstoši standarta pārbaudes metodei, un to var izmantot, lai salīdzinātu vienu darbarīku ar citu.

PIEZĪME: Paziņoto trokšņa emisijas vērtību arī var izmantot iedarbības sākotnējā novērtējumā.

⚠*BRĪDINĀJUMS:* Lietojiet ausu aizsargus.

⚠*BRĪDINĀJUMS:* Lietojot elektrisko darbarīku darba apstākļos, trokšņa emisija var atšķirties no paziņotās kopējās vērtības / paziņotajām kopējām vērtībām atkarībā no darbarīka izmantošanas veida.

⚠*BRĪDINĀJUMS:* Lai aizsargātu lietotāju, nosakiet drošības pasākumus, kas pamatoti ar iedarbību reālos darba apstākļos (ņemot vērā visus ekspluatācijas cikla posmus, piemēram, laiku, kamēr darbarīks ir izslēgts un kad darbojas tukšgaitā, kā arī palaides laiku).

Vibrācija

Tālāk tabulā norādītā nepārtrauktās vibrācijas kopējā vērtība (trīs asu vektoru summa) ir noteikta saskaņā ar piemērojamo standartu.

Papildierīce	Kreisais rokturis (priekšējais rokturis)		Labais rokturis (aizmugurējais rokturis)		Piemērojamie standarti
	ah (m/s^2)	Nenoteiktība K (m/s^2)	ah (m/s^2)	Nenoteiktība K (m/s^2)	
EE400MP	2,0	1,5	1,2	1,5	ISO11789
EJ400MP	3,5	1,5	3,9	1,5	ISO22867(ISO11806-1)
EJ400MP + LE400MP	4,8	1,5	2,6	1,5	ISO22867(ISO11806-1)
WA400MP	2,8	1,5	2,3	1,5	ISO22867(ISO11806-1)

Papildierīce		Ah (m/s^2)	Nenoteiktība K (m/s^2)	Piemērojamie standarti
BR400MP		1,6	1,5	EN60335-2-72
EM404MP (kā krūmgriezis)		2,9	1,5	EN62841-4-4
EM404MP (kā zāles apgriezējmašīna)	Neilona griezējgalva	2,7	1,5	EN62841-4-4
	Plastmasas asmens	2,0	1,5	EN62841-4-4
EM406MP	Neilona griezējgalva	2,5	1,5	EN62841-4-4
	Plastmasas asmens	2,1	1,5	EN62841-4-4
EM407MP		2,1	1,5	EN62841-4-4
EM408MP	Metāla asmens	2,5	1,5	EN62841-4-4
	Neilona griezējgalva	3,1	1,5	EN62841-4-4
	Plastmasas asmens	2,1	1,5	EN62841-4-4
EM409MP	Neilona griezējgalva	3,2	1,5	EN62841-4-4
	Plastmasas asmens	1,1	1,5	EN62841-4-4
EN401MP		3,4	1,5	EN62841-4-2
EN401MP + LE400MP		5,4	1,5	EN62841-4-2
EN402MP		2,5	1,5	EN62841-4-2
EN402MP + LE400MP		5,0	1,5	EN62841-4-2
EN410MP		6,7	1,5	EN62841-4-2
EN410MP + LE400MP		4,4	1,5	EN62841-4-2
EN420MP		2,9	1,5	EN62841-4-2
EN422MP		2,5	1,5	EN62841-4-2
EN424MP		2,1	1,5	EN62841-1
EN425MP		1,9	1,5	EN62841-1
EY403MP		2,9	1,5	EN 62841-1 / EN ISO 11680-1
EY403MP+LE400MP		2,9	1,5	EN 62841-1 / EN ISO 11680-1
KR400MP		0,8	1,5	EN709
KR401MP		0,7	1,5	EN709
PF400MP		1,1	1,5	ISO22867
SN400MP		2,2	1,5	ISO8437-4
SW400MP		2,5	1,5	EN60335-2-72
UB402MP		2,1	1,5	EN62841-4-6
UB403MP		2,3	1,5	EN62841-4-6

PIEZĪME: Paziņotā kopējā vibrācijas vērtība noteikta atbilstoši standarta pārbaudes metodei, un to var izmantot, lai salīdzinātu vienu darbarīku ar citu.

PIEZĪME: Paziņoto kopējo vibrācijas vērtību arī var izmantot iedarbības sākotnējā novērtējumā.

BRĪDINĀJUMS: **Lietojot elektrisko darbarīku darba apstākļos, vibrācijas emisija var atšķirties no paziņotās kopējās vērtības / paziņotajām kopējām vērtībām atkarībā no darbarīka izmantošanas veida.**

BRĪDINĀJUMS: **Lai aizsargātu lietotāju, nosakiet drošības pasākumus, kas pamatoti ar iedarbību reālos darba apstākļos (ņemot vērā visus ekspluatācijas cikla posmus, piemēram, laiku, kamēr darbarīks ir izslēgts un kad darbojas tukšgaitā, kā arī palaides laiku).**

Tabulā tālāk parādītas paātrinājuma maksimālās amplitūdas vidējās vērtības no atkārtotām trieciena vibrācijām, p_F, ar

atbilstošo mērījumu nenoteiktību (K), kas noteikta saskaņā ar piemērojamo standartu.

Papildierīce		p_F (m/s^2)	Nenoteiktība K (m/s^2)	Piemērojamie standarti
BR400MP		31	5	EN60335-2-72
EE400MP		25	3	ISO11789
EJ400MP		119	8	ISO22867(ISO11806-1)
EJ400MP + LE400MP		110	21	ISO22867(ISO11806-1)
EM404MP (kā krūmgriezis)		61	2	EN62841-4-4
EM404MP (kā zāles apgriezējmašīna)	Neilona griezējgalva	97	10	EN62841-4-4
	Plastmasas asmens	50	5	EN62841-4-4
EM406MP	Neilona griezējgalva	87	6	EN62841-4-4
	Plastmasas asmens	72	5	EN62841-4-4
EM407MP		42	3	EN62841-4-4
EM408MP	Metāla asmens	48	3	EN62841-4-4
	Neilona griezējgalva	53	15	EN62841-4-4
	Plastmasas asmens	46	3	EN62841-4-4
EM409MP	Neilona griezējgalva	44	3	EN62841-4-4
	Plastmasas asmens	36	4	EN62841-4-4
EN401MP		113	3	EN62841-4-2
EN401MP + LE400MP		84	4	EN62841-4-2
EN402MP		73	4	EN62841-4-2
EN402MP + LE400MP		70	2	EN62841-4-2
EN410MP		87	13	EN62841-4-2
EN410MP + LE400MP		83	8	EN62841-4-2
EN420MP		78	2	EN62841-4-2
EN422MP		57	6	EN62841-4-2
EN424MP		42	6	EN62841-1
EN425MP		79	5	EN62841-1
EY403MP		244	12	EN 62841-1 / EN ISO 11680-1
EY403MP+LE400MP		244	12	EN 62841-1 / EN ISO 11680-1
KR400MP		31	3	EN709
KR401MP		26	11	EN709
PF400MP		31	5	ISO22867
SN400MP		35	10	ISO8437-4
SW400MP		36	8	EN60335-2-72
UB402MP		70	13	EN62841-4-6
UB403MP		46	13	EN62841-4-6
WA400MP		33	5	ISO22867(ISO11806-1)

PIEZĪME: Šīs paziņotās vērtības nedrīkst izmantot, lai noteiktu vibrācijas iedarbību uz rokām un plaukstām.

Atbilstības deklarācijas

Tikai Eiropas valstīm

ES/AK Atbilstības deklarācijai var piekļūt tālāk norādītajā URL.

https://support.makita.biz/doc/doc_index.html

DROŠĪBAS BRĪDINĀJUMI

Vispārīgi elektrisko darbarīku drošības brīdinājumi

⚠BRĪDINĀJUMS **Izlasiet visus drošības brīdinājumus, norādījumus un tehniskos datus un izpētiet ilustrācijas, kas iekļautas šā elektriskā darbarīka komplektā.** Neievērojot visus tālāk minētos noteikumus, iespējams elektriskās strāvas trieciena, aizdegšanās un/vai smagu traumu risks.

Glabājiet visus brīdinājumus un norādījums, lai varētu tajos ieskatīties turpmāk.

Termins „elektrisks darbarīks" brīdinājumos attiecas uz tādu elektrisko darbarīku, ko darbina ar elektrību (ar vadu), vai tādu, ko darbina ar akumulatoru (bez vada).

Svarīgi drošības norādījumi par akumulatora kasetni

1. **Pirms akumulatora lietošanas izlasiet visus norādījumus un brīdinājumus, kuri attiecas uz (1) akumulatora lādētāju, (2) akumulatoru un (3) ierīci, kurā tiek izmantots akumulators.**
2. **Akumulatora kasetni nedrīkst ne pārveidot, ne izjaukt.** Citādi var tikt izraisīta aizdegšanās, pārmērīgs karstums vai sprādziens.
3. **Ja akumulatora darbības laiks kļuva ievērojami īsāks, nekavējoties pārtrauciet to izmantot. Citādi, tas var izraisīt pārkarsējumu, uzliesmojumu vai pat sprādzienu.**
4. **Ja elektrolīts nonāk acīs, izskalojiet tās ar tīru ūdens un nekavējoties griezieties pie ārsta. Tas var izraisīt redzes zaudēšanu.**
5. **Neradiet īssavienojumu akumulatora kasetnē:**
   (1) **Nepieskarieties spailēm ar elektrību vadošiem materiāliem.**
   (2) **Neuzglabājiet akumulatoru kasetni kopā ar citiem metāla priekšmetiem, tādiem kā naglas, monētas u. c.**
   (3) **Nepakļaujiet akumulatora kasetni ūdens vai lietus iedarbībai.**
   Akumulatora īssavienojums var radīt spēcīgu strāvas plūsmu, pārkaršanu, uzliesmojumu un pat sabojāt akumulatoru.
6. **Neglabājiet un neizmantojiet darbarīku un akumulatora kasetni vietās, kur temperatūra var sasniegt vai pārsniegt 50 °C (122 °F).**
7. **Nededziniet akumulatora kasetni, pat ja tā ir stipri bojāta vai pilnībā nolietota. Akumulatora kasetne ugunī var eksplodēt.**
8. **Akumulatora kasetni nedrīkst naglot, griezt, saspiest, mest vai nomest, kā arī pa to nedrīkst sist ar cietu priekšmetu.** Šādas darbības var izraisīt aizdegšanos, pārmērīgu karstumu vai sprādzienu.
9. **Neizmantojiet bojātu akumulatoru.**
10. **Uz izmantotajiem litija jonu akumulatoriem attiecas likumdošanas prasības par bīstamiem izstrādājumiem.**
    Komerciālā transportēšanā, ko veic, piemēram, trešās puses, transporta uzņēmumi, jāievēro uz iesaiņojuma un marķējuma norādītās īpašās prasības.
    Lai izstrādājumu sagatavotu nosūtīšanai, jāsazinās ar bīstamo materiālu speciālistu. Ievērojiet arī citus attiecināmos valsts normatīvus.
    Vaļējus kontaktus nosedziet ar līmlenti vai citādi pārklājiet, bet akumulatoru iesaiņojiet tā, lai sainī tas nevarētu izkustēties.
11. **Lai utilizētu akumulatora kasetni, izņemiet to no darbarīka un likvidējiet drošā vietā. Ievērojiet vietējos noteikumus par akumulatora likvidēšanu.**
12. **Izmantojiet šos akumulatorus tikai ar izstrādājumiem, kurus norādījis Makita.** Ievietojot šos akumulatorus nesaderīgos izstrādājumos, var rasties ugunsgrēks, pārmērīgs karstums, tie var uzsprāgt vai no tiem var iztecēt elektrolīts.
13. **Ja darbarīks netiks lietots ilgu laiku, no tā jāizņem akumulators.**
14. **Lietošanas laikā vai pēc tās akumulatora kasetne var uzkrāt siltumu, kas var izraisīt apdegumus vai zemas temperatūras apdegumus. Ar karstu akumulatora kasetni apejieties rūpīgi.**
15. **Nepieskarieties darbarīka izvadam uzreiz pēc lietošanas, jo tas var būt sakarsis un izraisīt apdegumus.**
16. **Neļaujiet akumulatora kasetnes spailēs, atverēs un rievās uzkrāties skaidām, putekļiem vai netīrumiem.** Tas var izraisīt sasilšanu, aizdegšanos, sprādzienu un instrumenta vai akumulatora kasetnes nepareizu darbību, un lietotājs var gūt apdegumus vai ievainojumus.
17. **Neizmantojiet akumulatora kasetni augstsprieguma līniju tuvumā, izņemot gadījumus, kad darbarīks ir piemērots lietošanai augstsprieguma līniju tuvumā.** Citādi darbarīks vai akumulatora kasetne var sākt darboties nepareizi vai tikt sabojāti.
18. **Glabājiet akumulatoru bērniem nepieejamā vietā.**

SAGLABĀJIET ŠOS NORĀDĪJUMUS.

⚠UZMANĪBU: **Lietojiet tikai oriģinālos Makita akumulatorus.** Ja lietojat neoriģinālus Makita akumulatorus vai pārveidotus akumulatorus, tie var uzsprāgt un izraisīt aizdegšanos, traumas un materiālos zaudējumus. Tiks anulēta arī Makita darbarīka un lādētāja garantija.

IEVĒRĪBAI: Makita neuzņemas atbildību par jebkādu negadījumu, kas radies no tādu akumulatoru izmantošanas, kas nav oriģinālie Makita akumulatori, vai arī no pārveidotu akumulatoru izmantošanas. Oriģinālie Makita akumulatori ir rūpīgi izvērtēti attiecībā uz to saderību ar Makita darbarīkiem un lādētājiem saskaņā ar piemērojamiem normatīvajiem aktiem un drošības standartiem.

Ieteikumi akumulatora kalpošanas laika pagarināšanai

1. **Uzlādējiet akumulatora kasetni, pirms tā ir pilnībā izlādējusies. Vienmēr, kad ievērojat, ka darbarīka darba jauda zudusi, apturiet darbarīku un uzlādējiet akumulatora kasetni.**
2. **Nekad neuzlādējiet pilnībā uzlādētu akumulatora kasetni. Pārmērīga uzlāde saīsina akumulatora kalpošanas laiku.**
3. **Uzlādējiet akumulatora kasetni istabas temperatūrā 10 °C - 40 °C. Karstai akumulatora kasetnei pirms uzlādes ļaujiet atdzist.**
4. **Kad akumulatora kasetne netiek izmantota, izņemiet to no darbarīka vai lādētāja.**

5. **Uzlādējiet litija jonu akumulatora kasetni, ja to ilgstoši nelietosit (vairāk nekā sešus mēnešus).**

DETAĻU APRAKSTS

► **Att.1**

1	Akumulatora kasetne	2	Atbloķēšanas svira	3	Cilpa	4	Rokturis
5	Atlaišanas poga	6	Barjera	7	Slēdža mēlīte	8	Ātruma indikators
9	Galvenā ieslēgšanas poga	10	Brīdinājuma lampiņa	11	Virzienmaiņas poga	12	Plecu siksna

FUNKCIJU APRAKSTS

⚠***BRĪDINĀJUMS:*** **Pirms darbarīka regulēšanas vai tā darbības pārbaudes vienmēr pārliecinieties, ka darbarīks ir izslēgts un akumulatora kasetne ir izņemta.** Ja darbarīku neizslēdz un neizņem akumulatora kasetni, tad nejaušas ieslēgšanas gadījumā kādu var smagi traumēt.

Akumulatora kasetnes uzstādīšana un izņemšana

⚠***UZMANĪBU:*** **Vienmēr pirms akumulatora kasetnes uzstādīšanas vai noņemšanas izslēdziet darbarīku.**

⚠***UZMANĪBU:*** **Uzstādot vai izņemot akumulatora kasetni, darbarīku un akumulatora kasetni turiet cieši.** Ja darbarīku un akumulatora kasetni netur cieši, tie var izkrist no rokām un radīt bojājumus darbarīkam un akumulatora kasetnei, kā arī izraisīt ievainojumus.

Lai uzstādītu akumulatora kasetni, salāgojiet akumulatora kasetnes mēlīti ar rievu ietvarā un iebīdiet to vietā. Ievietojiet to līdz galam, līdz tā ar klikšķi nofiksējas. Ja redzams attēlā parādītais sarkanas krāsas indikators, tas nozīmē, ka tas nav pilnīgi nofiksēts.

Lai izņemtu akumulatora kasetni, izvelciet to no darbarīka, pārbīdot kasetnes priekšpusē esošo pogu.

► **Att.2:** **1.** Sarkanas krāsas indikators **2.** Poga **3.** Akumulatora kasetne

⚠***UZMANĪBU:*** **Vienmēr ievietojiet akumulatora kasetni tā, lai sarkanais indikators nebūtu redzams.** Pretējā gadījumā tā var nejauši izkrist no darbarīka un izraisīt jums vai apkārtējiem traumas.

⚠***UZMANĪBU:*** **Neievietojiet akumulatora kasetni ar spēku.** Ja kasetne neslīd ietvarā viegli, tā nav pareizi ielikta.

Darbarīka/akumulatora aizsardzības sistēma

Darbarīks ir aprīkots ar darbarīka/akumulatora aizsardzības sistēmu. Šī sistēma automātiski izslēdz motora barošanu, lai pagarinātu darbarīka un akumulatora darbmūžu. Darbarīks lietošanas laikā automātiski pārstās darboties, ja to pakļaus kādam no tālāk minētajiem apstākļiem.

► **Att.3:** **1.** Brīdinājuma lampiņa

Brīdinājuma lampiņa			Statuss
Krāsa	Deg	Mirgo	
Zaļa	◑		Pārslodze
Sarkana	● (darbarīks) / ◑ (akumulators)		Pārkaršana
Sarkana	◑		Pārmērīga izlāde

Aizsardzība pret pārslodzi

Ja darba laikā ar darbarīku vai akumulatoru atgadās kāda no tālāk minētajām situācijām, darbarīks automātiski pārstāj darboties, un brīdinājuma lampiņa sāk mirgot zaļā krāsā.

— Sapinušās nezāles vai citi priekšmeti rada darbarīka pārslodzi.
— Griešanas instruments ir nobloķēts vai radies atsitiens.
— Tiek nospiesta galvenā ieslēgšanas poga, kamēr ir nospiesta slēdža mēlīte.

Šādā gadījumā atlaidiet slēdža mēlīti un vajadzības gadījumā iztīriet ieķērušās nezāles vai netīrumus. Pēc tam vēlreiz nospiediet slēdža mēlīti, lai atsāktu darbu.

⚠***UZMANĪBU:*** **Ja ap darbarīku aptinušās nezāles vai vēlaties atbrīvot nobloķētu griešanas instrumentu, vispirms noteikti izslēdziet darbarīku.**

Aizsardzība pret darbarīka vai akumulatora pārkaršanu

Kad darbarīks vai akumulatora kasetne ir pārkarsusi, darbarīks automātiski pārstāj darboties. Kad darbarīks ir pārkarsis, brīdinājuma lampiņa iedegas sarkanā krāsā. Kad akumulatora kasetne ir pārkarsusi, brīdinājuma lampiņa mirgo sarkanā krāsā. Ļaujiet darbarīkam un/vai akumulatoram atdzist pirms atkārtotas darbarīka ieslēgšanas.

Aizsardzība pret akumulatora pārmērīgu izlādi

Ja akumulatora uzlādes līmenis ir zems, darbarīks automātiski pārstāj darboties un brīdinājuma lampiņa mirgo sarkanā krāsā.
Ja darbarīks nedarbojas, pat ieslēdzot slēdžus, izņemiet akumulatora kasetni un uzlādējiet to.

Atlikušās akumulatora jaudas indikators

Nospiediet akumulatora kasetnes pārbaudes pogu, lai pārbaudītu akumulatora atlikušo uzlādes līmeni. Indikatori iedegsies uz dažām sekundēm.
► **Att.4: 1.** Indikatora lampas **2.** Pārbaudes poga

Indikatora lampas			Atlikusī jauda
Iededzies	Izslēgts	Mirgo	
■	■	■	No 75% līdz 100%
■	■	□	No 50% līdz 75%
■	□	□	No 25% līdz 50%
■	□	□	No 0% līdz 25%
◪	□	□	Uzlādējiet akumulatoru.
■ ↑ □	■ ↓ □	□ ■	Iespējama akumulatora kļūme.

PIEZĪME: Reālā jauda var nedaudz atšķirties no norādītās atkarībā no lietošanas apstākļiem un apkārtējās temperatūras.

PIEZĪME: Akumulatora aizsardzības sistēmas darbības laikā mirgo pirmais (kreisais malējais) indikators.

Galvenais elektropadeves slēdzis

⚠*BRĪDINĀJUMS:* Nelietojot darbarīku, vienmēr izslēdziet galveno ieslēgšanas slēdzi.

Nospiediet galveno ieslēgšanas pogu, lai ieslēgtu darbarīku. Lai darbarīku izslēgtu, turiet nospiestu galveno ieslēgšanas pogu, līdz izdziest ātruma indikatori.
► **Att.5: 1.** Galvenā ieslēgšanas poga

PIEZĪME: Nospiežot slēdža mēlīti darbam nepiemērotos apstākļos, sāk mirgot brīdinājuma lampiņa. Ja ieslēdzat galveno ieslēgšanas slēdzi, kad vienlaikus lejup ir nospiesta bloķēšanas svira un slēdža mēlīte, sāk mirgot brīdinājuma lampiņa.

PIEZĪME: Lai novērstu nejaušu iedarbināšanu, ja slēdža mēlīte netiek nospiesta 5 minūšu laikā pēc galvenā barošanas slēdža ieslēgšanas, indikatora lampiņa nodziest un galvenais barošanas slēdzis automātiski izslēdzas.

Slēdža darbība

⚠*BRĪDINĀJUMS:* Jūsu drošības labad šim darbarīkam ir atbloķēšanas svira, kas novērš darbarīka nejaušu iedarbināšanu. NEKAD nelietojiet darbarīku, ja tas darbojas, vienkārši pavelkot slēdža mēlīti, nenospiežot atbloķēšanas sviru. PIRMS turpmākas lietošanas nododiet darbarīku mūsu pilnvarotajā apkopes centrā, lai veiktu pienācīgu remontu.

⚠*BRĪDINĀJUMS:* NEKAD nenostipriniet atbloķēšanas sviru nospiestā stāvoklī un nemainiet tās paredzēto nolūku vai funkciju.

⚠*UZMANĪBU:* Pirms akumulatora kasetnes uzstādīšanas darbarīkā vienmēr pārbaudiet, vai slēdža mēlīte darbojas pareizi un pēc atlaišanas atgriežas stāvoklī „OFF" (Izslēgts).

⚠*UZMANĪBU:* Kad pārnēsājat darbarīku, nekad neturiet pirkstu uz galvenās ieslēgšanas pogas un slēdža mēlītes. Darbarīks var sākt darboties nejauši, radot traumas.

***IEVĒRĪBAI:* Nevelciet slēdža mēlīti ar spēku, nenospiežot atbloķēšanas sviru. Citādi var sabojāt slēdzi.**

Lai nevarētu nejauši nospiest slēdža mēlīti, drošības nolūkā ir uzstādīts dubults bloķēšanas slēdzis.
Lai iedarbinātu darbarīku, ar plaukstas daļu starp īkšķi un rādītājpirkstu nospiediet bloķēšanas sviru tālāk par normālo pozīciju un ar plaukstu nospiediet atbloķēšanas sviru. Pēc tam, turot nospiestu atbloķēšanas sviru, nospiediet slēdža mēlīti. Darbarīka ātrumu palielina, pastiprinot spiedienu uz slēdža mēlīti.
Lai apturētu darbarīku, atlaidiet slēdža mēlīti.
► **Att.6: 1.** Bloķēšanas svira **2.** Atbloķēšanas svira **3.** Slēdža mēlīte

Ātruma regulēšana

Darbarīka ātrumu var regulēt, pieskaroties galvenajai barošanas pogai. Katru reizi, kad pieskarsieties galvenajai barošanas pogai, ātruma līmenis mainīsies.
► **Att.7: 1.** Ātruma indikators **2.** Galvenā ieslēgšanas poga

Ātruma indikators	Režīms
3 ■ 2 ■ 1 ■	Liels
3 □ 2 ■ 1 ■	Vidējs
3 □ 2 □ 1 ■	Mazs

Virziena maiņas poga netīrumu izņemšanai

⚠***BRĪDINĀJUMS:*** **Pirms tādu nezāļu vai netīrumu izņemšanas, ko nevar izņemt ar darbarīka iedarbināšanu pretējā virzienā, vienmēr izslēdziet darbarīku un izņemiet akumulatora kasetni.** Ja darbarīku neizslēdz un neizņem akumulatora kasetni, tad nejaušas ieslēgšanas gadījumā kādu var smagi traumēt.

Šis darbarīks ir aprīkots ar virziena maiņas pogu, kas ļauj mainīt griešanās virzienu. Tā paredzēta tikai darbarīkā ieķērušos nezāļu vai netīrumu izņemšanai.
Lai mainītu griešanās virzienu, apstādiniet griešanas instrumentu un pieskarieties virziena maiņas pogai, vienlaikus turot nospiestu atbloķēšanas sviru un nospiežot slēdža mēlīti. Sāk mirgot ātruma indikatori, un, nospiežot slēdža mēlīti, griešanas instruments griežas pretējā virzienā.
Lai ieslēgtu parasto griešanās virzienu, atlaidiet slēdža mēlīti un gaidiet, līdz griešanas instruments pārstāj griezties.
► **Att.8: 1.** Ātruma indikators **2.** Virziena maiņas poga

PIEZĪME: Pretējā virzienā darbarīks darbojas tikai īslaicīgi un pēc tam automātiski pārstāj griezties.

PIEZĪME: Darbarīks pēc apstāšanās atkal griezīsies parastajā griešanās virzienā, tiklīdz to no jauna ieslēgs.

PIEZĪME: Ja virziena maiņas pogai pieskarsities, kamēr griešanas instruments joprojām griežas, darbarīks apstāsies un tad būs gatavs griezties pretējā virzienā.

Griezes momenta elektroniskā vadības funkcija

Darbarīks elektroniski konstatē pēkšņu rotācijas ātruma kritumu, kas var izraisīt atsitienu. Šādā situācijā darbarīka darbība tiek automātiski apturēta, lai apturētu griešanas instrumenta turpmāko rotāciju.
Lai atkal iedarbinātu darbarīku, atlaidiet slēdža mēlīti. Noskaidrojiet pēkšņā rotācijas ātruma kritumа cēloni un pēc tam ieslēdziet darbarīku.

PIEZĪME: Šī funkcija nenovērš atsitienu.

MONTĀŽA

⚠***BRĪDINĀJUMS:*** **Pirms darbarīka regulēšanas vienmēr pārbaudiet, vai tas ir izslēgts un akumulatora kasetne izņemta.** Ja darbarīku neizslēdz un neizņem akumulatora kasetni, tad nejaušas ieslēgšanas gadījumā kādu var smagi traumēt.

⚠***BRĪDINĀJUMS:*** **Neieslēdziet darbarīku, ja tas nav pilnībā salikts.** Nejauši ieslēdzot daļēji saliktu darbarīku, var gūt smagas traumas.

Roktura montāža

Pievienojiet rokturi ar komplektā iekļautajām skavām un skrūvēm. Pārbaudiet, vai rokturis ir novietots starp starpliku un bultiņas atzīmi. Nenoņemiet un nesaīsiniet starpliku.
► **Att.9: 1.** Skava **2.** Sešstūrgalvas bultskrūve **3.** Rokturis **4.** Bultas atzīme **5.** Starplika

Izmantojot tālāk norādītos piederumus, piestipriniet barjeru pie roktura ar barjerā atrodamo skrūvi.
- Krūmgrieža papildierīce*
- Rotējošo šķēru papildierīce
- Zāles apgriezējmašīnas papildierīce*
- Malu griezēja papildierīce

*. Tikai tad, kad ir pievienots metāla asmens.
► **Att.10: 1.** Barjera **2.** Skrūve

Papildu caurules piestiprināšana

⚠***UZMANĪBU:*** **Vienmēr pēc montāžas pārbaudiet, vai papildierīces caurule ir cieši nostiprināta.** Ja papildierīce nav pareizi uzmontēta, tā var atvienoties no piedziņas bloka un izraisīt traumas.

Papildu cauruli piestipriniet pie piedziņas bloka.

1. Grieziet piedziņas bloka sviru papildierīces virzienā.
► **Att.11: 1.** Svira

2. Noņemiet papildierīces vāku. Salāgojiet tapu ar bultiņas atzīmi un ievietojiet papildierīces cauruli, līdz izvirzās atbrīvošanas poga.
► **Att.12: 1.** Atlaišanas poga **2.** Bultiņas atzīme **3.** Tapa

3. Pagrieziet sviru pret piedziņas bloku.
► **Att.13: 1.** Svira

Pārliecinieties, ka sviras virsma ir novietota paralēli caurulei.

Lai noņemtu cauruli, pagrieziet sviru pret papildierīci un, spiežot atbrīvošanas pogu, izvelciet cauruli.
► **Att.14: 1.** Atlaišanas poga **2.** Svira **3.** Caurule

Roktura pozīcijas regulēšana

Noregulējiet roktura pozīciju, lai ar darbarīku būtu ērti apieties.

Izskrūvējiet roktura sešstūra iedobes skrūvi. Bīdiet rokturi ērtā darba pozīcijā un pēc tam pievelciet skrūvi.
► **Att.15: 1.** Rokturis **2.** Sešstūra iedobes skrūve

Pleca siksnas piestiprināšana

⚠***BRĪDINĀJUMS:*** **Vienmēr strādājiet ļoti uzmanīgi, lai saglabātu darbarīka vadību. Neļaujiet darbarīkam atlēkt savā vai citu cilvēku, kas atrodas darba vietas tuvumā, virzienā.** Zaudējot darbarīka vadību, smagas traumas var gūt gan lietotājs, gan tuvumā esošie cilvēki.

***UZMANĪBU:* Ja izmantojat darbarīku kopā ar mugursomas tipa pārnēsājamu barošanas avotu, piemēram, pārnēsājamu barošanas bloku, tad neizmantojiet darbarīka komplektā iekļauto plecu lenti, bet izmantojiet Makita ieteikto piekaramo lenti.**

Ja valkājat plecu siksnu, kas iekļauta darbarīka komplektācijā, reizē ar mugursomas tipa pārnēsājama barošanas avota plecu siksnu, ārkārtas situācijā ir apgrūtināti noņemt darbarīku vai mugursomas tipa pārnēsājamo barošanas avotu un var rasties negadījums vai traumas. Lai uzzinātu par ieteiktajām piekaramajām lentēm, sazinieties ar Makita pilnvarotiem apkopes centriem.

***UZMANĪBU:* Vienmēr piestipriniet plecu siksnu pie darbarīka. Pirms darbarīka lietošanas plecu siksna jāpiemēro lietotāja augumam, lai mazinātu nogurumu.**

***UZMANĪBU:* Pirms darba sākšanas pārbaudiet, vai plecu siksna ir pareizi piestiprināta pie darbarīka.**

1. Ieāķējiet plecu siksnas āķi darbarīka gredzenā un cilpā.
► **Att.16: 1.** Gredzens **2.** Āķis **3.** Cilpa

2. Uzlieciet plecu siksnu uz kreisā pleca. Noregulējiet plecu siksnas, lai varētu ērti strādāt.
► **Att.17**

Plecu siksnu var ātri noņemt.
Vienkārši saspiediet sprādzes sānu daļas, lai darbarīku atbrīvotu no plecu siksnas.
► **Att.18: 1.** Sprādze

Sešstūru uzgriežņu atslēgas uzglabāšana

***UZMANĪBU:* Nekad neatstājiet sešstūru uzgriežņatslēgu ievietotu darbarīka galvā.** Tas var radīt traumas un/vai sabojāt darbarīku.

Kad nelietojat sešstūra atslēgu, uzglabājiet to, kā parādīts attēlā, lai tā nepazustu.
► **Att.19: 1.** Rokturis **2.** Sešstūra atslēga

APKOPE

***BRĪDINĀJUMS:* Pirms darbarīka pārbaudes vai apkopes vienmēr pārbaudiet, vai tas ir izslēgts un akumulatora kasetne izņemta.** Ja darbarīku neizslēdz un neizņem akumulatora kasetni, tad nejaušas ieslēgšanas gadījumā kādu var smagi traumēt.

***IEVĒRĪBAI:* Nekad neizmantojiet gazolīnu, benzīnu, atšķaidītāju, spirtu vai līdzīgus šķidrumus. Tas var radīt izbalēšanu, deformāciju vai plaisas.**

Lai saglabātu izstrādājuma DROŠU un UZTICAMU darbību, remontdarbus, apkopi un regulēšanu uzticiet veikt tikai Makita pilnvarotam vai rūpnīcas apkopes centram, un vienmēr izmantojiet tikai Makita rezerves daļas.

Darbarīka tīrīšana

Tīriet darbarīku, noslaukot putekļus, netīrumus vai nopļauto zāli ar sausu drānu vai drānu, kas samērcēta ziepjūdenī un pēc tam izgriezta. Lai novērstu darbarīka pārkaršanu, notīriet nopļauto zāli vai netīrumus, kas pielipuši pie darbarīka atveres.

Akumulatora pārsegs

***BRĪDINĀJUMS:* Akumulatora pārsegu nedrīkst noņemt. Nelietojiet instrumentu, ja akumulatora pārsegs ir noņemts vai bojāts.** Tiešs trieciens akumulatora kasetnei var izraisīt nepareizu akumulatora darbību un radīt traumu un/vai aizdegšanās risku. Ja akumulatora pārsegs ir deformēts vai bojāts, sazinieties ar pilnvaroto apkopes centru, lai veiktu remontu.

► **Att.20: 1.** Akumulatora pārsegs

PROBLĒMU NOVĒRŠANA

Pirms nodošanas remontā vispirms veiciet pārbaudi pats. Ja konstatējat kļūmi, kas nav aprakstīta rokasgrāmatā, nemēģiniet darbarīku izjaukt. Dodieties uz Makita pilnvarotu apkopes centru un remontam vienmēr izmantojiet tikai Makita rezerves daļas.

Neatbilstošas darbības stāvoklis	Iespējamais iemesls (kļūme)	Risinājums
Motors nedarbojas.	Nav ievietota akumulatora kasetne.	Ievietojiet akumulatora kasetni.
	Akumulatora kļūme (zems spriegums)	Uzlādējiet akumulatoru. Ja uzlāde neizdodas, nomainiet akumulatoru.
	Piedziņas sistēma nedarbojas pareizi.	Dodieties to remontēt vietējā pilnvarotā apkopes centrā.
Motors izslēdzas pēc neilgas darbināšanas.	Rotācija notiek pretējā virzienā.	Mainiet virzienu ar griešanās virziena pārslēdzēja sviru.
	Akumulatora uzlādes līmenis ir par zemu.	Uzlādējiet akumulatoru. Ja uzlāde neizdodas, nomainiet akumulatoru.
	Darbarīks pārkarsis.	Apturiet darbarīku, lai tas atdzistu.

Neatbilstošas darbības stāvoklis	Iespējamais iemesls (kļūme)	Risinājums
Darbarīks nesasniedz maksimālo apgriezienu skaitu minūtē.	Nepareizi ievietota akumulatora kasetne.	Uzstādiet akumulatora kasetni, kā aprakstīts šajā rokasgrāmatā.
	Samazinās akumulatora jauda.	Uzlādējiet akumulatoru. Ja uzlāde neizdodas, nomainiet akumulatoru.
	Piedziņas sistēma nedarbojas pareizi.	Dodieties to remontēt vietējā pilnvarotā apkopes centrā.

PAPILDU PIEDERUMI

⚠***UZMANĪBU:*** **Šos piederumus un papildierīces ir ieteicams lietot kopā ar šajā rokasgrāmatā aprakstīto Makita darbarīku.** Izmantojot citus piederumus vai palīgierīces, pastāv traumu risks. Piederumu vai palīgierīci izmantojiet tikai paredzētajam nolūkam.

Ja jums vajadzīga palīdzība vai precīzāka informācija par šiem piederumiem, vērsieties savā tuvākajā Makita apkopes centrā.
Šim darbarīkam piemērotos modeļus skatiet sadaļā „Apstiprinātās papildierīces”.

- Krūmgrieža papildierīce
- Zāles griezēja papildierīce
- Rotējošo šķēru papildierīce
- Zāles apgriezējmašīnas papildierīce
- Dzīvžoga apgriezēja papildierīce
- Krūmu un zāles apgriezēja papildierīce
- Kāta zāģa papildierīce
- Kultivatora papildierīce
- Malu griezēja papildierīce
- Kafijas pupiņu savākšanas papildierīce
- Kāta pagarinājuma papildierīce
- Mehanizētā sukas papildierīce
- Mehanizētā slaucīšanas papildierīce
- Pūtēja papildierīce
- Sūkņa agregāts
- Ravēšanas uzgalis
- Sniega frēzes uzgalis
- Makita oriģinālais akumulators un lādētājs

PIEZĪME: Daži sarakstā norādītie izstrādājumi var būt iekļauti instrumenta komplektācijā kā standarta piederumi. Tie dažādās valstīs var būt atšķirīgi.

SPECIFIKACIJOS

Modelis:		UX01G
Greitis be apkrovos (be priedo)	Žemas	0 – 5 700 min^{-1}
	Vidutinis	0 – 8 200 min^{-1}
	Aukštas	0 – 9 700 min^{-1}
Bendras ilgis (be akumuliatoriaus kasetės)		1 001 mm
Vardinė įtampa		Nuolatinė 36 V – 40 V maks.
Grynasis svoris	*1	3,5 kg
	*2	5,3 kg – 12,5 kg
Apsaugos laipsnis		IPX4

- Atliekame tęstinius tyrimus ir nuolatos tobuliname savo gaminius, todėl čia pateikiamos specifikacijos gali būti keičiamos be įspėjimo.
- Skirtingose šalyse specifikacijos gali skirtis.

*1: Svoris be priedų ir akumuliatoriaus (-ių) kasetės (-čių)
*2: Grynojo svorio vertė apima lengviausią ir sunkiausią įprastai ir saugiai naudojamų papildomų įtaisų bei akumuliatorių kasečių derinį, nurodytą naudojimo instrukcijoje.

Tinkama akumuliatoriaus kasetė ir (arba) įkroviklis

Simboliai: ◎: Rekomenduojama, ○: Galima

Tipas	Akumuliatoriaus kasetė						
	BL4020	BL4025	BL4040	BL4040F	BL4050F	BL4080F	BL4080H
Krūmapjovės priedas	○	○	◎	◎	◎	◎	◎
Vielinės žoliapjovės priedas	○	○	◎	◎	◎	◎	◎
Diskinių žirklių priedas	○	○	◎	◎	◎	◎	◎
Žoliapjovės priedas	○	○	◎	◎	◎	◎	◎
Gyvatvorių žirklių priedas	○	◎	◎	◎	◎	◎	◎
Pjovimo palei žemę priedas	○	◎	◎	◎	◎	◎	◎
Vamzdinio pjūklo priedas	○	○	◎	◎	◎	◎	◎
Kultivatoriaus priedas	○	○	◎	◎	◎	◎	◎
Pakraščių lygintuvo priedas	○	◎	◎	◎	◎	◎	◎
Kavos derliaus nuėmimo priedas	○	○	◎	◎	◎	◎	◎
Elektrinio šepečio priedas	○	○	◎	◎	◎	◎	◎
Elektrinio šlavimo įrenginio priedas	○	○	◎	◎	◎	◎	◎
Pūstuvo priedas	○	○	◎	◎	◎	◎	◎
Siurblio priedas	○	○	◎	◎	◎	◎	◎
Ravėjimo priedas/kauptukas	○	○	◎	◎	◎	◎	◎
Sniego valymo priedas	○	○	◎	◎	◎	◎	◎

Įkroviklis	DC40RA / DC40RB / DC40RC / DC40WA / BCC01 / BCC02

- Atsižvelgiant į gyvenamosios vietos regioną, kai kurios pirmiau nurodytos akumuliatoriaus kasetės ir įkrovikliai gali būti neprieinami.

ĮSPĖJIMAS: **Naudokite tik akumuliatoriaus kasetes ir įkroviklius, kurie nurodyti anksčiau.** Naudojant bet kurias kitas akumuliatoriaus kasetes ir įkroviklius, gali kilti sužeidimo ir gaisro pavojus.

Rekomenduojamas laidu prijungiamas maitinimo šaltinis

Nešiojamasis maitinimo šaltinis	PDC01 / PDC1200 / PDC1500

- Atsižvelgiant į gyvenamosios vietos regioną, pirmiau nurodytas (-i) laidu prijungiamas (-i) maitinimo šaltinis (-iai) gali būti neprieinamas (-i).
- Prieš naudodami laidu prijungiamą maitinimo šaltinį, perskaitykite instrukciją ir ant jų pateiktus perspėjimus.

Greitis be apkrovos su priedu

Modelis		Sukimosi greitis		
		Žemas	Vidutinis	Aukštas
BR400MP		0–130 min^{-1}	0–190 min^{-1}	0–230 min^{-1}
EE400MP		0–2 800 min^{-1}	0–4 000 min^{-1}	0–4 700 min^{-1}
EJ400MP		0–1 600 min^{-1}	0–2 300 min^{-1}	0–2 800 min^{-1}
EM404MP / EM406MP		0–3 500 min^{-1}	0–5 000 min^{-1}	0–6 000 min^{-1}
EM407MP	Viršutinis peilis	0–220 min^{-1}	0–310 min^{-1}	0–370 min^{-1}
	Apatinis peilis	0–470 min^{-1}	0–670 min^{-1}	0–790 min^{-1}
EM408MP / EM409MP		0–4 200 min^{-1}	0–6 000 min^{-1}	0–7 100 min^{-1}
EN401MP / EN402MP / EN410MP / EN420MP / EN422MP / EN424MP / EN425MP (Smūgių per minutę)		0–2 400 min^{-1}	0–3 400 min^{-1}	0–4 000 min^{-1}
EY403MP (grandinės greitis)		0–11 m/s	0–16 m/s	0–19 m/s
KR400MP		0–160 min^{-1}	0–230 min^{-1}	0–280 min^{-1}
KR401MP		0–130 min^{-1}	0–190 min^{-1}	0–230 min^{-1}
PF400MP		0–5 600 min^{-1}	0–8 100 min^{-1}	0–9 500 min^{-1}
SN400MP		0–1 080 min^{-1}	0–1 560 min^{-1}	0–1 860 min^{-1}
SW400MP		0–130 min^{-1}	0–190 min^{-1}	0–230 min^{-1}
UB402MP		0–5 700 min^{-1}	0–8 100 min^{-1}	0–9 600 min^{-1}
UB403MP		0–5 700 min^{-1}	0–8 100 min^{-1}	0–9 500 min^{-1}
WA400MP		0–570 min^{-1}	0–815 min^{-1}	0–970 min^{-1}

Patvirtintas priedas

Tipas	Modelis
Elektrinio šepečio priedas	BR400MP
Pakraščių lygintuvo priedas	EE400MP
Kavos derliaus nuėmimo priedas	EJ400MP
Krūmapjovės priedas	EM404MP
Vielinės žoliapjovės priedas	EM406MP
Diskinių žirklių priedas	EM407MP
Žoliapjovės priedas	EM408MP / EM409MP
Gyvatvorės žirklių priedas	EN401MP / EN402MP / EN410MP
Pjovimo palei žemę priedas	EN420MP / EN422MP / EN424MP / EN425MP
Vamzdinio pjūklo priedas	EY403MP
Kultivatoriaus priedas	KR400MP / KR401MP
Veleno ilginimo priedas	LE400MP
Siurblio priedas	PF400MP
Sniego valymo priedas	SN400MP
Elektrinio šlavimo įrenginio priedas	SW400MP
Pūstuvo priedas	UB402MP / UB403MP

Tipas	Modelis
Ravėjimo priedas/kauptukas	WA400MP

Simboliai

Toliau yra nurodyti simboliai, kurie gali būti naudojami įrangai. Prieš naudodami įsitikinkite, kad suprantate jų reikšmę.

	Perskaitykite instrukcijų vadovą.
	Būkite itin atsargūs ir dėmesingi.
	Saugokite įrankį nuo lietaus.
	Įspėjimas: prieš atlikdami techninės priežiūros darbus, atjunkite akumuliatorių.
 Ni-MH Li-ion	Taikoma tik ES šalims Kadangi įrangoje yra pavojingų komponentų, panaudota elektrinė ir elektroninė įranga, akumuliatoriai ir baterijos gali turėti neigiamo poveikio aplinkai ir žmonių sveikatai. Nešalinkite elektros ir elektroninių prietaisų ar baterijų kartu su buitinėmis atliekomis! Pagal Europos direktyvą dėl elektros ir elektroninės įrangos atliekų bei akumuliatorių ir baterijų ir panaudotų akumuliatorių ir baterijų bei jos pritaikymą nacionaliniams įstatymams, panaudota elektros ir elektroninė įranga, baterijos ir akumuliatoriai turi būti surenkami atskirai ir pristatomi į atskirą buitinių atliekų surinkimo punktą, kuris veikia pagal aplinkos apsaugos taisykles. Tai rodo perbrauktas konteinerio ant ratukų simbolis, pateiktas ant įrangos.

	Garantuojamas garso galios lygis pagal ES lauko triukšmo direktyvą.
	Garso galios lygis pagal Australijos NSW triukšmo kontrolės reglamentą

Numatytoji naudojimo paskirtis

Ši belaidė daugiafunkcė benzininė galvutė yra patvirtintų priedų, išvardytų šios naudojimo instrukcijos skyriuje „TECHNINĖS SĄLYGOS“, varomasis mechanizmas. Niekada nenaudokite šio įrenginio kitam tikslui.

⚠*ĮSPĖJIMAS:* Prieš naudojimą perskaitykite priedo naudojimo instrukciją, o taip pat ir šią instrukciją. Nepaisant įspėjimų ir nurodymų, galima sunkiai susižeisti.

Triukšmas

Tolesnėje lentelėje pateikiamas tipinis A svertinis triukšmo lygis, nustatytas pagal taikomą standartą.

Priedas		Garso slėgio lygis		Garantuotasis garso galios lygis	Išmatuotasis garso galios lygis		Taikomas standartas
		L_{pA} (dB (A))	Paklaida K (dB(A))	L_{WA} (dB(A))	L_{WA} (dB(A))	Paklaida K (dB(A))	
BR400MP		80,2	1,0	-	88,9	0,8	EN60335-2-72
EE400MP		76,1	1,7	-	88,2	2,3	ISO11789 / 2000/14/EC
EJ400MP		82,9	0,6	-	94,4	1,5	ISO22868(ISO11806-1)
EJ400MP + LE400MP		79,7	1,4	-	94,0	0,7	ISO22868(ISO11806-1)
EM404MP (naudojant kaip krūmapjovę)		79,1	1,9	-	-	-	EN62841-4-4
EM404MP (naudojant vielinę žoliapjovę)	Nailoninė pjovimo galvutė	81,2	2,4	-	94,2	2,3	EN62841-4-4
	Plastikinis peilis	79,5	1,9	-	-	-	EN62841-4-4
EM406MP	Nailoninė pjovimo galvutė	83,1	2,0	-	94,8	2,8	EN62841-4-4
	Plastikinis peilis	80,6	1,9	-	90,3	2,2	EN62841-4-4
EM407MP		82,8	2,7	-	95,4	2,7	EN62841-4-4

Priedas		Garso slėgio lygis		Garantuotasis garso galios lygis	Išmatuotasis garso galios lygis		Taikomas standartas
		L_{pA} (dB (A))	Paklaida K (dB(A))	L_{WA} (dB(A))	L_{WA} (dB(A))	Paklaida K (dB(A))	
EM408MP	Metalinis peilis	80,9	2,0	-	93,1	1,9	EN62841-4-4
	Nailoninė pjovimo galvutė	80,1	2,0	-	91,2	1,9	EN62841-4-4
	Plastikinis peilis	81,3	1,9	-	91,7	1,9	EN62841-4-4
EM409MP	Nailoninė pjovimo galvutė	81,5	2,1	-	92,0	1,9	EN62841-4-4
	Plastikinis peilis	82,0	1,9	-	92,0	1,9	EN62841-4-4
EN401MP		85	3	96	95	1,1	EN62841-4-2
EN401MP + LE400MP		82	3	98	96	1,4	EN62841-4-2
EN402MP		83	3	95	92	2,3	EN62841-4-2
EN402MP + LE400MP		79	3	96	94	1,8	EN62841-4-2
EN410MP		81	3	93	91	2,0	EN62841-4-2
EN410MP + LE400MP		80	3	93	91	1,7	EN62841-4-2
EN420MP		84	3	94	94	0,4	EN62841-4-2
EN422MP		81	3	94	92	1,9	EN62841-4-2
EN424MP		80	3	-	88	3	EN62841-1
EN425MP		78	3	-	88	3	EN62841-1
EY403MP		95	3	-	103	3	EN 62841-1 / EN ISO 11680-1
EY403MP+LE400MP		95	3	-	103	3	EN 62841-1 / EN ISO 11680-1
KR400MP		77,8	0,7	-	86,6	1,2	EN709
KR401MP		77,7	0,3	-	86,7	2,0	EN709
PF400MP		75	2,5	-	90	2,5	ISO20361
SN400MP		81	3	-	91	1,9	ISO11201 / ISO3744(ISO8437-4)
SW400MP		80,3	0,2	-	88,3	0,6	EN60335-2-72
UB402MP		88,5	3	96	-	-	EN62841-4-6
UB403MP		-	-	100	98,4	2,1	2000/14/EC + 2024/1208/EU
		99,5	3	103	-	-	EN62841-4-6
WA400MP		77	3	-	89	3	ISO22868(ISO11806-1)

- Net jei pirmiau nurodytas garso slėgio lygis yra 80 dB (A) ar mažesnis, darbo metu lygis gali viršyti 80 dB (A). Dėvėkite ausų apsaugą.

PASTABA: Paskelbta (-os) triukšmo reikšmė (-ės) nustatyta (-os) pagal standartinį testavimo metodą ir jį galima naudoti vienam įrankiui palyginti su kitu.

PASTABA: Paskelbtoji (-osios) skleidžiamo triukšmo vertė (-ės) taip pat gali būti naudojama (-os) atliekant preliminarų poveikio vertinimą.

⚠*ĮSPĖJIMAS:* Dėvėkite ausų apsaugą.

⚠*ĮSPĖJIMAS:* Faktiškai naudojant elektrinį įrankį, keliamo triukšmo dydis gali skirtis nuo paskelbtosios (-ųjų) bendrosios (-ųjų) vertės (-čių), atsižvelgiant į būdus, kuriais yra naudojamas šis įrankis.

⚠*ĮSPĖJIMAS:* Siekdami apsaugoti operatorių, būtinai įvertinkite saugos priemones, remdamiesi vibracijos poveikio įvertinimu esant faktinėms naudojimo sąlygoms (atsižvelgdami į visas darbo ciklo dalis, pavyzdžiui, ne tik kiek laiko įrankis veikia, bet ir kiek kartų jis yra išjungiamas bei kai jis veikia be apkrovų).

Vibracija

Šioje lentelėje nurodyta nepertraukiamos vibracijos bendroji vertė (triašio vektoriaus suma), nustatyta pagal taikomą standartą.

Priedas	Kairioji rankena (priekinė rankena)		Dešinioji rankena (galinė rankena)		Taikomas standartas
	ah (m/s^2)	Paklaida K (m/s^2)	ah (m/s^2)	Paklaida K (m/s^2)	
EE400MP	2,0	1,5	1,2	1,5	ISO11789
EJ400MP	3,5	1,5	3,9	1,5	ISO22867(ISO11806-1)
EJ400MP + LE400MP	4,8	1,5	2,6	1,5	ISO22867(ISO11806-1)
WA400MP	2,8	1,5	2,3	1,5	ISO22867(ISO11806-1)

Priedas		ah (m/s^2)	Paklaida K (m/s^2)	Taikomas standartas
BR400MP		1,6	1,5	EN60335-2-72
EM404MP (naudojant kaip krūmapjovę)		2,9	1,5	EN62841-4-4
EM404MP (naudojant vielinę žoliapjovę)	Nailoninė pjovimo galvutė	2,7	1,5	EN62841-4-4
	Plastikinis peilis	2,0	1,5	EN62841-4-4
EM406MP	Nailoninė pjovimo galvutė	2,5	1,5	EN62841-4-4
	Plastikinis peilis	2,1	1,5	EN62841-4-4
EM407MP		2,1	1,5	EN62841-4-4
EM408MP	Metalinis peilis	2,5	1,5	EN62841-4-4
	Nailoninė pjovimo galvutė	3,1	1,5	EN62841-4-4
	Plastikinis peilis	2,1	1,5	EN62841-4-4
EM409MP	Nailoninė pjovimo galvutė	3,2	1,5	EN62841-4-4
	Plastikinis peilis	1,1	1,5	EN62841-4-4
EN401MP		3,4	1,5	EN62841-4-2
EN401MP + LE400MP		5,4	1,5	EN62841-4-2
EN402MP		2,5	1,5	EN62841-4-2
EN402MP + LE400MP		5,0	1,5	EN62841-4-2
EN410MP		6,7	1,5	EN62841-4-2
EN410MP + LE400MP		4,4	1,5	EN62841-4-2
EN420MP		2,9	1,5	EN62841-4-2
EN422MP		2,5	1,5	EN62841-4-2
EN424MP		2,1	1,5	EN62841-1
EN425MP		1,9	1,5	EN62841-1
EY403MP		2,9	1,5	EN 62841-1 / EN ISO 11680-1
EY403MP+LE400MP		2,9	1,5	EN 62841-1 / EN ISO 11680-1
KR400MP		0,8	1,5	EN709
KR401MP		0,7	1,5	EN709
PF400MP		1,1	1,5	ISO22867
SN400MP		2,2	1,5	ISO8437-4
SW400MP		2,5	1,5	EN60335-2-72
UB402MP		2,1	1,5	EN62841-4-6
UB403MP		2,3	1,5	EN62841-4-6

PASTABA: Paskelbta (-os) vibracijos bendroji (-osios) reikšmė (-ės) nustatyta (-os) pagal standartinį testavimo metodą ir jį galima naudoti vienam įrankiui palyginti su kitu.

PASTABA: Paskelbtoji (-osios) bendroji (-osios) vibracijos vertė (-ės) taip pat gali būti naudojama (-os) atliekant preliminarų poveikio vertinimą.

⚠*ĮSPĖJIMAS:* Faktiškai naudojant elektrinį įrankį, vibracijos emisija gali skirtis nuo paskelbtosios (-ųjų) bendrosios (-ųjų) vertės (-čių), atsižvelgiant į būdus, kuriais yra naudojamas šis įrankis.

⚠*ĮSPĖJIMAS:* Siekdami apsaugoti operatorių, būtinai įvertinkite saugos priemones, remdamiesi vibracijos poveikio įvertinimu esant faktinėms naudojimo sąlygoms (atsižvelgdami į visas darbo ciklo dalis, pavyzdžiui, ne tik kiek laiko įrankis veikia, bet ir kiek kartų jis yra išjungiamas bei kai jis veikia be apkrovų).

Toliau lentelėje pateikiamos vidutinės pagreičio pikinės amplitudės vertės, atsirandančios dėl pakartotinių smūginių vibracijų (p_F), su atitinkama paklaida (K), nustatyta pagal taikomą standartą.

Priedas		p_F (m/s^2)	Paklaida K (m/s^2)	Taikomas standartas
BR400MP		31	5	EN60335-2-72
EE400MP		25	3	ISO11789
EJ400MP		119	8	ISO22867(ISO11806-1)
EJ400MP + LE400MP		110	21	ISO22867(ISO11806-1)
EM404MP (naudojant kaip krūmapjovę)		61	2	EN62841-4-4
EM404MP (naudojant vielinę žoliapjovę)	Nailoninė pjovimo galvutė	97	10	EN62841-4-4
	Plastikinis peilis	50	5	EN62841-4-4
EM406MP	Nailoninė pjovimo galvutė	87	6	EN62841-4-4
	Plastikinis peilis	72	5	EN62841-4-4
EM407MP		42	3	EN62841-4-4
EM408MP	Metalinis peilis	48	3	EN62841-4-4
	Nailoninė pjovimo galvutė	53	15	EN62841-4-4
	Plastikinis peilis	46	3	EN62841-4-4
EM409MP	Nailoninė pjovimo galvutė	44	3	EN62841-4-4
	Plastikinis peilis	36	4	EN62841-4-4
EN401MP		113	3	EN62841-4-2
EN401MP + LE400MP		84	4	EN62841-4-2
EN402MP		73	4	EN62841-4-2
EN402MP + LE400MP		70	2	EN62841-4-2
EN410MP		87	13	EN62841-4-2
EN410MP + LE400MP		83	8	EN62841-4-2
EN420MP		78	2	EN62841-4-2
EN422MP		57	6	EN62841-4-2
EN424MP		42	6	EN62841-1
EN425MP		79	5	EN62841-1
EY403MP		244	12	EN 62841-1 / EN ISO 11680-1
EY403MP+LE400MP		244	12	EN 62841-1 / EN ISO 11680-1
KR400MP		31	3	EN709
KR401MP		26	11	EN709
PF400MP		31	5	ISO22867
SN400MP		35	10	ISO8437-4
SW400MP		36	8	EN60335-2-72
UB402MP		70	13	EN62841-4-6
UB403MP		46	13	EN62841-4-6
WA400MP		33	5	ISO22867(ISO11806-1)

PASTABA: Šios paskelbtosios vertės neturėtų būti naudojamos rankų-plaštakų vibracijos poveikiui nustatyti.

Atitikties deklaracijos

Tik Europos šalims

ES / JK atitikties deklaraciją galima rasti toliau pateiktu URL adresu.

https://support.makita.biz/doc/doc_index.html

SAUGOS ĮSPĖJIMAI

Bendrieji įspėjimai dirbant elektriniais įrankiais

⚠***ĮSPĖJIMAS*** **Perskaitykite visus saugos įspėjimus, nurodymus, peržiūrėkite paveikslėlius ir technines sąlygas, pateiktas su šiuo elektriniu įrankiu.** Nesilaikant toliau pateiktų nurodymų, galima patirti elektros šoką, sunkų sužalojimą ir (arba) sukelti gaisrą.

Išsaugokite visus įspėjimus ir instrukcijas, kad galėtumėte jas peržiūrėti ateityje.

Terminas „elektrinis įrankis“ pateiktuose įspėjimuose reiškia į maitinimo tinklą jungiamą (laidinį) elektrinį įrankį arba akumuliatoriaus maitinamą (belaidį) elektrinį įrankį.

Svarbios saugos instrukcijos, taikomos akumuliatoriaus kasetei

1. **Prieš naudodami akumuliatoriaus kasetę, perskaitykite visas instrukcijas ir perspėjimus ant (1) akumuliatorių įkroviklio, (2) akumuliatorių ir (3) akumuliatorių naudojančio gaminio.**
2. **Neardykite ir negadinkite akumuliatoriaus kasetės.** Dėl to ji gali užsidegti, per daug įkaisti arba sprogti.
3. **Jei įrankio darbo laikas žymiai sutrumpėjo, nedelsdami nutraukite darbą su įrankiu. Tai gali kelti perkaitimo, nudegimų ar net sprogimo pavojų.**
4. **Jei elektrolitas pateko į akis, plaukite jas tyru vandeniu ir nedelsdami kreipkitės į gydytoją. Gali kilti regėjimo praradimo pavojus.**
5. **Neužtrumpinkite akumuliatoriaus kasetės:**
   (1) **Nelieskite kontaktų degiomis medžiagomis.**
   (2) **Venkite laikyti akumuliatoriaus kasetę kartu su kitais metaliniais daiktais, pavyzdžiui, vinimis, monetomis ir pan.**
   (3) **Saugokite akumuliatoriaus kasetę nuo vandens ir lietaus.**
   Trumpasis jungimas akumuliatoriuje gali sukelti stiprią srovę, perkaitimą, galimus nudegimus ar net akumuliatoriaus gedimą.
6. **Nelaikykite ir nenaudokite įrankio ir akumuliatoriaus kasetės vietose, kur temperatūra gali pasiekti ar viršyti 50 °C (122 °F).**
7. **Nedeginkite akumuliatoriaus kasetės, net jei yra stipriai pažeista ar visiškai susidėvėjusi. Ugnyje akumuliatoriaus kasetė gali sprogti.**
8. **Akumuliatoriaus kasetės nekalkite, nepjaustykite ir nemėtykite ir taip pat į ją netrankykite kietu daiktu.** Taip elgiantis, ji gali užsidegti, per daug įkaisti arba sprogti.
9. **Nenaudokite pažeisto akumuliatoriaus.**
10. **Įdėtoms ličio jonų akumuliatoriams taikomi Pavojingų prekių teisės akto reikalavimai.** Komercinis transportas, pvz., trečiųjų šalių, prekių vežimo atstovų, turi laikytis specialaus reikalavimo ant pakuotės ir ženklinimo.
    Norėdami paruošti siųstiną prekę, pasitarkite su pavojingų medžiagų specialistu. Be to, laikykitės galimai išsamesnių nacionalinių reglamentų.
    Užklijuokite juosta arba padenkite atvirus kontaktus ir supakuokite akumuliatorių taip, kad ji pakuotėje nejudėtų.
11. **Kai išmetate akumuliatoriaus kasetę, išimkite ją iš įrankio ir išmeskite saugioje vietoje. Vadovaukitės vietos reglamentais dėl akumuliatorių išmetimo.**
12. **Baterijas naudokite tik su „Makita“ nurodytais gaminiais.** Baterijas įdėjus į netinkamus gaminius gali kilti gaisras, gaminys pernelyg kaisti, kilti sprogimas arba pratekėti elektrolitas.
13. **Jei įrankis bus ilgą laiką nenaudojamas, akumuliatorių būtina išimti iš įrankio.**
14. **Darbo metu ir po akumuliatoriaus kasetė gali būti įkaitusi ir dėl to nudeginti. Imdami akumuliatoriaus kasetes, būkite atsargūs.**
15. **Tuojau pat po naudojimo nelieskite įrankio gnybtų, nes jie gali būti įkaitę tiek, kad nudegins.**
16. **Neleiskite, kad į akumuliatoriaus kasetės gnybtus, angas ir griovelius patektų drožlių, dulkių ar žemių.** Jos gali sukelti kaitimą, užsidegti, sprogti ir sukelti įrankio ar akumuliatoriaus kasetės gedimą, dėl ko galima nusideginti ar susižaloti.
17. **Jeigu įrankis nėra pritaikytas naudoti šalia aukštos įtampos elektros linijų, akumuliatoriaus kasetės nenaudokite šalia aukštos įtampos elektros linijų.** Dėl to gali sutrikti įrankio ar akumuliatoriaus kasetės veikimas arba jie gali sugesti.
18. **Laikykite akumuliatorių vaikams nepasiekiamoje vietoje.**

SAUGOKITE ŠIAS INSTRUKCIJAS.

***PERSPĖJIMAS:* Naudokite tik originalų „Makita“ akumuliatorių.** Neoriginalaus „Makita“ arba pakeisto akumuliatoriaus naudojimas gali nulemti gaisrą, asmens sužalojimą ir pažeidimą. Tai taip pat panaikina „Makita“ suteikiamą „Makita“ įrankio ir įkroviklio garantiją.

PASTABA: „Makita“ neatsako už jokius nelaimingus atsitikimus, kilusius naudojant neoriginalius „Makita“ akumuliatorius arba modifikuotus akumuliatorius. Originalių „Makita“ akumuliatorių suderinamumas su „Makita“ įrankiais ir įkrovikliais buvo kruopščiai įvertintas pagal galiojančius teisės aktus ir saugos standartus.

Patarimai, ką daryti, kad akumuliatorius veiktų kuo ilgiau

1. **Pakraukite akumuliatoriaus kasetę prieš jai visiškai išsikraunant. Visuomet nustokite naudoti įrankį ir pakraukite akumuliatoriaus kasetę, kai pastebite, kad įrankio galia sumažėjo.**
2. **Niekada nekraukite iki galo įkrautos akumuliatoriaus kasetės. Perkraunant trumpėja akumuliatoriaus eksploatacijos laikas.**
3. **Akumuliatoriaus kasetę kraukite esant kambario temperatūrai 10 - 40 °C. Prieš pradėdami krauti, leiskite įkaitusiai akumuliatoriaus kasetei atvėsti.**
4. **Kai akumuliatoriaus kasetės nenaudojate, ją išimkite iš įrankio ar įkroviklio.**
5. **Įkraukite akumuliatoriaus kasetę, jei jos nenaudojate ilgą laiką (ilgiau nei šešis mėnesius).**

DALIŲ APRAŠYMAS

► **Pav.1**

1	Akumuliatoriaus kasetė	2	Atlaisvinimo svirtis	3	Kilpelė	4	Rankena
5	Atlaisvinimo mygtukas	6	Užtvara	7	Gaidukas	8	Greičio indikatorius
9	Pagrindinis įjungimo mygtukas	10	Perspėjimo lemputė	11	Atbulinės eigos mygtukas	12	Perpetinis diržas

VEIKIMO APRAŠYMAS

***ĮSPĖJIMAS:* Prieš pradėdami reguliuoti arba tikrinti įrankio veikimą, visuomet būtinai išjunkite įrankį ir išimkite akumuliatoriaus kasetę.** Neišjungus ir neišėmus akumuliatoriaus kasetės, netyčia įjungus įrankį, galima sunkiai susižeisti.

Akumuliatoriaus kasetės uždėjimas ir nuėmimas

***PERSPĖJIMAS:* Prieš įdėdami arba išimdami akumuliatoriaus kasetę, visada išjunkite įrankį.**

***PERSPĖJIMAS:* Įdėdami arba išimdami akumuliatoriaus kasetę, tvirtai laikykite įrankį ir akumuliatoriaus kasetę.** Jeigu įrankį ir akumuliatoriaus kasetę laikysite netvirtai, jie gali išslysti iš jūsų rankų, todėl įrankis ir akumuliatoriaus kasetė gali būti sugadinti, o naudotojas sužalotas.

Jei norite įdėti akumuliatoriaus kasetę, ant akumuliatoriaus kasetės esantį liežuvėlį sutapdinkite su korpuse esančiu grioveliu ir įstumkite į jai skirtą vietą. Įstatykite iki pat galo, kad spragtelėdama užsifiksuotų. Jeigu matote raudoną sandariklį (indikatorių), kaip parodyta paveikslėlyje, ji nėra visiškai užfiksuota.

Jei norite išimti akumuliatoriaus kasetę, ištraukite ją iš įrankio, stumdami mygtuką, esantį kasetės priekyje.

► **Pav.2:** **1.** Raudonas sandariklis (indikatorius) **2.** Mygtukas **3.** Akumuliatoriaus kasetė

***PERSPĖJIMAS:* Akumuliatoriaus kasetę visada įkiškite iki galo, kol nebematysite raudono sandariklio (indikatoriaus)** Priešingu atveju ji gali atsitiktinai iškristi iš įrankio ir sužeisti jus arba aplinkinius.

***PERSPĖJIMAS:* Nekiškite akumuliatoriaus kasetės jėga.** Jeigu kasetė sunkiai lenda, ją kišate netinkamai.

Įrankio / akumuliatoriaus apsaugos sistema

Įrankyje įrengta įrankio / akumuliatoriaus apsaugos sistema. Ši sistema automatiškai atjungia variklio maitinimą, kad įrankis ir akumuliatorius ilgiau veiktų. Įrankis automatiškai išsijungs darbo metu esant vienai iš toliau nurodytų sąlygų.

► **Pav.3:** **1.** Perspėjimo lemputė

Perspėjimo lemputė			Būsena
Spalva	Šviečia	Mirksi	
Žalia	◑		Perkrova
Raudona	● (įrankis) / ◑ (akumuliatorius)		Perkaitimas
Raudona	◑		Per didelis išsikrovimas

Apsauga nuo perkrovos

Įrankis automatiškai išsijungia, o perspėjimo lemputė pradeda mirksėti žalia spalva, jei įrankį ar akumuliatorių

naudojant įvyksta vienas iš šių dalykų:

— Įrankis yra perkrautas dėl prikibusių piktžolių arba kitų nuolaužų.
— Pjovimo įrankis užsifiksavo arba atatrankos buvo atmestas atgal.
— Pagrindinis maitinimo mygtukas yra įjungtas, kai spaudžiamas gaidukas.

Tokiu atveju atleiskite gaiduką ir pašalinkite prikibusias piktžoles ar nuolaužas (jei reikia). Tada paspauskite gaiduką dar kartą, kad galėtumėte tęsti.

⚠*PERSPĖJIMAS:* Jeigu reikia nuo įrankio pašalinti prikibusias piktžoles arba atlaisvinti užblokuotą pjovimo įrankį, prieš pradėdami darbus būtinai išjunkite įrankį.

Įrankio arba akumuliatoriaus apsauga nuo perkaitimo

Kai įrankis arba akumuliatoriaus kasetė perkaista, įrankis automatiškai išsijungia. Kai įrankis perkaito, raudonai užsidega perspėjimo lemputė. Kai akumuliatoriaus kasetė perkaito, perspėjimo lemputė mirksi raudonai. Prieš vėl jungdami įrankį, leiskite įrankiui ir (arba) akumuliatoriui atvėsti.

Apsauga nuo visiško išeikvojimo

Jeigu likusios akumuliatoriaus galios nepakanka, įrankis automatiškai išsijungia, o perspėjimo lemputė pradeda mirksėti raudona spalva.
Jeigu įrankis neveikia net ir spaudžiant jungiklius, išimkite akumuliatoriaus kasetę iš įrankio ir įkraukite.

Likusios akumuliatoriaus galios rodymas

Paspauskite akumuliatoriaus kasetės tikrinimo mygtuką, kad būtų rodoma likusi akumuliatoriaus energija. Maždaug trims sekundėms užsidegs indikatorių lemputės.

► **Pav.4:** **1.** Indikatorių lemputės **2.** Tikrinimo mygtukas

Indikatorių lemputės			Likusi galia
Šviečia	Nešviečia	Blyksi	
■ ■ ■ ■			75 - 100 %
■ ■ ■ □			50 - 75 %
■ ■ □ □			25 - 50 %
■ □ □ □			0 - 25 %
◪ □ □ □			Įkraukite akumuliatorių.
■ ■ □ □ ↑ ↓ □ □ ■ ■			Galimai įvyko akumuliatoriaus veikimo triktis.

PASTABA: Rodmuo gali šiek tiek skirtis nuo faktinės energijos lygio – tai priklauso nuo naudojimo sąlygų ir aplinkos temperatūros.

PASTABA: Veikiant akumuliatoriaus apsaugos sistemai ims mirksėti pirmoji (toliausiai kairėje) indikatoriaus lemputė.

Pagrindinis maitinimo jungiklis

⚠*ĮSPĖJIMAS:* Kai nenaudojate, visada išjunkite pagrindinį maitinimo jungiklį.

Norėdami įjungti įrankį, paspauskite pagrindinį įjungimo mygtuką. Norėdami įrankį išjungti, paspauskite ir palaikykite pagrindinį įjungimo mygtuką, kol išsijungs greičio indikatoriai.

► **Pav.5:** **1.** Pagrindinis įjungimo mygtukas

PASTABA: Jei neveikimo sąlygomis patraukiamas gaidukas, mirksi perspėjimo lemputė. Perspėjimo lemputė mirksi, jei įjungiate pagrindinį maitinimo jungiklį, laikydami nuspaudę atlaisvinimo svirtį ir gaiduką.

PASTABA: Siekiant išvengti netyčinio paleidimo, jei 5 minutes po pagrindinio maitinimo jungiklio įjungimo nespaudžiamas gaidukas, indikatoriaus lemputė nustoja šviesti ir pagrindinis maitinimo jungiklis automatiškai išsijungia.

Jungiklio veikimas

⚠*ĮSPĖJIMAS:* Jūsų pačių saugumui šiame įrankyje įrengta atlaisvinimo svirtis, kuri neleidžia netyčia įjungti įrankio. NIEKADA nenaudokite veikiančio įrankio, jeigu nuspaudėte tik gaiduką, nenuspaudę atlaisvinimo svirties. PRIEŠ pradėdami vėl naudoti įrankį, atiduokite jį suremontuoti į mūsų įgaliotąjį techninės priežiūros centrą.

⚠*ĮSPĖJIMAS:* NIEKADA neužklijuokite lipnia juostele ir nepanaikinkite atlaisvinimo svirties paskirties bei funkcijos.

⚠*PERSPĖJIMAS:* Prieš montuodami akumuliatoriaus kasetę įrankyje, visuomet patikrinkite, ar gaidukas tinkamai veikia ir atleistas grįžta į išjungimo padėtį „OFF“.

⚠*PERSPĖJIMAS:* Kai nešate įrankį, niekada nedėkite piršto ant pagrindinio maitinimo mygtuko ir gaiduko. Įrankis gali netyčia įsijungti ir sužaloti.

***PASTABA:* Negalima stipriai spausti gaiduko, nenuspaudus atlaisvinimo svirtelės. Taip galima sugadinti jungiklį.**

Kad gaidukas nebūtų netyčia nuspaustas, saugai užtikrinti įrengtas dvigubas atlaisvinimo jungiklis.
Norėdami paleisti įrankį, dalimi tarp nykščio ir smiliaus pastumkite užrakinimo svirtelę pirmyn ir delnu suspauskite atlaisvinimo svirtį. Tada paspauskite gaiduką, laikydami atlaisvinimo svirtį. Stipriau spaudžiant gaiduką, įrankio veikimo greitis didėja.
Norėdami sustabdyti, gaiduką atleiskite.

► **Pav.6:** **1.** Užrakinimo svirtelė **2.** Atlaisvinimo svirtelė

3. Gaidukas

Greičio reguliavimas

Įrankio greitį galima pasirinkti spaudant pagrindinį įjungimo mygtuką. Kaskart spustelėjus pagrindinį įjungimo mygtuką, pakeičiamas galios lygis.

► **Pav.7:** **1.** Greičio indikatorius **2.** Pagrindinis įjungimo mygtukas

Greičio indikatorius	Režimas
3 ▰ 2 ▰ 1 ▰	Didelis
3 ▱ 2 ▰ 1 ▰	Vidutinis
3 ▱ 2 ▱ 1 ▰	Mažas

Atbulinės eigos mygtukas šiukšlėms šalinti

⚠***ĮSPĖJIMAS:*** **Išjunkite įrankį ir išimkite akumuliatoriaus kasetę, prieš pradėdami šalinti piktžoles arba nuopjovas, kurių naudojant atbulinės eigos funkciją pašalinti nepavyko.** Neišjungus ir neišėmus akumuliatoriaus kasetės, netyčia įjungus įrankį, galima sunkiai susižeisti.

Šis įrankis turi atbulinės eigos mygtuką sukimosi kryptį keisti. Jis naudojamas tik aplink įrankį apsisukusioms piktžolėms ir šiukšlėms šalinti.
Norėdami pakeisti sukimosi kryptį, spustelėkite atbulinės eigos mygtuką ir, kai pjovimo įrankis išsijungs, laikydami blokavimo svirtelę nuspaustą, patraukite gaiduką. Paspaudus gaiduką, greičio indikatoriai pradės mirksėti, o pjovimo įrankis suksis atbuline kryptimi. Norėdami sugrįžti prie įprastos krypties, atleiskite gaiduką ir palaukite, kol pjovimo įrankis sustos.

► **Pav.8:** **1.** Greičio indikatorius **2.** Atbulinės eigos mygtukas

PASTABA: Galvutei sukantis atbuline kryptimi, įrankis tik trumpai paveikia ir automatiškai išsijungia.

PASTABA: Kai įrankis išsijungia, vėl jį įjungus, jo galvutė vėl sukasi įprasta kryptimi.

PASTABA: Jeigu atbulinės eigos mygtuką paspausite tada, kai pjovimo įrankis vis dar sukasi, įrankis sustos ir bus pasirengęs atbulinei sukimosi krypčiai.

Elektroninio sukimo momento valdymo funkcija

Įrankis automatiškai aptinka staigų sukimosi greičio sumažėjimą, kuris gali sukelti atatranką. Šioje situacijoje įrankis automatiškai sustoja, kad užkirstų kelią tolesniam pjovimo įrankio sukimuisi. Norėdami vėl įjungti įrankį, atleiskite gaiduką. Pašalinkite staigaus sukimosi greičio sumažėjimo priežastį, tada vėl įjunkite įrankį.

PASTABA: Ši funkcija nėra atatrankos prevencijos priemonė.

SURINKIMAS

⚠***ĮSPĖJIMAS:*** **Prieš pradėdami bet kokius įrankio taisymo, priežiūros, reguliavimo ar valymo darbus, visuomet būtinai išjunkite įrankį ir išimkite akumuliatoriaus kasetę.** Neišjungus ir neišėmus akumuliatoriaus kasetės, netyčia įjungus įrankį, galima sunkiai susižeisti.

⚠***ĮSPĖJIMAS:*** **Niekada nepaleiskite įrankio, kol jis nebus visiškai sumontuotas.** Naudojant iš dalies sumontuotą įrankį, jis gali netyčia pasileisti ir sunkiai sužeisti.

Rankenos montavimas

Pritvirtinkite rankeną su pridėtais veržtuvais ir varžtais. Įsitikinkite, kad rankena būtų uždėta tarp tarpiklio ir rodyklės žymos. Nenuimkite ir nepatraukite tarpiklio.

► **Pav.9:** **1.** Spaustuvas **2.** Šešiakampės lizdinės galvutės varžtas **3.** Rankena **4.** Rodyklės žyma **5.** Tarpiklis

Naudodamiesi šiais priedais, būtinai pritvirtinkite užtvarą prie rankenos, naudodami varžtą, esantį ant užtvaros.

- Krūmapjovės priedas*
- Diskinių žirklių priedas
- Žoliapjovės priedas*
- Pakraščių lygintuvo priedas

*. Tik kai sumontuotas metalinis peilis.

► **Pav.10:** **1.** Užtvara **2.** Varžtas

Priedo vamzdžio sumontavimas

⚠***PERSPĖJIMAS:*** **Po montavimo visada patikrinkite, ar priedo vamzdis užfiksuotas.** Netinkamai sumontavus, priedas gali nukristi nuo galios įrenginio ir sužaloti.

Pritvirtinkite priedo vamzdį prie galios įrenginio.

1. Pasukite maitinimo bloko svirtį pritvirtinimo pusės link.

► **Pav.11:** **1.** Svirtis

2. Nuimkite priedo dangtelį. Sutapdinkite kaištį su rodyklės žyma ir kiškite priedo vamzdį, kol iššoks atlaisvinimo mygtukas.

► **Pav.12:** **1.** Atlaisvinimo mygtukas **2.** Rodyklės žyma **3.** Kaištis

3. Pasukite svirtį galios įrenginio link.

► **Pav.13:** **1.** Svirtis

Pasirūpinkite, kad svirties paviršius būtų lygiagretus vamzdžio atžvilgiu.

Norėdami nuimti vamzdį, pasukite svirtį priedo šono link

ir ištraukite vamzdį, tuo pačiu metu spausdami atlaisvinimo mygtuką.
► **Pav.14:** **1.** Atlaisvinimo mygtukas **2.** Svirtis **3.** Vamzdis

Rankenos padėties reguliavimas

Sureguliuokite rankenos padėtį taip, kad įrankį būtų patogu laikyti.

Atlaisvinkite šešiakampį lizdinės galvutės varžtą, esantį ant rankenos. Nustatykite rankeną taip, kad jums būtų patogu dirbti, tada priveržkite varžtą.
► **Pav.15:** **1.** Rankena **2.** Šešiakampis lizdinės galvutės varžtas

Perpetinio diržo tvirtinimas

⚠*ĮSPĖJIMAS:* Tuo metu būkite labai atsargūs, kad suvaldytumėte įrankį. Neleiskite, kad įrankis būtų nukreiptas jūsų arba kito, šalia darbo vietos esančio žmogaus, link. Nesuvaldžius įrankio, galima sunkiai susižeisti arba sužeisti šalia esančius žmones ir operatorių.

⚠*PERSPĖJIMAS:* Kai įrankį naudojate kartu su ant nugaros nešiojamu maitinimo šaltiniu, pavyzdžiui, nešiojamuoju maitinimo šaltiniu, nenaudokite perpetės diržų iš įrankio pakuotės – naudokite „Makita“ rekomenduojamą kabančiąją juostą.

Jeigu tuo pačiu metu užsidėsite perpetės diržus iš įrankio pakuotės ir ant nugaros nešiojamo maitinimo šaltinio perpetės diržus, kritiniu atveju bus sunku nuimti įrankį arba ant nugaros nešiojamą maitinimo šaltinį ir gali įvykti nelaimingas atsitikimas arba galima susižaloti. Dėl rekomenduojamos kabančiosios juostos teiraukitės „Makita“ įgaliotųjų techninės priežiūros centrų.

⚠*PERSPĖJIMAS:* Visada naudokite prie įrankio pritvirtintą perpetinį diržą. Prieš darbą sureguliuokite perpetinį diržą pagal naudotoją, tai padės išvengti nuovargio.

⚠*PERSPĖJIMAS:* Prieš darbą įsitikinkite, kad perpetinis diržas tinkamai pritvirtintas prie įrankio.

1. Prikabinkite kabliuką ant perpetinio diržo prie įrankio žiedo ir pakabos.
► **Pav.16:** **1.** Žiedas **2.** Kabliukas **3.** Pakaba

2. Perpetinį diržą užsidėkite ant kairiojo peties. Perpetinį diržą nustatykite į patogią darbui padėtį.
► **Pav.17**

Perpetinį diržą galima greitai atsegti.

Tiesiog suspauskite sagties šonus, kad atkabintumėte įrankį nuo perpetinio diržo.
► **Pav.18:** **1.** Sagtis

Šešiabriaunio veržliarakčio laikymas

⚠*PERSPĖJIMAS:* Būkite atsargūs, kad nepaliktumėte šešiakampio rakto įkišto į įrankio galvutę. Jis gali sužaloti ir (arba) sugadinti įrankį.

Jeigu nenaudojate, padėkite šešiakampį veržliaraktį į vietą, kaip parodyta paveikslėlyje, kad jis nepasimestų.
► **Pav.19:** **1.** Rankena **2.** Šešiakampis veržliaraktis

TECHNINĖ PRIEŽIŪRA

⚠*ĮSPĖJIMAS:* Prieš bandydami atlikti įrankio tikrinimo arba techninės priežiūros darbus, visuomet būtinai išjunkite įrankį ir išimkite akumuliatoriaus kasetę. Neišjungus ir neišėmus akumuliatoriaus kasetės, netyčia įjungus įrankį, galima sunkiai susižeisti.

***PASTABA:* Niekada nenaudokite gazolino, benzino, tirpiklio, spirito arba panašių medžiagų. Gali atsirasti išblukimų, deformacijų arba įtrūkimų.**

Kad gaminys būtų SAUGUS ir PATIKIMAS, jį taisyti, apžiūrėti ar vykdyti bet kokią kitą priežiūrą ar derinimą turi įgaliotasis kompanijos „Makita“ techninės priežiūros centras; reikia naudoti tik kompanijos „Makita“ pagamintas atsargines dalis.

Įrankio valymas

Nuvalykite nuo įrankio dulkes, nešvarumus arba nupjautą žolę sausu ar muilinu vandeniu sumirkytu ir nugręžtu skuduru. Kad įrankis neperkaistų, būtinai nuo įrankio ventiliacijos angos pašalinkite prikibusią nupjautą žolę arba nuolaužas.

Akumuliatoriaus apsauga

⚠*ĮSPĖJIMAS:* Nenuimkite akumuliatoriaus apsaugos. Nenaudokite įrankio, kurio akumuliatoriaus apsauga nuimta arba pažeista. Tiesioginis smūgis į akumuliatoriaus kasetę gali sugadinti akumuliatorių ir gali kilti sužeidimo ir (arba) gaisro pavojus. Jeigu akumuliatoriaus apsauga deformuota arba pažeista, susisiekite su įgaliotu techninio aptarnavimo centru dėl remonto.

► **Pav.20:** **1.** Akumuliatoriaus apsauga

GEDIMŲ ŠALINIMAS

Prieš kreipdamiesi dėl remonto darbų, pirmiausia patikrinkite gedimus patys. Kilus problemų, apie kurias nepaaiškinta vartotojo vadove, nemėginkite ardyti įrankio. Kreipkitės į įgaliotuosius „Makita“ techninės priežiūros centrus, kuriuose remontui visuomet naudojamos originalios „Makita“ keičiamosios dalys.

Neįprasta būklė	Tikėtina priežastis (triktis)	Ištaisomoji priemonė
Neveikia variklis.	Neįdėta akumuliatoriaus kasetė.	Įdėkite akumuliatoriaus kasetę.
	Akumuliatoriaus problema (per maža įtampa)	Įkraukite akumuliatorių. Jei įkrauti nepavyksta, akumuliatorių pakeiskite.
	Netinkamai veikia pavaros sistema.	Dėl remonto kreipkitės į vietinį įgaliotąjį techninės priežiūros centrą.
Po trumpo naudojimo laikotarpio variklis nustoja veikęs.	Sukimasis atbuline eiga.	Pakeiskite sukimosi kryptį su atbulinės eigos svirtele.
	Mažas akumuliatoriaus įkrovos lygis.	Įkraukite akumuliatorių. Jei įkrauti nepavyksta, akumuliatorių pakeiskite.
	Perkaitimas.	Nesinaudokite įrankiu ir leiskite jam atvėsti.
Jis nepasiekia didž. aps./min.	Akumuliatorius netinkamai įdėtas.	Akumuliatoriaus kasetę įdėkite, kaip aprašyta šioje naudojimo instrukcijoje.
	Mažėja akumuliatoriaus galia.	Įkraukite akumuliatorių. Jei įkrauti nepavyksta, akumuliatorių pakeiskite.
	Netinkamai veikia pavaros sistema.	Dėl remonto kreipkitės į vietinį įgaliotąjį techninės priežiūros centrą.

PASIRENKAMI PRIEDAI

⚠***PERSPĖJIMAS:*** **Šiuos priedus arba papildomus įtaisus rekomenduojama naudoti su šioje instrukcijoje nurodytu „Makita“ įrankiu.** Naudojant bet kokius kitus priedus arba papildomus įtaisus, gali kilti pavojus susižaloti. Priedus arba papildomus įtaisus naudokite tik pagal nurodytą paskirtį.

Jeigu norite daugiau sužinoti apie tuos priedus, kreipkitės į artimiausią „Makita“ techninės priežiūros centrą. Žr. skyrių „Patvirtintas priedas“, kuriame nurodyti taikomi šio įrankio modeliai.

- Krūmapjovės priedas
- Vielinės žoliapjovės priedas
- Diskinių žirklių priedas
- Žoliapjovės priedas
- Gyvatvorių žirklių priedas
- Pjovimo palei žemę priedas
- Vamzdinio pjūklo priedas
- Kultivatoriaus priedas
- Pakraščių lygintuvo priedas
- Kavos derliaus nuėmimo priedas
- Veleno ilginimo priedas
- Elektrinio šepečio priedas
- Elektrinio šlavimo įrenginio priedas
- Pūstuvo priedas
- Siurblio priedas
- Ravėjimo priedas/kauptukas
- Sniego valymo priedas
- Originalus „Makita“ akumuliatorius ir įkroviklis

PASTABA: Kai kurie sąraše esantys priedai gali būti pateikti įrankio pakuotėje kaip standartiniai priedai. Jie įvairiose šalyse gali skirtis.

TEHNILISED ANDMED

Mudel:		**UX01G**
Koormuseta kiirus (tarvikuta)	Aeglane	0 – 5 700 min^{-1}
	Keskmine	0 – 8 200 min^{-1}
	Kiire	0 – 9 700 min^{-1}
Üldpikkus (ilma akukassetita)		1 001 mm
Nimipinge		Alalisvool 36 V – 40 V max
Netokaal	*1	3,5 kg
	*2	5,3 kg – 12,5 kg
Kaitseaste		IPX4

- Meie pideva uuringu- ja arendusprogrammi tõttu võidakse tehnilisi andmeid muuta ilma sellest ette teatamata.
- Tehnilised andmed võivad riigiti erineda.

*1: Kaal ilma tarvikute ja akukassetita (akukassettideta)
*2: Netokaal hõlmab tarviku(te) kergeimat ja raskeimat kombinatsiooni ja akukassetti/-kassette, mis on kasutusjuhendiga kooskõlas olevaks tavapäraseks ja ohutuks kasutamiseks lubatud.

Sobiv akukassett ja laadija

Sümbolid: ◎ Soovitatav, ○ Saadaval

Tüüp	**Akukassett**						
	BL4020	**BL4025**	**BL4040**	**BL4040F**	**BL4050F**	**BL4080F**	**BL4080H**
Võsalõikuri tarvik	○	○	◎	◎	◎	◎	◎
Jõhvtrimmeri tarvik	○	○	◎	◎	◎	◎	◎
Pöörlevate kääride kinnitus	○	○	◎	◎	◎	◎	◎
Murutrimmeri tarvik	○	○	◎	◎	◎	◎	◎
Hekitrimmeri tarvik	○	◎	◎	◎	◎	◎	◎
Trimmeri tarvik	○	◎	◎	◎	◎	◎	◎
Hekisae tarvik	○	○	◎	◎	◎	◎	◎
Kultivaatori tarvik	○	○	◎	◎	◎	◎	◎
Servalõikuri tarvik	○	◎	◎	◎	◎	◎	◎
Kohvikoristusmasina tarvik	○	○	◎	◎	◎	◎	◎
Tarvik Power Brush	○	○	◎	◎	◎	◎	◎
Tarvik Power Sweep	○	○	◎	◎	◎	◎	◎
Puhuritarvik	○	○	◎	◎	◎	◎	◎
Pumbatarvik	○	○	◎	◎	◎	◎	◎
Rohimis liides	○	○	◎	◎	◎	◎	◎
Lume puhumise liides	○	○	◎	◎	◎	◎	◎

Laadija	DC40RA / DC40RB / DC40RC / DC40WA / BCC01 / BCC02

- Mõned eespool loetletud akukassetid ja -laadijad ei pruugi olla teie riigis saadaval.

⚠***HOIATUS:*** **Kasutage ainult ülalpool loetletud akukassette ja laadureid.** Muude akukassettide ja laadurite kasutamine võib tekitada vigastusi ja/või tulekahju.

Soovitatud juhtmega ühendatav toiteallikas

Portatiivne akukomplekt	PDC01 / PDC1200 / PDC1500

- Eespool loetletud juhtmega ühendatavad toiteallikad ei pruugi olla teie riigis saadaval.
- Enne juhtmega ühendatava toiteallika kasutamist lugege neil olevaid juhiseid ja ettevaatusabinõusid.

Koormuseta kiirus koos tarvikuga

Mudel		Pöörlemiskiirus		
		Aeglane	Keskmine	Kiire
BR400MP		0–130 min^{-1}	0–190 min^{-1}	0–230 min^{-1}
EE400MP		0–2 800 min^{-1}	0–4 000 min^{-1}	0–4 700 min^{-1}
EJ400MP		0–1 600 min^{-1}	0–2 300 min^{-1}	0–2 800 min^{-1}
EM404MP / EM406MP		0–3 500 min^{-1}	0–5 000 min^{-1}	0–6 000 min^{-1}
EM407MP	Ülemine tera	0–220 min^{-1}	0–310 min^{-1}	0–370 min^{-1}
	Alumine tera	0–470 min^{-1}	0–670 min^{-1}	0–790 min^{-1}
EM408MP / EM409MP		0–4 200 min^{-1}	0–6 000 min^{-1}	0–7 100 min^{-1}
EN401MP / EN402MP / EN410MP / EN420MP / EN422MP / EN424MP / EN425MP (Käikude arv minutis)		0–2 400 min^{-1}	0–3 400 min^{-1}	0–4 000 min^{-1}
EY403MP (keti kiirus)		0–11 m/s	0–16 m/s	0–19 m/s
KR400MP		0–160 min^{-1}	0–230 min^{-1}	0–280 min^{-1}
KR401MP		0–130 min^{-1}	0–190 min^{-1}	0–230 min^{-1}
PF400MP		0–5 600 min^{-1}	0–8 100 min^{-1}	0–9 500 min^{-1}
SN400MP		0–1 080 min^{-1}	0–1 560 min^{-1}	0–1 860 min^{-1}
SW400MP		0–130 min^{-1}	0–190 min^{-1}	0–230 min^{-1}
UB402MP		0 - 5 700 min^{-1}	0 - 8 100 min^{-1}	0 - 9 600 min^{-1}
UB403MP		0–5 700 min^{-1}	0–8 100 min^{-1}	0–9 500 min^{-1}
WA400MP		0–570 min^{-1}	0–815 min^{-1}	0–970 min^{-1}

Heakskiidetud tarvik

Tüüp	Mudel
Tarvik Power Brush	BR400MP
Servalõikuri tarvik	EE400MP
Kohvikoristusmasina tarvik	EJ400MP
Võsalõikuri tarvik	EM404MP
Jõhvtrimmeri tarvik	EM406MP
Pöörlevate kääride kinnitus	EM407MP
Murutrimmeri tarvik	EM408MP / EM409MP
Hekitrimmeri tarvik	EN401MP / EN402MP / EN410MP
Trimmeri tarvik	EN420MP / EN422MP / EN424MP / EN425MP
Hekisae tarvik	EY403MP
Kultivaatori tarvik	KR400MP / KR401MP
Võlli pikendamise lisaseadis	LE400MP
Pumbatarvik	PF400MP
Lume puhumise liides	SN400MP
Tarvik Power Sweep	SW400MP
Puhuritarvik	UB402MP / UB403MP
Rohimis liides	WA400MP

Sümbolid

Alljärgnevalt kirjeldatakse tingmärke, mida võidakse seadmetel kasutada. Enne seadme kasutamist tehke endale selgeks nende tähendus.

	Lugege juhendit.
	Olge äärmiselt ettevaatlik ja tähelepanelik.
	Ärge jätke vihma kätte.
	Hoiatus; lahutage aku enne hooldamist.
 Ni-MH Li-ion	Ainult EL-i riikide puhul Seadmes sisalduvate ohtlike osade tõttu võivad elektri- ja elektroonikaseadmete jäätmed, akud ja patareid avaldada negatiivset mõju keskkonnale ja inimeste tervisele. Elektri- ja elektroonikaseadmeid ega akusid ei tohi kõrvaldada koos olmejäätmetega! Euroopa elektri- ja elektroonikaseadmete jäätmete, akude ja patareide ning nende jäätmete direktiivi ja riiklikku õigusesse ülevõtmise kohaselt tuleb elektri- ja elektroonikaseadmete, akude ja patareide jäätmed koguda eraldi ning viia eraldiseisvasse olmejäätmete kogumispunkti, mis tegutseb kooskõlas keskkonnakaitse eeskirjadega. Sellele osutab seadmele paigaldatud läbikriipsutatud ratastega prügikasti sümbol.

	Garanteeritud helivõimsustase ELi välistingimustes kasutatavate seadmete müra direktiivi kohasel.
	Helivõimsustase Austraalia NSW müra-kontrolli määruse kohaselt

Kavandatud kasutus

Juhtmeta universaalne mootorajam on mõeldud kasutusjuhendi peatükis TEHNILISED ANDMED nimetatud heakskiidetud tarvikute käitamiseks. Ärge kunagi kasutage seadet mingil muul eesmärgil.

⚠*HOIATUS:* Enne seadme kasutamist lugege nii tarviku kasutusjuhendit kui ka seda kasutusjuhendit. Hoiatuste ja juhiste eiramine võib põhjustada tõsise kehavigastuse.

Müra

Allolevas tabelis on toodud tüüpiline A-kaalutud helitase, mis on kindlaks tehtud kooskõlas kohalduva standardiga.

Tarvik		Helirõhutase		Garanteeritud helivõimsuse tase	Mõõdetud helivõimsuse tase		Kohaldatav standard
		L_{pA} (dB(A))	Määramatus K (dB(A))	L_{WA} (dB(A))	L_{WA} (dB(A))	Määramatus K (dB(A))	
BR400MP		80,2	1,0	-	88,9	0,8	EN60335-2-72
EE400MP		76,1	1,7	-	88,2	2,3	ISO11789 / 2000/14/EC
EJ400MP		82,9	0,6	-	94,4	1,5	ISO22868(ISO11806-1)
EJ400MP + LE400MP		79,7	1,4	-	94,0	0,7	ISO22868(ISO11806-1)
EM404MP (võsalõikurina)		79,1	1,9	-	-	-	EN62841-4-4
EM404MP (jõhvtrimmerina)	Nailonist lõikepea	81,2	2,4	-	94,2	2,3	EN62841-4-4
	Plastist lõiketera	79,5	1,9	-	-	-	EN62841-4-4
EM406MP	Nailonist lõikepea	83,1	2,0	-	94,8	2,8	EN62841-4-4
	Plastist lõiketera	80,6	1,9	-	90,3	2,2	EN62841-4-4
EM407MP		82,8	2,7	-	95,4	2,7	EN62841-4-4

Tarvik		Helirõhutase		Garanteeritud helivõimsuse tase	Mõõdetud helivõimsuse tase		Kohaldatav standard
		L_{pA} (dB(A))	Määramatus K (dB(A))	L_{WA} (dB(A))	L_{WA} (dB(A))	Määramatus K (dB(A))	
EM408MP	Metallist lõiketera	80,9	2,0	-	93,1	1,9	EN62841-4-4
	Nailonist lõikepea	80,1	2,0	-	91,2	1,9	EN62841-4-4
	Plastist lõiketera	81,3	1,9	-	91,7	1,9	EN62841-4-4
EM409MP	Nailonist lõikepea	81,5	2,1	-	92,0	1,9	EN62841-4-4
	Plastist lõiketera	82,0	1,9	-	92,0	1,9	EN62841-4-4
EN401MP		85	3	96	95	1,1	EN62841-4-2
EN401MP + LE400MP		82	3	98	96	1,4	EN62841-4-2
EN402MP		83	3	95	92	2,3	EN62841-4-2
EN402MP + LE400MP		79	3	96	94	1,8	EN62841-4-2
EN410MP		81	3	93	91	2,0	EN62841-4-2
EN410MP + LE400MP		80	3	93	91	1,7	EN62841-4-2
EN420MP		84	3	94	94	0,4	EN62841-4-2
EN422MP		81	3	94	92	1,9	EN62841-4-2
EN424MP		80	3	-	88	3	EN62841-1
EN425MP		78	3	-	88	3	EN62841-1
EY403MP		95	3	-	103	3	EN 62841-1 / EN ISO 11680-1
EY403MP+LE400MP		95	3	-	103	3	EN 62841-1 / EN ISO 11680-1
KR400MP		77,8	0,7	-	86,6	1,2	EN709
KR401MP		77,7	0,3	-	86,7	2,0	EN709
PF400MP		75	2,5	-	90	2,5	ISO20361
SN400MP		81	3	-	91	1,9	ISO11201 / ISO3744(ISO8437-4)
SW400MP		80,3	0,2	-	88,3	0,6	EN60335-2-72
UB402MP		88,5	3	96	-	-	EN62841-4-6
UB403MP		-	-	100	98,4	2,1	2000/14/EC + 2024/1208/EU
		99,5	3	103	-	-	EN62841-4-6
WA400MP		77	3	-	89	3	ISO22868(ISO11806-1)

- Isegi kui loetletud helirõhutase on 80 dB (A) või väiksem, võib töötamisel tekkiv tase olla suurem kui 80 dB (A). Kasutage kõrvakaitsmeid.

MÄRKUS: Deklareeritud müra väärtust (väärtuseid) on mõõdetud kooskõlas standardse katsemeetodiga ning seda võib kasutada ühe seadme võrdlemiseks teisega.

MÄRKUS: Deklareeritud müraemissiooni väärtust/väärtusi võib kasutada ka kokkupuute esmaseks hindamiseks.

⚠***HOIATUS:*** **Kasutage kõrvakaitsmeid.**

⚠***HOIATUS:*** **Olenevalt tööriista kasutamisviisidest võib müraemissioon elektritööriista tegeliku kasutamise ajal erineda deklareeritud väärtus(t)est.**

⚠***HOIATUS:*** **Rakendage operaatori kaitsmiseks kindlasti piisavaid ohutusabinõusid, mis põhinevad hinnangulisel müratasemel tegelikus töösituatsioonis (võttes arvesse tööperioodi kõiki osasid, näiteks korrad, kui seade lülitatakse välja ja seade töötab tühikäigul, lisaks tööajale).**

Vibratsioon

Alljärgnevas tabelis on toodud pideva vibratsiooni koguväärtus (kolmeteljelise vektori summa), mis on määratud kohalduva standardi järgi.

Tarvik	Vasakpoolne käepide (eesmine käepide)		Parempoolne käepide (tagumine käepide)		Kohaldatav standard
	ah (m/s^2)	Määramatus K (m/s^2)	ah (m/s^2)	Määramatus K (m/s^2)	
EE400MP	2,0	1,5	1,2	1,5	ISO11789
EJ400MP	3,5	1,5	3,9	1,5	ISO22867(ISO11806-1)
EJ400MP + LE400MP	4,8	1,5	2,6	1,5	ISO22867(ISO11806-1)
WA400MP	2,8	1,5	2,3	1,5	ISO22867(ISO11806-1)

Tarvik		ah (m/s^2)	Määramatus K (m/s^2)	Kohaldatav standard
BR400MP		1,6	1,5	EN60335-2-72
EM404MP (võsalõikurina)		2,9	1,5	EN62841-4-4
EM404MP (jõhvtrimmerina)	Nailonist lõikepea	2,7	1,5	EN62841-4-4
	Plastist lõiketera	2,0	1,5	EN62841-4-4
EM406MP	Nailonist lõikepea	2,5	1,5	EN62841-4-4
	Plastist lõiketera	2,1	1,5	EN62841-4-4
EM407MP		2,1	1,5	EN62841-4-4
EM408MP	Metallist lõiketera	2,5	1,5	EN62841-4-4
	Nailonist lõikepea	3,1	1,5	EN62841-4-4
	Plastist lõiketera	2,1	1,5	EN62841-4-4
EM409MP	Nailonist lõikepea	3,2	1,5	EN62841-4-4
	Plastist lõiketera	1,1	1,5	EN62841-4-4
EN401MP		3,4	1,5	EN62841-4-2
EN401MP + LE400MP		5,4	1,5	EN62841-4-2
EN402MP		2,5	1,5	EN62841-4-2
EN402MP + LE400MP		5,0	1,5	EN62841-4-2
EN410MP		6,7	1,5	EN62841-4-2
EN410MP + LE400MP		4,4	1,5	EN62841-4-2
EN420MP		2,9	1,5	EN62841-4-2
EN422MP		2,5	1,5	EN62841-4-2
EN424MP		2,1	1,5	EN62841-1
EN425MP		1,9	1,5	EN62841-1
EY403MP		2,9	1,5	EN 62841-1 / EN ISO 11680-1
EY403MP+LE400MP		2,9	1,5	EN 62841-1 / EN ISO 11680-1
KR400MP		0,8	1,5	EN709
KR401MP		0,7	1,5	EN709
PF400MP		1,1	1,5	ISO22867
SN400MP		2,2	1,5	ISO8437-4
SW400MP		2,5	1,5	EN60335-2-72
UB402MP		2,1	1,5	EN62841-4-6
UB403MP		2,3	1,5	EN62841-4-6

MÄRKUS: Deklareeritud vibratsiooni koguväärtust (-väärtuseid) on mõõdetud kooskõlas standardse katsemeetodiga ning seda võib kasutada ühe seadme võrdlemiseks teisega.

MÄRKUS: Deklareeritud vibratsiooni koguväärtust/-väärtusi võib kasutada ka kokkupuute esmaseks hindamiseks.

⚠*HOIATUS:* Olenevalt tööriista kasutamisviisidest võib vibratsioontase elektritööriista tegeliku kasutamise ajal erineda deklareeritud väärtus(t)est.

⚠*HOIATUS:* Rakendage operaatori kaitsmiseks kindlasti piisavaid ohutusabinõusid, mis põhinevad hinnangulisel müratasemel tegelikus töösituatsioonis (võttes arvesse tööperioodi kõiki osasid, näiteks korrad, kui seade lülitatakse välja ja seade töötab tühikäigul, lisaks tööajale).

Allolevas tabelis on toodud korduvast löögivibratsioonist tuleneva kiirenduse tippamplituudi keskmised väärtused (p_F) koos vastava määramatusega (K), mis on kindlaks tehtud kooskõlas kohalduva standardiga.

Tarvik		p_F (m/s^2)	Määramatus K (m/s^2)	Kohaldatav standard
BR400MP		31	5	EN60335-2-72
EE400MP		25	3	ISO11789
EJ400MP		119	8	ISO22867(ISO11806-1)
EJ400MP + LE400MP		110	21	ISO22867(ISO11806-1)
EM404MP (võsalõikurina)		61	2	EN62841-4-4
EM404MP (jõhvtrimmerina)	Nailonist lõikepea	97	10	EN62841-4-4
	Plastist lõiketera	50	5	EN62841-4-4
EM406MP	Nailonist lõikepea	87	6	EN62841-4-4
	Plastist lõiketera	72	5	EN62841-4-4
EM407MP		42	3	EN62841-4-4
EM408MP	Metallist lõiketera	48	3	EN62841-4-4
	Nailonist lõikepea	53	15	EN62841-4-4
	Plastist lõiketera	46	3	EN62841-4-4
EM409MP	Nailonist lõikepea	44	3	EN62841-4-4
	Plastist lõiketera	36	4	EN62841-4-4
EN401MP		113	3	EN62841-4-2
EN401MP + LE400MP		84	4	EN62841-4-2
EN402MP		73	4	EN62841-4-2
EN402MP + LE400MP		70	2	EN62841-4-2
EN410MP		87	13	EN62841-4-2
EN410MP + LE400MP		83	8	EN62841-4-2
EN420MP		78	2	EN62841-4-2
EN422MP		57	6	EN62841-4-2
EN424MP		42	6	EN62841-1
EN425MP		79	5	EN62841-1
EY403MP		244	12	EN 62841-1 / EN ISO 11680-1
EY403MP+LE400MP		244	12	EN 62841-1 / EN ISO 11680-1
KR400MP		31	3	EN709
KR401MP		26	11	EN709
PF400MP		31	5	ISO22867
SN400MP		35	10	ISO8437-4
SW400MP		36	8	EN60335-2-72
UB402MP		70	13	EN62841-4-6
UB403MP		46	13	EN62841-4-6
WA400MP		33	5	ISO22867(ISO11806-1)

MÄRKUS: Nende deklareeritud väärtuste põhjal ei saa määrata käte kokkupuudet vibratsiooniga.

Vastavusdeklaratsioon

Ainult Euroopa riikide puhul

EL-i/ÜK vastavusdeklaratsiooni saab vaadata alljärgnevalt URL-ilt.

https://support.makita.biz/doc/doc_index.html

OHUTUSHOIATUSED

Üldised elektritööriistade ohutushoiatused

HOIATUS **Lugege läbi kõik selle elektritööriistaga kaasas olevad ohutushoiatused, juhised, illustratsioonid ja tehnilised andmed.** Alljärgnevate juhiste eiramine võib põhjustada elektrilöögi, süttimise ja/või raske kehavigastuse.

Hoidke edaspidisteks viideteks alles kõik hoiatused ja juhtnöörid.

Hoiatustes kasutatud termini „elektritööriist" all peetakse silmas elektriga töötavaid (juhtmega) elektritööriistu või akuga töötavaid (juhtmeta) elektritööriistu.

Akukassetiga seotud olulised ohutusjuhised

1. **Enne akukasseti kasutamist lugege (1) akulaadijal, (2) akul ja (3) seadmel olevad juhtnöörid ja hoiatused läbi.**
2. **Ärge võtke akukassetti lahti ega muutke seda.** See võib põhjustada tulekahju, liigset kuumust või plahvatuse.
3. **Kui tööaeg järsult lüheneb, siis lõpetage kohe kasutamine. Edasise kasutamise tulemuseks võib olla ülekuumenemisoht, võimalikud põletused või isegi plahvatus.**
4. **Kui elektrolüüti satub silma, siis loputage silma puhta veega ja pöörduge koheselt arsti poole. Selline õnnetus võib põhjustada pimedaksjäämist.**
5. **Ärge tekitage akukassetis lühist:**
   (1) **Ärge puutuge klemme elektrijuhtidega.**
   (2) **Ärge hoidke akukassetti tööriistakastis koos metallesemetega, nagu naelad, mündid jne.**
   (3) **Ärge tehke akukassetti märjaks ega jätke seda vihma kätte.**
   Aku lühis võib põhjustada tugevat elektrivoolu, ülekuumenemist, põletusi ning ka seadet tõsiselt kahjustada.
6. **Ärge hoidke ega kasutage tööriista ja akukassetti kohtades, kus temperatuur võib tõusta üle 50 °C (122 °F).**
7. **Ärge põletage akukassetti isegi siis, kui see on saanud tõsiselt vigastada või on täiesti kulunud. Akukassett võib tules plahvatada.**
8. **Ärge naelutage, lõigake, muljuge, visake akukassetti ega laske sel kukkuda, samuti ärge lööge selle pihta kõva esemega.** Selline tegevus võib põhjustada tulekahju, liigset kuumust või plahvatuse.
9. **Ärge kasutage kahjustatud akut.**
10. **Sisalduvatele liitium-ioonakudele võivad kohalduda ohtlike kaupade õigusaktide nõuded.**
    Kaubanduslikul transportimisel, näiteks kolmandate poolte või transpordiettevõtete poolt, tuleb järgida pakendil ja siltidel toodud erinõudeid. Transportimiseks ettevalmistamisel on vajalik pidada nõu ohtliku materjali eksperdiga. Samuti tuleb järgida võimalike riiklike regulatsioonide üksikasjalikumaid nõudeid.
    Katke teibiga või varjake avatud kontaktid ja pakendage aku selliselt, et see ei saaks pakendis liikuda.
11. **Kasutuskõlbmatuks muutunud akukasseti kõrvaldamiseks eemaldage see tööriistast ja viige selleks ette nähtud kohta. Järgige kasutuskõlbmatuks muutunud aku kõrvaldamisel kohalikke eeskirju.**
12. **Kasutage akusid ainult Makita heaks kiidetud toodetega.** Akude paigaldamine selleks mitte ettenähtud toodetele võib põhjustada süttimist, ülemäärast kuumust, plahvatamist või elektrolüüdi lekkimist.
13. **Kui tööriista ei kasutata pika ajaperioodi jooksul, tuleb aku tööriistast eemaldada.**
14. **Kasutamise ajal ja pärast kasutamist võib akukassett kuumeneda, mis võib põhjustada põletusi või madala temperatuuri põletusi. Olge kuuma akukasseti kandmisel ettevaatlik.**
15. **Ärge puudutage tööriista klemmi kohe pärast kasutamist, sest see võib olla kuum ja põhjustada põletusi.**
16. **Hoidke akukasseti klemmid, avad ja sooned tükikestest, tolmust ja mullast puhtad.** See võib põhjustada tööriista või aku ülekuumenemist, süttimist, purunemist ja talitlushäireid, mis võib lõppeda põletuste või kehavigastustega.
17. **Kui tööriist ei kannata kasutamist kõrgepingeliinide lähedal, ärge kasutage akukassetti kõrgepingeliinide lähedal.** Muidu võib tööriist või akukassett puruneda või sellel tõrge tekkida.
18. **Hoidke akut lastele kättesaamatult.**

HOIDKE JUHEND ALLES.

ETTEVAATUST: **Kasutage ainult Makita originaalakusid.** Mitte Makita originaalakude või muudetud akude kasutamine võib põhjustada akude süttimise, kehavigastuse ja kahjustuse. Samuti muudab see kehtetuks Makita tööriista ja laadija Makita garantii.

TÄHELEPANU: Makita ei vastuta õnnetuste eest, mis tekivad muude kui Makita originaalakude või modifitseeritud akude kasutamisest. Makita originaalakude sobivust Makita tööriistade ja laadijatega on kooskõlas kohalduva õiguse ja ohutusstandarditega põhjalikult kontrollitud.

Vihjeid aku maksimaalse

kasutusaja tagamise kohta

1. **Laadige akukassetti enne selle täielikku tühjenemist. Kui märkate, et tööriist töötab väiksema võimsusega, peatage töö ja laadige akukassetti.**
2. **Ärge laadige täielikult laetud akukassetti. Ülelaadimine lühendab akude kasutusiga.**
3. **Laadige akukassetti toatemperatuuril 10 °C - 40 °C. Enne laadimist laske kuumenenud akukassetil maha jahtuda.**
4. **Kui te ei kasuta parajasti akukassetti, eemaldage see tööriistast või laadurist.**
5. **Kui te ei kasuta akukassetti kauem kui kuus kuud, laadige see.**

OSADE KIRJELDUS

► **Joon.1**

1	Akukassett	2	Lahtilukustuse hoob	3	Riputi	4	Juhtraud
5	Vabastusnupp	6	Tõke	7	Lüliti päästik	8	Kiirusnäidik
9	Toitenupp	10	Märgutuli	11	Suunamuutmisnupp	12	Kandevöö

FUNKTSIONAALNE KIRJELDUS

⚠***HOIATUS:*** **Kandke alati hoolt selle eest, et tööriist oleks enne reguleerimist ja kontrollimist välja lülitatud ja akukassett eemaldatud.** Kui jätta tööriist välja lülitamata ja akukassett eemaldamata, võib tööriista juhuslik käivitumine põhjustada raske kehavigastuse.

Akukasseti paigaldamine või eemaldamine

⚠***ETTEVAATUST:*** **Lülitage tööriist alati enne akukasseti paigaldamist või eemaldamist välja.**

⚠***ETTEVAATUST:*** **Akukasseti paigaldamisel või eemaldamisel tuleb tööriista ja akukassetti kindlalt paigal hoida.** Kui tööriista ja akukassetti ei hoita kindlalt paigal, võivad need käest libiseda ning kahjustada tööriista ja akukassetti või põhjustada kehavigastusi.

Akukasseti paigaldamiseks joondage akukasseti keel korpuse soonega ja libistage kassett oma kohale. Sisestage see tervenisti, kuni see lukustub klõpsuga oma kohale. Kui näete joonisel näidatud punast näidikut, pole see täielikult lukustunud.

Akukasseti eemaldamiseks libistage see tööriista küljest lahti, vajutades kasseti esiküljel paiknevat nuppu alla.

► **Joon.2: 1.** Punane näidik **2.** Nupp **3.** Akukassett

⚠***ETTEVAATUST:*** **Paigaldage akukassett alati täies ulatuses nii, et punast osa ei jääks näha.** Muidu võib adapter juhuslikult tööriistast välja kukkuda ning põhjustada teile või läheduses viibivatele isikutele vigastusi.

⚠***ETTEVAATUST:*** **Ärge rakendage akukasseti paigaldamisel jõudu.** Kui kassett ei lähe kergesti sisse, pole see õigesti paigaldatud.

Tööriista/aku kaitsesüsteem

Tööriistal on tööriista/aku kaitsesüsteem. Süsteem lülitab mootori automaatselt välja, et pikendada tööriista ja aku tööiga. Tööriist seiskub käitamise ajal automaatselt järgmistel tingimustel.

► **Joon.3: 1.** Märgutuli

Märgutuli			**Olek**
Värv	**Põleb**	**Vilgub**	
Roheline		◑	Ülekoormus
Punane	● (tööriist) / ◑ (aku)		Ülekuumenemine
Punane		◑	Ületühjenemine

Ülekoormuskaitse

Kui tööriista või akuga juhtub üks kirjeldatud olukordadest, peatub tööriist automaatselt ja märgutuli hakkab roheliselt vilkuma.

— tööriist on ülekoormatud kas takerdunud umbrohu või muu prahi tõttu;

— Lõikeriist on lukustunud või andnud tagasilöögi.

— toitenupp on lüliti päästiku tõmbamise ajal sisse lülitatud.

Sellises olukorras vabastage lüliti päästik ja eemaldage vajaduse korral takerdunud umbrohi või praht. Seejärel vajutage jätkamiseks uuesti lüliti päästikut.

⚠***ETTEVAATUST:*** **Kui peate takerdunud umbrohu tööriistast eemaldama või vabastama lukustunud lõikeriista, lülitage tööriist enne alustamist kindlasti välja.**

Tööriista/aku ülekuumenemiskaitse

Kui tööriist või akukassett on üle kuumenenud, seiskub tööriist automaatselt. Kui tööriist on üle kuumenenud, süttib märgutuli punaselt. Kui akukassett on üle kuumenenud, vilgub märgutuli punaselt. Laske tööriistal ja/või akul maha jahtuda, enne kui tööriista uuesti sisse lülitate.

Ülelaadimiskaitse

Kui aku saab tühjaks, seiskub tööriist automaatselt ja toite märgutuli hakkab punaselt vilkuma.
Kui tööriist ei hakka tööle ka lülitite kasutamisel, eemaldage tööriistast tühjenenud akukassett ja laadige seda.

Aku jääkmahutavuse näit

Akukasseti järelejäänud mahutavuse kontrollimiseks vajutage kontrollimise nuppu. Märgulambid süttivad mõneks sekundiks.
► **Joon.4:** **1.** Märgulambid **2.** Kontrollimise nupp

Märgulambid			Jääkmahutavus
Põleb	Ei põle	Vilgub	
			75 - 100%
			50 - 75%
			25 - 50%
			0 - 25%
			Laadige akut.
			Akul võib olla tõrge.

MÄRKUS: Näidatud mahutavus võib veidi erineda tegelikust mahutavusest olenevalt kasutustingimustest ja ümbritseva keskkonna temperatuurist.

MÄRKUS: Esimene (taga vasakul asuv) märgutuli vilgub, kui akukaitsesüsteem töötab.

Toitelüliti

HOIATUS: **Mittekasutamise ajal lülitage toitelüliti alati välja.**

Tööriista sisselülitamiseks vajutage toitenuppu. Tööriista väljalülitamiseks hoidke toitenuppu all, kuni kiirusnäidik kustub.
► **Joon.5:** **1.** Toitenupp

MÄRKUS: Lüliti päästiku vajutamisel mittekasutatavates olukordades hakkab märgutuli vilkuma. Märgutuli vilgub, kui lülitate toitelüliti sisse, hoides samal ajal all lahtilukustuse hooba ja lüliti päästikut.

MÄRKUS: Juhukäivituse vältimiseks kustub märgutuli ja toitelüliti lülitub automaatselt välja, kui lüliti päästikut ei kasutata pärast toitelüliti sisselülitamist 5 minuti vältel.

Lüliti funktsioneerimine

HOIATUS: **Ohutuse huvides on sellel tööriistal lahtilukustuse hoob, mis hoiab ära tööriista ootamatu käivitumise. ÄRGE KUNAGI kasutage tööriista, kui see hakkab tööle lihtsalt lüliti päästiku tõmbamisel, lahtilukustuse hooba vajutamata. ENNE edasist kasutamist viige masin parandamiseks meie volitatud teeninduskeskusesse.**

HOIATUS: **ÄRGE KUNAGI teipige lahtilukustuse hooba kinni ega üritage selle funktsiooni blokeerida.**

ETTEVAATUST: **Kontrollige alati enne akukasseti tööriista külge paigaldamist, kas lüliti päästik funktsioneerib nõuetekohaselt ja liigub lahtilaskmisel tagasi väljalülitatud asendisse.**

ETTEVAATUST: **Ärge kunagi hoidke sõrme tööriista kandmise ajal toitenupul ja lüliti päästikul.** Tööriist võib soovimatult käivituda ja põhjustada kehavigastusi.

TÄHELEPANU: **Ärge tõmmake lüliti päästikut jõuga ilma lahtilukustuse hooba vajutamata. See võib põhjustada lüliti purunemise.**

Lüliti päästiku juhusliku vajutamise vältimiseks on ohutuse huvides paigaldatud kahekordne lahtilukustuse lüliti.
Tööriista käivitamiseks vajutage lukustushoob pöidla ja nimetissõrme vahelise käeosaga alla, tavaasendist mööda, ning pigistage lahtilukustuse hooba peopesaga. Seejärel vajutage lüliti päästikut, hoides samal ajal lahtilukustuse hooba. Tööriista kiirus kasvab, kui suurendate survet lüliti päästikule.
Seiskamiseks vabastage lüliti päästik.
► **Joon.6:** **1.** Lukustushoob **2.** Lukust avamise hoob **3.** Lüliti päästik

Kiiruse reguleerimine

Tööriista kiiruse valimiseks tuleb puudutada kergelt toitenuppu. Iga kord, kui koputate peatoitenuppu, muutub kiiruse tase.
► **Joon.7:** **1.** Kiirusnäidik **2.** Toitenupp

Kiirusnäidik	Režiim
3 2 1	Kiire
3 2 1	Keskmine
3 2 1	Aeglane

Suunamuutmisnupp prahi eemaldamiseks

⚠***HOIATUS:*** **Lülitage tööriist välja ja eemaldage akukassett enne, kui hakkate eemaldama tööriista külge takerdunud umbrohtu või muud prahti, mida tagurpidi pöörlemise funktsioon ei suuda eemaldada.** Kui jätta tööriist välja lülitamata ja akukassett eemaldamata, võib tööriista juhuslik käivitumine põhjustada raske kehavigastuse.

Sellel tööriistal on suunamuutmisnupp, millega saab muuta pöörlemise suunda. See on ette nähtud ainult tööriista külge takerdunud umbrohtude ja prahi eemaldamiseks.
Pöörlemissuuna muutmiseks puudutage suunamuutmisnuppu ja vajutage samal ajal lüliti päästikut ja lukustushooba, kui lõikeriist on seiskunud. Lüliti päästiku vajutamise ajal hakkavad kiirusnäidikud vilkuma ja lõikeriist pöörleb vastupidises suunas.
Tavalise pöörlemise taastamiseks vabastage päästik ja oodake, kuni lõikeriist on seiskunud.
► **Joon.8: 1.** Kiirusnäidik **2.** Suunamuutmisnupp

MÄRKUS: Tööriist töötab vastupidises suunas ainult lühikest aega ja lülitub seejärel automaatselt välja.

MÄRKUS: Kui käivitate tööriista pärast seiskumist uuesti, hakkab see pöörlema tavalises suunas.

MÄRKUS: Kui vajutate suunamuutmisnuppu ajal, kui lõikeriist veel pöörleb, siis tööriist seiskub ja on seejärel valmis pöörlemiseks vastupidises suunas.

Elektrooniline jõumomendi juhtimise funktsioon

Tööriist tuvastab automaatselt pöörlemiskiiruse ootamatu langemise, mis võib põhjustada tagasilööki. Sellises olukorras seiskub tööriist automaatselt lõikeriista edasise pöörlemise vältimiseks. Tööriista taaskäivitamiseks vabastage lüliti päästik. Kõrvaldage ootamatu pöörlemiskiiruse langemise põhjus ja lülitage tööriist sisse.

MÄRKUS: Selle funktsiooni puhul ei ole tegemist tagasilööke ennetava meetmega.

KOKKUPANEK

⚠***HOIATUS:*** **Kandke alati hoolt selle eest, et tööriist oleks enne selle reguleerimist välja lülitatud ning akukassett eemaldatud.** Kui jätta tööriist välja lülitamata ja akukassett eemaldamata, võib tööriista juhuslik käivitumine põhjustada raske kehavigastuse.

⚠***HOIATUS:*** **Ärge käivitage kunagi tööriista, kui see pole täielikult monteeritud.** Osaliselt monteeritud tööriista juhuslik käivitumine võib põhjustada tõsiseid kehavigastusi.

Käepideme paigaldamine

Kinnitage käepide kaasasolevate klambrite ja poltidega. Veenduge, et käepide asuks vahehoidiku ja noolemärgi vahel. Ärge eemaldage ega kahandage vahehoidikut.
► **Joon.9: 1.** Klamber **2.** Kuuskant-pesapeapolt **3.** Käepide **4.** Noolemärk **5.** Vahepuks

Järgmiste tarvikute kasutamisel kinnitage kindlasti käepideme külge tõke, kasutades selleks tõkke küljes olevat kruvi.
- Võsalõikuri tarvik*
- Pöörlevate kääride kinnitus
- Murutrimmeri tarvik*
- Servalõikuri tarvik

*. Ainult siis, kui on paigaldatud metallist lõiketera.
► **Joon.10: 1.** Tõke **2.** Kruvi

Liitetoru monteerimine

⚠***ETTEVAATUST:*** **Kontrollige alati, kas paigaldusvarras on korralikult paigaldatud.** Ebaõige paigaldamine võib põhjustada tarviku mootorseadme küljest ärakukkumist ja põhjustada kehavigastusi.

Kinnitage liitetoru mootorseadmele.

1. Pöörake mootorseadme hooba tarviku suunas.
► **Joon.11: 1.** Hoob

2. Eemaldage tarviku kork. Joondage tihvt noolemärgiga ja sisestage tarviku toru, kuni vabastusnupp välja tuleb.
► **Joon.12: 1.** Vabastusnupp **2.** Noolemärk **3.** Tihvt

3. Pöörake hooba mootorseadme suunas.
► **Joon.13: 1.** Hoob

Veenduge, et hoova pind oleks toruga paralleelne.

Toru eemaldamiseks pöörake hooba tarviku suunas ja tõmmake toru välja, vajutades vabastusnuppu samal ajal alla.
► **Joon.14: 1.** Vabastusnupp **2.** Hoob **3.** Toru

Juhtraua asendi reguleerimine

Reguleerige juhtraua asendit tööriista mugava kasutusasendi saavutamiseks.

Lõdvendage käepidemel asuv kuuskant-pesapeapolt. Viige käepide mugavasse tööasendisse ja pingutage polti uuesti.
► **Joon.15: 1.** Juhtraud **2.** Kuuskant-pesapeapolt

Kandevöö kinnitamine

⚠***HOIATUS:*** **Olge äärmiselt ettevaatlik ja tagage tööriista üle alati kontroll. Ärge laske tööriistal kalduda enda ega kellegi teise läheduses viibiva isiku poole.** Kontrolli kaotamine tööriista üle võib põhjustada kõrvalseisjale ja operaatorile tõsise kehavigastuse.

⚠*ETTEVAATUST:* Kui kasutate tööriista koos seljakoti tüüpi vooluvarustusega, nagu portatiivne akukomplekt, ärge kasutage tööriista komplektis kaasas olevat kandevööd, vaid Makita soovitatud riputusrihma.

Kui panete samal ajal selga tööriista komplektis kaasas oleva kandevöö ja seljakoti tüüpi vooluvarustuse kandevöö, on tööriista või seljakoti tüüpi vooluvarustuse hädaolukorras eemaldamine raskendatud ning see võib põhjustada õnnetuse või vigastuse. Soovitatud riputusrihmade kohta küsige Makita volitatud hoolduskeskustest.

⚠*ETTEVAATUST:* Kasutage alati seadme külge kinnitatud kandevööd. Väsimuse vältimiseks reguleerige kandevööd enne töötamise algust.

⚠*ETTEVAATUST:* Enne kasutamist veenduge, et kandevöö oleks tööriista külge õigesti kinnitatud.

1. Kinnitage kandevöö haak tööriista rõnga ja riputi külge.
► **Joon.16: 1.** Rõngas **2.** Haak **3.** Riputi

2. Pange kandevöö oma vasakule õlale. Reguleerige kandevöö mugavasse tööasendisse.
► **Joon.17**

Õlarakmetel on kiirvabastusmehhanism.
Tööriista õlarakmetest vabastamiseks vajutage lihtsalt pandla külgedele.
► **Joon.18: 1.** Pannal

Kuuskantvõtme hoiulepanek

⚠*ETTEVAATUST:* Ärge unustage pesapeavõtit tööriista pea sisse. See võib põhjustada vigastuse ja/või kahjustada tööriista.

Kui kuuskantvõtit ei kasutata, siis pange see hoiule, et vältida selle ära kadumist.
► **Joon.19: 1.** Käepide **2.** Kuuskantvõti

HOOLDUS

⚠*HOIATUS:* Kandke alati hoolt selle eest, et tööriist oleks enne selle kontrollimist või hooldust välja lülitatud ja akukassett eemaldatud. Kui jätta tööriist välja lülitamata ja akukassett eemaldamata, võib tööriista juhuslik käivitumine põhjustada raske kehavigastuse.

***TÄHELEPANU:* Ärge kunagi kasutage bensiini, vedeldit, alkoholi ega midagi muud sarnast. Selle tulemuseks võib olla luitumine, deformatsioon või pragunemine.**

Toote OHUTUSE ja TÖÖKINDLUSE tagamiseks tuleb vajalikud remonttööd ning muud hooldus- ja reguleerimistööd lasta teha Makita volitatud teeninduskeskustes või tehase teeninduskeskustes. Alati tuleb kasutada Makita varuosi.

Tööriista puhastamine

Tööriista puhastamiseks pühkige sellelt kuiva või seebivette kastetud ja välja väänatud lapiga tolm, mustus või lõigatud rohi. Tööriista ülekuumenemise vältimiseks eemaldage kindlasti tööriista külge jäänud lõigatud muru või ventilaatori külge kinnitunud mustus.

Akukaitse

⚠*HOIATUS:* Ärge eemaldage akukaitset. Ärge kasutage tööriista eemaldatud ega kahjustatud akukaitsmega. Otsene löök akukasseti pihta võib tekitada aku talitlushäire ning põhjustada vigastusi ja/või tulekahju. Kui akukaitse on deformeerunud või kahjustatud, pöörduge remondiks volitatud teeninduskeskuse poole.

► **Joon.20: 1.** Akukaitse

VEAOTSING

Enne remonditöökotta pöördumist kontrollige niidukit ise. Ärge üritage niidukit lahti võtta, kui leiate probleemi, mida kasutusjuhendis ei kirjeldata. Selle asemel pöörduge Makita volitatud teeninduskeskusesse, kus kasutatakse remontimisel alati Makita tagavaraosi.

Tõrge	Võimalik põhjus (rike)	Lahendus
Mootor ei tööta.	Akukassett ei ole paigaldatud.	Paigaldage akukassett.
	Akuga seotud probleem (alapinge)	Laadige aku. Kui laadimine ei anna tulemust, vahetage aku välja.
	Veosüsteem ei tööta korralikult.	Paluge volitatud teeninduskeskuses teha parandustööd.
Mootor seiskub pärast lühiajalist töötamist.	Pöörlemine toimub vastassuunas.	Muutke suunamuutmise lülitiga pöörlemise suunda.
	Aku laetustase on madal.	Laadige aku. Kui laadimine ei anna tulemust, vahetage aku välja.
	Ülekuumenemine.	Lõpetage tööriista kasutamine ja laske sel maha jahtuda.

Tõrge	Võimalik põhjus (rike)	Lahendus
Seade ei saavuta maksimaalset pöörlemiskiirust.	Aku ei ole õigesti paigaldatud.	Paigaldage akukassett juhendis kirjeldatud viisil.
	Aku võimsus langeb.	Laadige aku. Kui laadimine ei anna tulemust, vahetage aku välja.
	Veosüsteem ei tööta korralikult.	Paluge volitatud teeninduskeskuses teha parandustööd.

VALIKULISED TARVIKUD

ETTEVAATUST: **Neid tarvikuid ja lisaseadmeid on soovitatav kasutada koos Makita tööriistaga, mida selles kasutusjuhendis kirjeldatakse.** Muude tarvikute ja lisaseadmete kasutamisega võib kaasneda vigastusoht. Kasutage tarvikuid ja lisaseadmeid ainult otstarbekohaselt.

Saate vajaduse korral kohalikust Makita teeninduskeskusest lisateavet nende tarvikute kohta.
Vt jaotisest „Heakskiidetud tarvik“ sellele tööriistale sobivaid tarvikuid.

- Võsalõikuri tarvik
- Jõhvtrimmeri tarvik
- Pöörlevate kääride kinnitus
- Murutrimmeri tarvik
- Hekitrimmeri tarvik
- Trimmeri tarvik
- Hekisae tarvik
- Kultivaatori tarvik
- Servalõikuri tarvik
- Kohvikoristusmasina tarvik
- Võlli pikendamise lisaseadis
- Tarvik Power Brush
- Tarvik Power Sweep
- Puhuritarvik
- Pumbatarvik
- Rohimis liides
- Lume puhumise liides
- Makita algupärane aku ja laadija

MÄRKUS: Mõned nimekirjas loetletud tarvikud võivad kuuluda standardvarustusse ning need on lisatud tööriista pakendisse. Need võivad riigiti erineda.

ТЕХНИЧЕСКИЕ ХАРАКТЕРИСТИКИ

Модель:		**UX01G**
Число оборотов без нагрузки (без насадок)	Низкая	0–5 700 мин$^{-1}$
	Средняя	0–8 200 мин$^{-1}$
	Высокая	0–9 700 мин$^{-1}$
Общая длина (без блока аккумулятора)		1 001 мм
Номинальное напряжение		36 В – 40 В пост. тока макс.
Масса нетто	*1	3,5 кг
	*2	5,3 кг – 12,5 кг
Степень защиты		IPX4

- Благодаря нашей постоянно действующей программе исследований и разработок указанные здесь технические характеристики могут быть изменены без предварительного уведомления.
- Технические характеристики могут различаться в зависимости от страны.

*1: Масса без каких-либо принадлежностей или блока(-ов) аккумулятора(-ов)
*2: Значение массы нетто включает самую легковесную и самую тяжеловесную комбинацию насадки(-ок) для нормального и безопасного использования и блока(-ов) аккумулятора(-ов), которые указаны в руководстве по эксплуатации.

Подходящий блок аккумулятора и зарядное устройство

Символы: ◎ Рекомендовано, ○ Имеется в наличии

Тип	**Блок аккумулятора**						
	BL4020	**BL4025**	**BL4040**	**BL4040F**	**BL4050F**	**BL4080F**	**BL4080H**
Насадка: коса	○	○	◎	◎	◎	◎	◎
Насадка: нитьевая косильная головка	○	○	◎	◎	◎	◎	◎
Насадка-травокосилка, ножничного типа	○	○	◎	◎	◎	◎	◎
Насадка-травокосилка	○	○	◎	◎	◎	◎	◎
Насадка: кусторез	○	◎	◎	◎	◎	◎	◎
Принадлежность: насадка-кусторез для низкого кустарника	○	◎	◎	◎	◎	◎	◎
Насадка: цепная пила на штанге	○	○	◎	◎	◎	◎	◎
Насадка: культиватор	○	○	◎	◎	◎	◎	◎
Насадка: кромкорез	○	◎	◎	◎	◎	◎	◎
Насадка: сборщик кофе	○	○	◎	◎	◎	◎	◎
Принадлежность Щеточная Машина	○	○	◎	◎	◎	◎	◎
Принадлежность Подметальная Машина	○	○	◎	◎	◎	◎	◎
Насадка-воздуходувка	○	○	◎	◎	◎	◎	◎
Насадка-помпа	○	○	◎	◎	◎	◎	◎
Насадка-плоскорез	○	○	◎	◎	◎	◎	◎
Насадка-снегоуборщик	○	○	◎	◎	◎	◎	◎

Зарядное устройство	DC40RA / DC40RB / DC40RC / DC40WA / BCC01 / BCC02

- В зависимости от региона проживания некоторые блоки аккумуляторов и зарядные устройства,

перечисленные выше, могут быть недоступны.

***ОСТОРОЖНО:* Используйте только перечисленные выше блоки аккумуляторов и зарядные устройства.** Использование других блоков аккумуляторов и зарядных устройств может привести к травме и/или пожару.

Рекомендованный источник электропитания с проводным подключением

Портативный блок питания	PDC01 / PDC1200 / PDC1500

- В некоторых регионах определенные модели перечисленных выше источников электропитания с проводным подключением могут быть недоступны.
- Перед началом использования источника электропитания с проводным подключением изучите инструкцию и предупреждающие надписи на нем.

Число оборотов без нагрузки, с насадками

Модель		Скорость вращения		
		Низкая	Средняя	Высокая
BR400MP		0–130 мин$^{-1}$	0–190 мин$^{-1}$	0–230 мин$^{-1}$
EE400MP		0–2 800 мин$^{-1}$	0–4 000 мин$^{-1}$	0–4 700 мин$^{-1}$
EJ400MP		0–1 600 мин$^{-1}$	0–2 300 мин$^{-1}$	0–2 800 мин$^{-1}$
EM404MP / EM406MP		0–3 500 мин$^{-1}$	0–5 000 мин$^{-1}$	0–6 000 мин$^{-1}$
EM407MP	Верхний диск	0–220 мин$^{-1}$	0–310 мин$^{-1}$	0–370 мин$^{-1}$
	Нижний диск	0–470 мин$^{-1}$	0–670 мин$^{-1}$	0–790 мин$^{-1}$
EM408MP / EM409MP		0–4 200 мин$^{-1}$	0–6 000 мин$^{-1}$	0–7 100 мин$^{-1}$
EN401MP / EN402MP / EN410MP / EN420MP / EN422MP / EN424MP / EN425MP (Рабочая частота)		0–2 400 мин$^{-1}$	0–3 400 мин$^{-1}$	0–4 000 мин$^{-1}$
EY403MP (скорость цепи)		0–11 м/с	0–16 м/с	0–19 м/с
KR400MP		0–160 мин$^{-1}$	0–230 мин$^{-1}$	0–280 мин$^{-1}$
KR401MP		0–130 мин$^{-1}$	0–190 мин$^{-1}$	0–230 мин$^{-1}$
PF400MP		0–5 600 мин$^{-1}$	0–8 100 мин$^{-1}$	0–9 500 мин$^{-1}$
SN400MP		0–1 080 мин$^{-1}$	0–1 560 мин$^{-1}$	0–1 860 мин$^{-1}$
SW400MP		0–130 мин$^{-1}$	0–190 мин$^{-1}$	0–230 мин$^{-1}$
UB402MP		0–5 700 мин$^{-1}$	0–8 100 мин$^{-1}$	0–9 600 мин$^{-1}$
UB403MP		0–5 700 мин$^{-1}$	0–8 100 мин$^{-1}$	0–9 500 мин$^{-1}$
WA400MP		0–570 мин$^{-1}$	0–815 мин$^{-1}$	0–970 мин$^{-1}$

Одобренные аксессуары

Тип	Модель
Принадлежность Щеточная Машина	BR400MP
Насадка: кромкорез	EE400MP
Насадка: сборщик кофе	EJ400MP
Насадка: коса	EM404MP
Насадка: нитьевая косильная головка	EM406MP
Насадка-травокосилка, ножничного типа	EM407MP
Насадка-травокосилка	EM408MP / EM409MP
Насадка: кусторез	EN401MP / EN402MP / EN410MP
Принадлежность: насадка-кусторез для низкого кустарника	EN420MP / EN422MP / EN424MP / EN425MP
Насадка: цепная пила на штанге	EY403MP
Насадка: культиватор	KR400MP / KR401MP
Дополнительный удлинитель вала	LE400MP
Насадка-помпа	PF400MP
Насадка-снегоуборщик	SN400MP

Тип	Модель
Принадлежность Подметальная Машина	SW400MP
Насадка воздуходувки	UB402MP / UB403MP
Насадка-плоскорез	WA400MP

Символы

Ниже приведены символы, которые могут использоваться для обозначения оборудования. Перед использованием убедитесь в том, что вы понимаете их значение.

	Прочитайте руководство по эксплуатации.
	Обратите особое внимание.
	Берегите от дождя.
	Осторожно! Перед техническим обслуживанием необходимо отсоединить аккумулятор.
 Ni-MH Li-ion	Только для стран ЕС В связи с наличием в оборудовании опасных компонентов отходы электрического и электронного оборудования, аккумуляторы и батареи могут оказывать негативное влияние на окружающую среду и здоровье человека. Не выбрасывайте электрические и электронные устройства или батареи вместе с бытовыми отходами! В соответствии с директивой ЕС по отходам электрического и электронного оборудования, по аккумуляторам, батареям и отходам аккумуляторов и батарей, а также в соответствии с ее адаптацией к национальному законодательству, отходы электрического оборудования, батареи и аккумуляторы следует хранить отдельно и доставлять на пункт раздельного сбора коммунальных отходов, работающий с соблюдением правил охраны окружающей среды. Это обозначено символом в виде перечеркнутого мусорного контейнера на колесах, нанесенным на оборудование.

	Гарантированный уровень звуковой мощности в соответствии с Директивой ЕС по шумам вне помещений.
	Уровень звуковой мощности в соответствии с Регламентом Австралии (Новый Южный Уэльс) по контролю за шумом

Назначение

Данный многофункциональный аккумуляторный привод для садовых насадок предназначен для использования с сертифицированными насадками, список которых приводится в разделе «ТЕХНИЧЕСКИЕ ХАРАКТЕРИСТИКИ» данной инструкции по эксплуатации. Запрещается использовать устройство для других целей.

ОСТОРОЖНО: **Перед началом эксплуатации ознакомьтесь с руководством по эксплуатации насадки и с данным руководством.** Несоблюдение требований предупреждений и инструкций может привести к серьезным травмам.

Шум

В приведенной ниже таблице представлено типичное значение допустимого уровня шума согласно применимому стандарту.

Насадка	Уровень звукового давления		Гарантированный уровень звуковой мощности	Измеренный уровень звуковой мощности		Применимый стандарт
	L_{pA} (дБ (А))	Погрешность, K (дБ (А))	L_{WA} (дБ (А))	L_{WA} (дБ (А))	Погрешность, K (дБ (А))	
BR400MP	80,2	1,0	-	88,9	0,8	EN60335-2-72
EE400MP	76,1	1,7	-	88,2	2,3	ISO11789 / 2000/14/EC
EJ400MP	82,9	0,6	-	94,4	1,5	ISO22868(ISO11806-1)
EJ400MP + LE400MP	79,7	1,4	-	94,0	0,7	ISO22868(ISO11806-1)
EM404MP (в качестве бензокосы)	79,1	1,9	-	-	-	EN62841-4-4

Насадка		Уровень звукового давления		Гарантированный уровень звуковой мощности	Измеренный уровень звуковой мощности		Применимый стандарт
		L_{pA} (дБ (А))	Погрешность, K (дБ (А))	L_{WA} (дБ (А))	L_{WA} (дБ (А))	Погрешность, K (дБ (А))	
EM404MP (в качестве электрокосы)	Нейлоновая режущая головка	81,2	2,4	-	94,2	2,3	EN62841-4-4
	Пластмассовый нож	79,5	1,9	-	-	-	EN62841-4-4
EM406MP	Нейлоновая режущая головка	83,1	2,0	-	94,8	2,8	EN62841-4-4
	Пластмассовый нож	80,6	1,9	-	90,3	2,2	EN62841-4-4
EM407MP		82,8	2,7	-	95,4	2,7	EN62841-4-4
EM408MP	Металлический нож	80,9	2,0	-	93,1	1,9	EN62841-4-4
	Нейлоновая режущая головка	80,1	2,0	-	91,2	1,9	EN62841-4-4
	Пластмассовый нож	81,3	1,9	-	91,7	1,9	EN62841-4-4
EM409MP	Нейлоновая режущая головка	81,5	2,1	-	92,0	1,9	EN62841-4-4
	Пластмассовый нож	82,0	1,9	-	92,0	1,9	EN62841-4-4
EN401MP		85	3	96	95	1,1	EN62841-4-2
EN401MP + LE400MP		82	3	98	96	1,4	EN62841-4-2
EN402MP		83	3	95	92	2,3	EN62841-4-2
EN402MP + LE400MP		79	3	96	94	1,8	EN62841-4-2
EN410MP		81	3	93	91	2,0	EN62841-4-2
EN410MP + LE400MP		80	3	93	91	1,7	EN62841-4-2
EN420MP		84	3	94	94	0,4	EN62841-4-2
EN422MP		81	3	94	92	1,9	EN62841-4-2
EN424MP		80	3	-	88	3	EN62841-1
EN425MP		78	3	-	88	3	EN62841-1
EY403MP		95	3	-	103	3	EN 62841-1 / EN ISO 11680-1
EY403MP+LE400MP		95	3	-	103	3	EN 62841-1 / EN ISO 11680-1
KR400MP		77,8	0,7	-	86,6	1,2	EN709
KR401MP		77,7	0,3	-	86,7	2,0	EN709
PF400MP		75	2,5	-	90	2,5	ISO20361
SN400MP		81	3	-	91	1,9	ISO11201 / ISO3744(ISO8437-4)
SW400MP		80,3	0,2	-	88,3	0,6	EN60335-2-72
UB402MP		88,5	3	96	-	-	EN62841-4-6
UB403MP		-	-	100	98,4	2,1	2000/14/EC + 2024/1208/EU
		99,5	3	103	-	-	EN62841-4-6
WA400MP		77	3	-	89	3	ISO22868(ISO11806-1)

- Даже если указанный уровень звукового давления составляет 80 дБ(А) или менее, уровень шума при выполнении работ может превышать 80 дБ (А). Используйте средства защиты слуха.

ПРИМЕЧАНИЕ: Заявленное значение распространения шума измерено в соответствии со стандартной методикой испытаний и может быть использовано для сравнения инструментов.

ПРИМЕЧАНИЕ: Заявленное(-ые) значение(-я) распространения шума можно также использовать в предварительной оценке воздействия.

⚠***ОСТОРОЖНО:*** **Используйте средства защиты слуха.**

⚠***ОСТОРОЖНО:*** **Распространение шума во время фактического использования электроинструмента может отличаться от заявленного(-ых) суммарного(-ых) значения(-й) в зависимости от способов использования инструмента.**

⚠***ОСТОРОЖНО:*** **Обязательно определите меры безопасности для защиты оператора, основанные на оценке воздействия в реальных условиях использования (с учетом всех этапов рабочего цикла, таких как выключение инструмента, работа без нагрузки и включение).**

Вибрация

В таблице ниже приведено суммарное значение непрерывной вибрации (сумма векторов по трем осям), определенное согласно применимому стандарту.

Насадка	Левая рукоятка (передняя ручка)		Правая рукоятка (задняя ручка)		Применимый стандарт
	ah (м/с^2)	Погрешность, K (м/с^2)	ah (м/с^2)	Погрешность, K (м/с^2)	
EE400MP	2,0	1,5	1,2	1,5	ISO11789
EJ400MP	3,5	1,5	3,9	1,5	ISO22867(ISO11806-1)
EJ400MP + LE400MP	4,8	1,5	2,6	1,5	ISO22867(ISO11806-1)
WA400MP	2,8	1,5	2,3	1,5	ISO22867(ISO11806-1)

Насадка		ah (м/с^2)	Погрешность, K (м/с^2)	Применимый стандарт
BR400MP		1,6	1,5	EN60335-2-72
EM404MP (в качестве бензокосы)		2,9	1,5	EN62841-4-4
EM404MP (в качестве электрокосы)	Нейлоновая режущая головка	2,7	1,5	EN62841-4-4
	Пластмассовый нож	2,0	1,5	EN62841-4-4
EM406MP	Нейлоновая режущая головка	2,5	1,5	EN62841-4-4
	Пластмассовый нож	2,1	1,5	EN62841-4-4
EM407MP		2,1	1,5	EN62841-4-4
EM408MP	Металлический нож	2,5	1,5	EN62841-4-4
	Нейлоновая режущая головка	3,1	1,5	EN62841-4-4
	Пластмассовый нож	2,1	1,5	EN62841-4-4
EM409MP	Нейлоновая режущая головка	3,2	1,5	EN62841-4-4
	Пластмассовый нож	1,1	1,5	EN62841-4-4
EN401MP		3,4	1,5	EN62841-4-2
EN401MP + LE400MP		5,4	1,5	EN62841-4-2
EN402MP		2,5	1,5	EN62841-4-2
EN402MP + LE400MP		5,0	1,5	EN62841-4-2
EN410MP		6,7	1,5	EN62841-4-2
EN410MP + LE400MP		4,4	1,5	EN62841-4-2
EN420MP		2,9	1,5	EN62841-4-2
EN422MP		2,5	1,5	EN62841-4-2
EN424MP		2,1	1,5	EN62841-1
EN425MP		1,9	1,5	EN62841-1
EY403MP		2,9	1,5	EN 62841-1 / EN ISO 11680-1

Насадка	ah (м/с^2)	Погрешность, K (м/с^2)	Применимый стандарт
EY403MP+LE400MP	2,9	1,5	EN 62841-1 / EN ISO 11680-1
KR400MP	0,8	1,5	EN709
KR401MP	0,7	1,5	EN709
PF400MP	1,1	1,5	ISO22867
SN400MP	2,2	1,5	ISO8437-4
SW400MP	2,5	1,5	EN60335-2-72
UB402MP	2,1	1,5	EN62841-4-6
UB403MP	2,3	1,5	EN62841-4-6

ПРИМЕЧАНИЕ: Заявленное общее значение распространения вибрации измерено в соответствии со стандартной методикой испытаний и может быть использовано для сравнения инструментов.

ПРИМЕЧАНИЕ: Заявленное суммарное значение распространения вибрации можно также использовать в предварительной оценке воздействия.

⚠***ОСТОРОЖНО:*** **Распространение вибрации во время фактического использования электроинструмента может отличаться от заявленного суммарного значения в зависимости от способов использования инструмента.**

⚠***ОСТОРОЖНО:*** **Обязательно определите меры безопасности для защиты оператора, основанные на оценке воздействия в реальных условиях использования (с учетом всех этапов рабочего цикла, таких как выключение инструмента, работа без нагрузки и включение).**

В представленной ниже таблице показаны средние значения максимальной амплитуды ускорения от повторяющихся ударных вибраций, p_F, с соответствующей погрешностью (K), определяемой согласно применимому стандарту.

Насадка		p_F (м/с^2)	Погрешность, K (м/с^2)	Применимый стандарт
BR400MP		31	5	EN60335-2-72
EE400MP		25	3	ISO11789
EJ400MP		119	8	ISO22867(ISO11806-1)
EJ400MP + LE400MP		110	21	ISO22867(ISO11806-1)
EM404MP (в качестве бензокосы)		61	2	EN62841-4-4
EM404MP (в качестве электрокосы)	Нейлоновая режущая головка	97	10	EN62841-4-4
	Пластмассовый нож	50	5	EN62841-4-4
EM406MP	Нейлоновая режущая головка	87	6	EN62841-4-4
	Пластмассовый нож	72	5	EN62841-4-4
EM407MP		42	3	EN62841-4-4
EM408MP	Металлический нож	48	3	EN62841-4-4
	Нейлоновая режущая головка	53	15	EN62841-4-4
	Пластмассовый нож	46	3	EN62841-4-4
EM409MP	Нейлоновая режущая головка	44	3	EN62841-4-4
	Пластмассовый нож	36	4	EN62841-4-4
EN401MP		113	3	EN62841-4-2
EN401MP + LE400MP		84	4	EN62841-4-2
EN402MP		73	4	EN62841-4-2
EN402MP + LE400MP		70	2	EN62841-4-2
EN410MP		87	13	EN62841-4-2
EN410MP + LE400MP		83	8	EN62841-4-2
EN420MP		78	2	EN62841-4-2
EN422MP		57	6	EN62841-4-2

Насадка	ρ_F (м/с^2)	Погрешность, K (м/с^2)	Применимый стандарт
EN424MP	42	6	EN62841-1
EN425MP	79	5	EN62841-1
EY403MP	244	12	EN 62841-1 / EN ISO 11680-1
EY403MP+LE400MP	244	12	EN 62841-1 / EN ISO 11680-1
KR400MP	31	3	EN709
KR401MP	26	11	EN709
PF400MP	31	5	ISO22867
SN400MP	35	10	ISO8437-4
SW400MP	36	8	EN60335-2-72
UB402MP	70	13	EN62841-4-6
UB403MP	46	13	EN62841-4-6
WA400MP	33	5	ISO22867(ISO11806-1)

ПРИМЕЧАНИЕ: Эти заявленные значения не должны использоваться для определения вибрационного воздействия на верхние конечности.

Декларации о соответствии

Только для европейских стран

С Декларацией о соответствии нормативным требованиям ЕС/Великобритании можно ознакомиться по следующему URL-адресу.

https://support.makita.biz/doc/doc_index.html

МЕРЫ БЕЗОПАСНОСТИ

Общие рекомендации по технике безопасности для электроинструментов

⚠***ОСТОРОЖНО*** **Ознакомьтесь со всеми инструкциями по технике безопасности, указаниями, иллюстрациями и техническими характеристиками, прилагаемыми к данному электроинструменту.** Несоблюдение всех приведенных далее инструкций может привести к поражению электрическим током, возгоранию и/или тяжелым травмам.

Сохраните брошюру с инструкциями и рекомендациями для дальнейшего использования.

Термин "электроинструмент" в предупреждениях относится ко всему инструменту, работающему от сети (с проводом) или на аккумуляторах (без провода).

Важные правила техники безопасности для работы с аккумуляторным блоком

1. **Перед использованием аккумуляторного блока прочитайте все инструкции и предупреждающие надписи на (1) зарядном устройстве, (2) аккумуляторном блоке и (3) инструменте, работающем от аккумуляторного блока.**
2. **Не разбирайте блок аккумулятора и не меняйте его конструкцию.** Это может привести к пожару, перегреву или взрыву.
3. **Если время работы аккумуляторного блока значительно сократилось, немедленно прекратите работу. В противном случае, может возникнуть перегрев блока, что приведет к ожогам и даже к взрыву.**
4. **В случае попадания электролита в глаза промойте их обильным количеством чистой воды и немедленно обратитесь к врачу. Это может привести к потере зрения.**
5. **Не замыкайте контакты аккумуляторного блока между собой:**
   (1) **Не прикасайтесь к контактам какими-либо токопроводящими предметами.**
   (2) **Не храните аккумуляторный блок в контейнере вместе с другими металлическими предметами, такими как гвозди, монеты и т. п.**
   (3) **Не допускайте попадания на аккумуляторный блок воды или дождя.**
   Замыкание контактов аккумуляторного блока между собой может привести к возникновению большого тока, перегреву, возможным ожогам и даже поломке блока.
6. **Не храните и не используйте инструмент и аккумуляторный блок в местах, где температура может достигать или превышать 50 °C (122 °F).**

7. **Не бросайте аккумуляторный блок в огонь, даже если он сильно поврежден или полностью вышел из строя. Аккумуляторный блок может взорваться под действием огня.**
8. **Запрещено вбивать гвозди в блок аккумулятора, резать, ломать, бросать, ронять блок аккумулятора или ударять его твердым предметом.** Это может привести к пожару, перегреву или взрыву.
9. **Не используйте поврежденный аккумуляторный блок.**
10. **Входящие в комплект литий-ионные аккумуляторы должны эксплуатироваться в соответствии с требованиями законодательства об опасных товарах.**
    При коммерческой транспортировке, например, третьей стороной или экспедитором, необходимо нанести на упаковку специальные предупреждения и маркировку.
    В процессе подготовки устройства к отправке обязательно проконсультируйтесь со специалистом по опасным материалам. Также соблюдайте местные требования и нормы. Они могут быть строже.
    Закройте или закрепите разомкнутые контакты и упакуйте аккумулятор так, чтобы он не перемещался по упаковке.
11. **Для утилизации блока аккумулятора извлеките его из инструмента и утилизируйте безопасным способом. Выполняйте требования местного законодательства по утилизации аккумуляторного блока.**
12. **Используйте аккумуляторы только с продукцией, указанной Makita.** Установка аккумуляторов на продукцию, не соответствующую требованиям, может привести к пожару, перегреву, взрыву или утечке электролита.
13. **Если инструментом не будут пользоваться в течение длительного периода времени, извлеките аккумулятор из инструмента.**
14. **Во время и после использования блок аккумулятора может нагреваться, что может стать причиной ожогов или низкотемпературных ожогов. Будьте осторожны при обращении с горячим блоком аккумулятора.**
15. **Не прикасайтесь к контактам инструмента сразу после использования, поскольку они могут быть достаточно горячими, чтобы вызвать ожоги.**
16. **Не допускайте налипания на контакты, отверстия и пазы блока аккумулятора опилок, пыли или земли.** Это может стать причиной перегрева, возгорания, взрыва или неисправности инструмента или блока аккумулятора, что может привести к ожогам или травмам.
17. **Если инструмент не рассчитан на использование вблизи высоковольтных линий электропередач, не используйте блок аккумулятора вблизи высоковольтных линий электропередач.** Это может привести к неисправности, поломке инструмента или блока аккумулятора.
18. **Храните аккумулятор в недоступном для детей месте.**

СОХРАНИТЕ ДАННЫЕ ИНСТРУКЦИИ.

⚠***ВНИМАНИЕ:*** **Используйте только фирменные аккумуляторные батареи Makita.** Использование аккумуляторных батарей, не произведенных Makita, или батарей, которые были подвергнуты модификациям, может привести к взрыву аккумулятора, пожару, травмам и повреждению имущества. Это также автоматически аннулирует гарантию Makita на инструмент и зарядное устройство Makita.

ПРИМЕЧАНИЕ: Компания Makita не несет ответственности за какие-либо несчастные случаи в результате использования неоригинальных или видоизмененных аккумуляторов. Оригинальные аккумуляторы Makita подвергаются строгой оценке на совместимость с инструментами и зарядными устройствами Makita в соответствии с действующим законодательством и стандартами безопасности.

Советы по обеспечению максимального срока службы аккумулятора

1. **Заряжайте блок аккумуляторов перед его полной разрядкой. Обязательно прекратите работу с инструментом и зарядите блок аккумуляторов, если вы заметили снижение мощности инструмента.**
2. **Никогда не подзаряжайте полностью заряженный блок аккумуляторов. Перезарядка сокращает срок службы аккумулятора.**
3. **Заряжайте блок аккумуляторов при комнатной температуре в 10 - 40 °C (50 - 104 °F). Перед зарядкой горячего блока аккумуляторов дайте ему остыть.**
4. **Если блок аккумулятора не используется, извлеките его из инструмента или зарядного устройства.**
5. **Зарядите ионно-литиевый аккумуляторный блок, если вы не будете пользоваться инструментом длительное время (более шести месяцев).**

ОПИСАНИЕ ДЕТАЛЕЙ

► **Рис.1**

1	Блок аккумулятора	2	Рычаг разблокировки	3	Крючок для подвешивания	4	Рукоятка

5	Кнопка разблокировки	6	Ограждение	7	Триггерный переключатель	8	Индикатор скорости
9	Кнопка основного питания	10	Лампа предупреждения	11	Кнопка реверса	12	Плечевой ремень

ОПИСАНИЕ РАБОТЫ

⚠***ОСТОРОЖНО:*** **Перед регулировкой или проверкой функций инструмента обязательно убедитесь, что он выключен и его блок аккумулятора снят.** Несоблюдение этого требования может стать причиной тяжелой травмы из-за случайного включения инструмента.

Установка или снятие блока аккумуляторов

⚠***ВНИМАНИЕ:*** **Обязательно выключайте инструмент перед установкой и извлечением аккумуляторного блока.**

⚠***ВНИМАНИЕ:*** **При установке и извлечении аккумуляторного блока крепко удерживайте инструмент и аккумуляторный блок.** Если не соблюдать это требование, они могут выскользнуть из рук, что приведет к повреждению инструмента, аккумуляторного блока и травмированию оператора.

Для установки блока аккумулятора совместите выступ блока аккумулятора с пазом в корпусе и задвиньте его на место. Устанавливайте блок до упора, чтобы он зафиксировался с небольшим щелчком. Если вы видите красный индикатор, как показано на рисунке, он не зафиксирован полностью.

Для снятия аккумуляторного блока нажмите кнопку на лицевой стороне и извлеките блок.

► **Рис.2:** **1.** Красный индикатор **2.** Кнопка **3.** Блок аккумулятора

⚠***ВНИМАНИЕ:*** **Обязательно устанавливайте блок аккумулятора до конца, чтобы красный индикатор не был виден.** В противном случае блок аккумулятора может выпасть из инструмента и нанести травму вам или другим людям.

⚠***ВНИМАНИЕ:*** **Не прилагайте чрезмерных усилий при установке аккумуляторного блока.** Если блок не двигается свободно, значит он вставлен неправильно.

Система защиты инструмента/аккумулятора

На инструменте предусмотрена система защиты инструмента/аккумулятора. Она автоматически отключает питание двигателя для продления срока службы инструмента и аккумулятора. Инструмент автоматически остановится во время работы в указанных далее случаях.

► **Рис.3:** **1.** Лампа предупреждения

Лампа предупреждения			Состояние
Цвет	Горит	Мигает	
Зеленый			Перегрузка
Красный	(инструмент) / (аккумулятор)		Перегрев
Красный			Чрезмерная разрядка

Защита от перегрузки

Инструмент автоматически останавливается, а лампа предупреждения начинает мигать зеленым при возникновении любой из указанных ниже ситуаций с инструментом или аккумулятором.

— Инструмент перегружен из-за набившейся в него травы или другого мусора.

— Режущий узел заблокирован или отброшен отдачей.

— Кнопка основного питания находится в положении включения при нажатии триггерного переключателя.

В этой ситуации отпустите триггерный переключатель и удалите скошенную траву или другой мусор, если необходимо. После этого снова нажмите триггерный переключатель для продолжения.

⚠***ВНИМАНИЕ:*** **Если необходимо очистить режущий узел от набившейся в него травы или разблокировать заблокированный режущий узел, сначала выключите инструмент.**

Защита инструмента или аккумулятора от перегрева

При перегреве инструмента или блока аккумулятора инструмент останавливается автоматически. При перегреве инструмента начинает мигать лампа предупреждения. При перегреве блока аккумулятора лампа предупреждения начинает мигать красным. Дайте инструменту и/или аккумулятору остыть перед возобновлением работы.

Защита от переразрядки

При истощении заряда аккумулятора инструмент автоматически останавливается, а лампа предупреждения начинает мигать красным.
Если инструмент не работает даже после нажатия переключателей, извлеките из него блок аккумулятора и зарядите его.

Индикация оставшегося заряда аккумулятора

Нажмите кнопку проверки на аккумуляторном блоке для проверки заряда. Индикаторы загорятся на несколько секунд.

► **Рис.4:** **1.** Индикаторы **2.** Кнопка проверки

Индикаторы			Уровень заряда
Горит	Выкл.	Мигает	
■ ■ ■ ■			от 75 до 100%
■ ■ ■ □			от 50 до 75%
■ ■ □ □			от 25 до 50%
■ □ □ □			от 0 до 25%
◪ □ □ □			Зарядите аккумуляторную батарею.
■ ■ □ □ ↑ ↓ □ □ ■ ■			Возможно, аккумуляторная батарея неисправна.

ПРИМЕЧАНИЕ: В зависимости от условий эксплуатации и температуры окружающего воздуха индикация может незначительно отличаться от фактического значения.

ПРИМЕЧАНИЕ: Первая (дальняя левая) индикаторная лампа будет мигать во время работы защитной системы аккумулятора.

Основной переключатель питания

⚠ОСТОРОЖНО: **Держите основной переключатель питания выключенным, когда он не используется.**

Для включения инструмента нажмите основную кнопку питания. Для выключения инструмента нажмите и удерживайте основную кнопку питания, пока не погаснут индикаторы рабочей частоты.

► **Рис.5:** **1.** Кнопка основного питания

ПРИМЕЧАНИЕ: Лампа предупреждения мигает при нажатии триггерного переключателя в условиях, когда эксплуатация невозможна. Лампа предупреждения мигает, если вы включили основной переключатель питания при нажатом рычаге разблокирования или триггерном переключателе.

ПРИМЕЧАНИЕ: Во избежание случайного запуска, если триггерный переключатель не нажимается в течение 5 минут после включения главного переключателя питания, то индикаторная лампа гаснет, а главный переключатель питания автоматически выключается.

Действие выключателя

⚠ОСТОРОЖНО: **В целях безопасности инструмент оснащен рычагом разблокировки, который предотвращает случайное включение инструмента. ЗАПРЕЩАЕТСЯ использовать инструмент после нажатия триггерного переключателя без включения рычага разблокировки. Верните инструмент в авторизованный сервисный центр для надлежащего ремонта ДО продолжения его эксплуатации.**

⚠ОСТОРОЖНО: **ЗАПРЕЩЕНО фиксировать рычаг разблокировки при помощи липкой ленты и вносить изменения в его конструкцию.**

⚠ВНИМАНИЕ: **Перед установкой аккумуляторного блока в инструмент обязательно убедитесь, что его триггерный переключатель нормально работает и возвращается в положение "OFF" (ВЫКЛ) при отпускании.**

⚠ВНИМАНИЕ: **При переноске инструмента не кладите палец на основную кнопку питания и не нажимайте триггерный переключатель.** Инструмент может случайно включиться и причинить травму.

ПРИМЕЧАНИЕ: **Не давите сильно на триггерный переключатель, не нажав на рычаг разблокировки. Это может привести к поломке переключателя.**

Для предотвращения случайного нажатия триггерного переключателя предусмотрен двойной переключатель разблокировки в целях безопасности.
Для запуска инструмента надавите на рычаг блокировки вперед за его нормальное положение перепонкой между большим и указательным пальцами руки и зажмите ладонью рычаг блокировки в выключенном положении. Нажмите триггерный переключатель, удерживая при этом рычаг блокировки в выключенном положении. Для увеличения частоты вращения инструмента надавите на триггерный переключатель сильнее.
Для остановки инструмента отпустите триггерный переключатель.

► **Рис.6:** **1.** Рычаг блокировки **2.** Рычаг разблокировки **3.** Триггерный переключатель

Регулировка скорости

Для выбора рабочей частоты инструмента нажимайте основную кнопку питания. При каждом нажатии основной кнопки питания уровень рабочей частоты будет меняться.

► **Рис.7:** **1.** Индикатор рабочей частоты **2.** Кнопка основного питания

Индикатор рабочей частоты	Режим
3 ▰ 2 ▰ 1 ▰	Высокая

Индикатор рабочей частоты	Режим
3 2 1	Средняя
3 2 1	Низкая

Кнопка реверса для удаления мусора

⚠*ОСТОРОЖНО:* Выключите инструмент и снимите блок аккумулятора перед удалением скопившихся сорняков или мусора, с которыми не справилась функция реверса. Несоблюдение этого требования может стать причиной тяжелой травмы из-за случайного включения инструмента.

Этот инструмент оборудован кнопкой реверса для изменения направления вращения. Данная функция предназначена только для удаления скопившихся в инструменте сорняков и мусора.
Для изменения направления вращения коснитесь кнопки реверса и нажмите триггерный переключатель, удерживая нажатым рычаг разблокирования после остановки режущего узла. При нажатии триггерного переключателя индикаторы рабочей частоты начнут мигать, а режущий узел будет вращаться в противоположном направлении.
Для возврата к обычному направлению вращения отпустите триггерный переключатель и дождитесь остановки режущего узла.

► **Рис.8:** **1.** Индикатор рабочей частоты **2.** Кнопка реверса

ПРИМЕЧАНИЕ: После изменения направления вращения инструмент работает в течение небольшого периода времени и затем автоматически отключается.

ПРИМЕЧАНИЕ: После выключения инструмента при его последующем включении направление вращения снова будет обычным.

ПРИМЕЧАНИЕ: Если кнопка реверса была нажата до остановки режущего узла, он остановится и будет готов к изменению направления вращения.

Функция электронного контроля крутящего момента

С помощью электронного устройства инструмент определяет внезапное снижение скорости вращения, которое может вызвать отдачу. В этом случае инструмент автоматически останавливается для предотвращения дальнейшего вращения режущего узла. Для перезапуска инструмента отпустите триггерный переключатель. Устраните причину внезапного снижения скорости вращения и вновь включите инструмент.

ПРИМЕЧАНИЕ: Эта функция не является мерой по предупреждению отдачи.

СБОРКА

⚠*ОСТОРОЖНО:* Перед выполнением каких-либо работ с инструментом обязательно убедитесь, что он выключен и его блок аккумулятора снят. Несоблюдение этого требования может стать причиной тяжелой травмы из-за случайного включения инструмента.

⚠*ОСТОРОЖНО:* Не запускайте частично разобранный инструмент. Работа инструмента в частично разобранном виде может стать причиной тяжелой травмы в результате случайного пуска.

Установка рукоятки

Зафиксируйте рукоятку при помощи зажимов и болтов. Убедитесь, что рукоятка находится между проставкой и отметкой со стрелкой. Не снимайте и не сжимайте проставку.

► **Рис.9:** **1.** Зажим **2.** Болт с внутренним шестигранником **3.** Рукоятка **4.** Стрелка **5.** Проставка

При использовании указанных далее насадок не забудьте зафиксировать ограждение на ручке винтом, находящимся на нем.

- Насадка: коса*
- Насадка-травокосилка, ножничного типа
- Насадка-травокосилка*
- Насадка: кромкорез

*. Только если прикреплен металлический нож.

► **Рис.10:** **1.** Ограждение **2.** Винт

Установка трубки насадки

⚠*ВНИМАНИЕ:* Всегда проверяйте, зафиксирована ли трубка насадки, после установки. Неправильная установка насадки может привести к ее падению с силового агрегата и стать причиной травмы.

Установка трубки насадки на силовой агрегат.

1. Поверните рычаг силового агрегата в направлении стороны крепления.

► **Рис.11:** **1.** Рычаг

2. Снимите крышку насадки. Выровняйте штифт со стрелкой и вставьте трубку насадки так, чтобы кнопка разблокировки поднялась.

► **Рис.12:** **1.** Кнопка разблокировки **2.** Стрелка **3.** Штифт

3. Поверните рычаг по направлению к силовому агрегату.

► **Рис.13:** **1.** Рычаг

Убедитесь, что поверхность рычага расположена параллельно трубке.

Для снятия трубки поверните рычаг по направлению

к стороне насадки и вытяните трубку, одновременно нажимая на кнопку разблокировки.
► **Рис.14:** **1.** Кнопка разблокировки **2.** Рычаг **3.** Трубка

Отрегулируйте положение рукоятки

Отрегулируйте положение рукоятки для удобной работы инструмента.

Ослабьте болт с шестигранной головкой на рукоятке. Переместите рукоятку в удобную рабочую позицию и затяните болт.
► **Рис.15:** **1.** Рукоятка **2.** Болт с шестигранной головкой

Пристегивание плечевого ремня

⚠ОСТОРОЖНО: **Соблюдайте особую осторожность, чтобы сохранять контроль над инструментом во время работы. Не допускайте отклонения инструмента по направлению к вам или к другим людям, находящимся поблизости.** Несоблюдение данного требования может привести к серьезным травмам посторонних лиц или оператора.

⚠ВНИМАНИЕ: **При использовании инструмента в сочетании с ранцевым блоком питания, например с портативным блоком питания, не используйте плечевой ремень, идущий в комплекте с инструментом, а используйте ремешок для подвешивания, рекомендованный компанией Makita.**

Если одновременно надеть плечевой ремень, идущий в комплекте с инструментом, и плечевой ремень ранцевого блока питания, то в чрезвычайной ситуации снять инструмент или ранцевый блок питания будет затруднительно, что может привести к несчастному случаю или травме. За консультацией по рекомендуемому ремешку для подвешивания обратитесь в авторизованный сервисный центр Makita.

⚠ВНИМАНИЕ: **Всегда используйте закрепленный плечевой ремень, прикрепленный к инструменту. Чтобы снизить усталость, всегда регулируйте плечевой ремень в соответствии с ростом и комплекцией оператора, прежде чем приступить к работе.**

⚠ВНИМАНИЕ: **Перед началом работы убедитесь в том, что плечевой ремень правильно прикреплен к инструменту.**

1. Прикрепите крючок на плечевом ремне к кольцу и крючку для подвешивания на инструменте.
► **Рис.16:** **1.** Кольцо **2.** Крючок **3.** Крючок для подвешивания

2. Наденьте плечевой ремень на левое плечо. Отрегулируйте плечевой ремень таким образом, чтобы добиться удобного рабочего положения.
► **Рис.17**

Конструкция плечевого ремня обеспечивает его быстрое снятие.

Чтобы отсоединить плечевой ремень от инструмента, просто нажмите на боковые выступы замка.
► **Рис.18:** **1.** Замок

Хранение шестигранного ключа

⚠ВНИМАНИЕ: **Будьте осторожны и не оставляйте шестигранный ключ в головке инструмента.** Это может привести к травме и/или к повреждению инструмента.

Если шестигранный ключ не используется, храните его, как показано на рисунке, чтобы не потерять.
► **Рис.19:** **1.** Рукоятка **2.** Шестигранный ключ

ОБСЛУЖИВАНИЕ

⚠ОСТОРОЖНО: **Перед осмотром или обслуживанием инструмента обязательно убедитесь, что он выключен и его блок аккумулятора снят.** Несоблюдение этого требования может стать причиной тяжелой травмы из-за случайного включения инструмента.

ПРИМЕЧАНИЕ: **Запрещается использовать бензин, растворители, спирт и другие подобные жидкости. Это может привести к обесцвечиванию, деформации и трещинам.**

Для обеспечения БЕЗОПАСНОСТИ и НАДЕЖНОСТИ оборудования ремонт, любое другое техобслуживание или регулировку необходимо производить в уполномоченных сервис-центрах Makita или сервис-центрах предприятия с использованием только сменных частей производства Makita.

Очистка инструмента

Очистите инструмент от пыли, грязи и срезанной травы сухой или смоченной мыльной водой, а затем выжатой тканью. Чтобы избежать перегрева инструмента, удаляйте срезанную траву или мусор, прилипший к вентиляционному отверстию инструмента.

Ограждение аккумулятора

⚠ОСТОРОЖНО: **Не снимайте ограждение аккумулятора. Не используйте инструмент, если ограждение аккумулятора снято или повреждено.** Прямое воздействие на блок аккумулятора может привести к неисправности аккумулятора, а также к травме и/или пожару. Если ограждение аккумулятора деформировано или повреждено, обратитесь в авторизованный сервисный центр для выполнения ремонта.

► **Рис.20:** **1.** Ограждение аккумулятора

ПОИСК И УСТРАНЕНИЕ НЕИСПРАВНОСТЕЙ

Прежде чем обращаться по поводу ремонта, проведите осмотр самостоятельно. Если обнаружена неисправность, не указанная в руководстве, не пытайтесь разобрать инструмент. Обратитесь в один из авторизованных сервисных центров Makita, в которых для ремонта всегда используются оригинальные детали Makita.

Состояние неисправности	Возможная причина (неисправности)	Способ устранения
Не работает электромотор.	Не вставлен блок аккумулятора.	Установите блок аккумулятора.
	Неисправен аккумулятор (под напряжением)	Зарядите аккумулятор. Если перезарядка не помогает, замените аккумулятор.
	Привод работает неправильно.	Обратитесь в местный авторизованный центр для ремонта.
После непродолжительного использования двигатель останавливается.	Вращение в обратную сторону.	Измените направление вращения реверсивным переключателем.
	Низкий уровень заряда аккумулятора.	Зарядите аккумулятор. Если перезарядка не помогает, замените аккумулятор.
	Перегрев.	Прекратите работу и дайте инструменту остыть.
Не достигает максимальных оборотов.	Неправильно установлен аккумулятор.	Вставьте блок аккумулятора, как описано в этом руководстве.
	Заряд аккумулятора падает.	Зарядите аккумулятор. Если перезарядка не помогает, замените аккумулятор.
	Привод работает неправильно.	Обратитесь в местный авторизованный центр для ремонта.

ДОПОЛНИТЕЛЬНЫЕ ПРИНАДЛЕЖНОСТИ

ВНИМАНИЕ: **Эти принадлежности или насадки рекомендуются для использования с инструментом Makita, указанным в настоящем руководстве.** Использование любых других принадлежностей или насадок может являться травмоопасным. Используйте ту или иную принадлежность или насадку только по ее заявленному предназначению.

Если вам необходимо содействие в получении дополнительной информации по этим принадлежностям, свяжитесь с вашим сервис-центром Makita. Подходящие модели для этого инструмента см. в разделе “Одобренные аксессуары”.

- Насадка: коса
- Насадка: нитьевая косильная головка
- Насадка-травокосилка, ножничного типа
- Насадка-травокосилка
- Насадка: кусторез
- Принадлежность: насадка-кусторез для низкого кустарника
- Насадка: цепная пила на штанге
- Насадка: культиватор
- Насадка: кромкорез
- Насадка: сборщик кофе
- Дополнительный удлинитель вала
- Принадлежность Щеточная Машина
- Принадлежность Подметальная Машина
- Насадка-воздуходувка
- Насадка-помпа
- Насадка-плоскорез
- Насадка-снегоуборщик
- Оригинальный аккумулятор и зарядное устройство Makita

ПРИМЕЧАНИЕ: Некоторые элементы списка могут входить в комплект инструмента в качестве стандартных приспособлений. Они могут отличаться в зависимости от страны.

Makita Europe N.V.

Jan-Baptist Vinkstraat 2, 3070 Kortenberg, Belgium

Makita Corporation

3-11-8, Sumiyoshi-cho, Anjo, Aichi 446-8502 Japan

www.makita.com



885B20B980
EN, SV, NO, FI, DA,
LV, LT, ET, RU
20260629