PERGO®
ORIGINAL LAMINATE

Valmistelut

1 Pergo-laminaattilattian mukana toimitetaan kuvalliset ohjeet. Alla olevissa teksteissä on selitykset kuviin. Ohjeet on jaettu kolmeen eri osa-alueeseen, jotka ovat valmistelu, asennus ja siivous. Suosittelemme, että luet nämä ohjeet huolellisesti kuvien tarkastelun yhteydessä. Jos olet jostakin asiasta epävarma tai sinulla on kysymyksiä, ota yhteyttä jälleenmyyjääsi tai Pergon teknisiin palveluihin. Täyden Pergo-takuun voimassaolo edellyttää alkuperäisten Pergo-lisätarvikkeiden käyttöä, joten suosittelemme vahvasti välttämään muiden valmistajien lisätarvikkeiden käyttämistä.

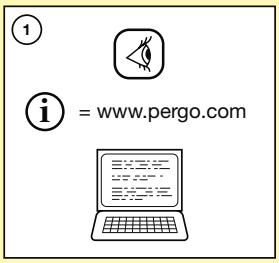

2 Pergo-laminaattilattioita on saatavilla erikokoisina sekä erilaisilla kuoseilla ja ominaisuuksilla. Varmista ennen asennuksen aloittamista, että saamasi tuote on tilauksesi mukainen. Yhden pakkauksen päätyetiketti kannattaa säilyttää samassa paikassa kuitin kanssa.

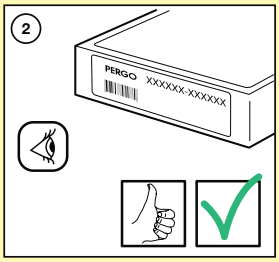

3 Säilytä avaamattomia lattiapakkauksia vaakatasossa ja irti seinästä sekä lattiasta ennen asennusta. Suosittelemme säilyttämään pakkauksia normaalissa huonelämpötilassa (15–20 °C) tilassa, jonka suhteellinen kosteus (RH) on 30–75 %, vähintään 48 tunnin ajan ennen asennuksen aloittamista.

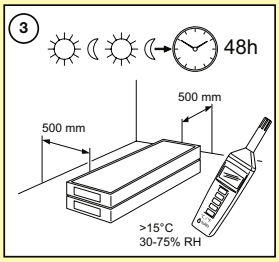

4 Pergo-laminaattilattia on asennettava kestävälle alustalle, joka voi olla puupinnoitteinen tai esimerkiksi saumatonta ja ehjää vinyyliä. Mahdollinen kokolattiamatto on kuitenkin poistettava alusmateriaaleineen.

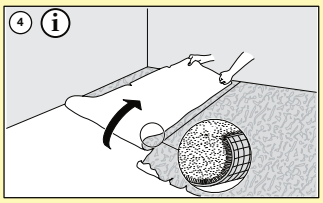

PERGO®
ORIGINAL LAMINATE

Valmistelut

5 Alusta on tarkistettava huolellisesti ennen asennusta epätasaisuuksien varalta. Varmista metrin pituisella suorakulmalla, ettei alustassa ole yli 2 mm syvyisiä koloja. Varmista myös, ettei siinä ole yli 1,2 mm korkuisia kohoumia 250 mm säteellä. Poista mahdolliset kohoumat hiomalla tai tasoita pinta käyttämällä tasoitetta. Anna tasoitteen kuivua ennen lattian asentamista. Kysy tarvittaessa lisätietoja jälleenmyyjältäsi.

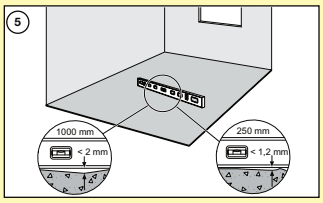

6 Kun olet varmistanut, että alusta on tasainen, imuroi se huolellisesti. Kiinnitä kaikki löystyneet lastulevyt, OSB-levyt, kuitulevyt, puulevyt jne. ruuveilla, jottei uusi lattia alkaisi narista.

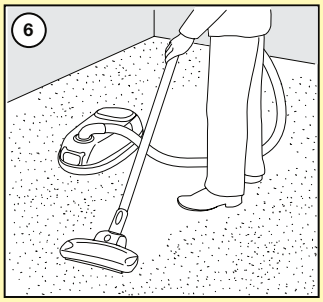

7 Parhaan mahdollisen äänieristyksen ja kävelymukavuuden saavuttamiseksi, liitosten natinan välttämiseksi ja alustan pienten epätasaisuuksien tasoittamiseksi suosittelemme asianmukaisen Pergo-alusmateriaalin käyttöä. Kysy tarvittaessa lisätietoja jälleenmyyjältäsi. Jos käytät muun valmistajan alusmateriaalia tai jos valitsemassasi Pergo-alusmateriaalissa ei ole höyrysulkua, on alusmateriaalin päälle asennettava 2 mm PE-kalvo kosteussuojan vähimmäisvaatimusten täyttämiseksi (ks. kuva 11). PE-kalvon saumojen on oltava limittäin vähintään 200 mm matkalta.

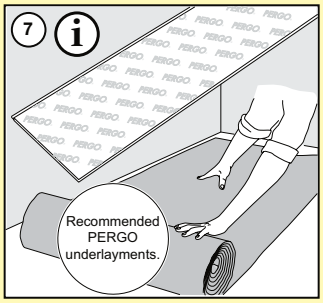

8 Älä asenna Pergo-laminaattilattiaa märkätilaan tai tilaan, jossa on lattiakaivo.

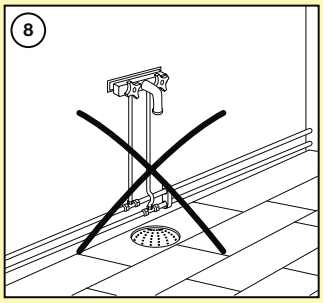

PERGO®
ORIGINAL LAMINATE

Valmistelut

9 Pergo-laminaattilattia on asennettava uivana lattiapäällysteenä, sillä lattian on mahduttava laajenemaan ja kutistumaan muuttuvan lämpötilan ja kosteuden vaikutuksesta. Saavutat kaikki uivan lattian tuomat edut ja vältät mahdollisten aukkojen syntymisen, natinan jne., kun et kiinnitä lattiaa nauloilla, ruuveilla, silikonilla jne. Pergo-laminaattilattiaa ei saa asentaa suoraan lattiaparrujen päälle.

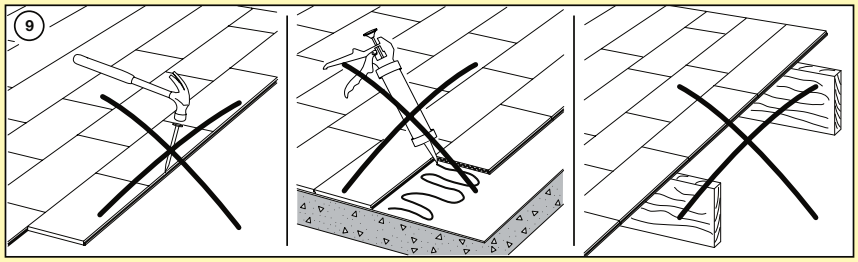

10 Kivisen, esim. betonisen, aluslattian tulee olla täysin kuiva ennen asennusta (< 2,5 % CM / 75 % Tramex). Jos aluslattian kosteuspitoisuus on korkeampi tai voi nousta korkeammaksi, on asennuksessa käytettävä lisäksi kosteudenkestävää materiaalia kuten esimerkiksi Pergo MoisturBloc. Kysy tarvittaessa lisätietoja jälleenmyyjältäsi. Kiviselle aluslattialle asennettava Pergo-lattia tarvitsee aina höyrysulun aluslattian iästä riippumatta. Pergo Smart Underlay+ ja Pergo Professional SoundBloc -alusmateriaaleissa on riittävä höyrysulku. Kaikkia muita materiaaleja käytettäessä on alusmateriaalin alle aina asennettava 0,2 mm PE-kalvo.

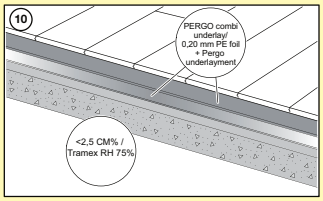

11 Jos Pergo-lattia asennetaan lattialämmityksen päälle, on suositellun alusmateriaalin alle aina asennettava höyrysulku. Suosittelemme Pergon höyrysulullisten alusmateriaalien käyttöä. Jälleenmyyjäsi tai lattialämmityksen asentajan on taattava, ettei pintalämpötila missään olosuhteissa ylitä 28 astetta.

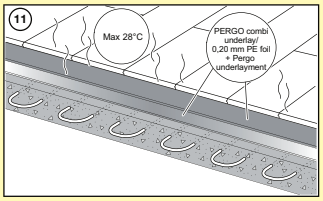

PERGO®
ORIGINAL LAMINATE

Valmistelut

12 Pergo-laminaattilattia koostuu pääosin luonnonpuusta, joten se laajenee ja supistuu ilmankosteuden vaihtelun mukaan. Asennettu lattia elää lähes symmetrisesti pituus- ja leveyssuunnassa. Lattia elää vähiten, kun sisälämpötila on 20 astetta ja suhteellinen ilmankosteus (RH) 40–60 %. Pergo-laminaattilattian kosteuspitoisuus on suunniteltu 30–60 %:n ilmankosteuteen. Kuivassa ilmastossa, kuten esimerkiksi Pohjoismaissa talvella, RH voi laskea alle 30 %:n ja nousta vastaavasti kesällä yli 70 %:n. Tämä saa lattian pinnan elämään. Kun asennat lattian tavallisen kokoiseen asuinhuoneeseen, jätä seinien, kynnysten, portaikkojen, putkien jne. viereen aina 5 mm liikkumavara, jotta lattialle jää riittävästi tilaa elää. Asennussarjaan kuuluvilla välikiiloilla voit varmistaa riittävän liikkumavaran. Jos asennat lattian talvella hyvin kuivissa olosuhteissa, tulee seinään jättää liikkumavaraa vain 3 mm, sillä lattialevyt tulevat kutistumaan. Kosteissa olosuhteissa asennettaessa tulee liikkumavaraa taas jättää 8 mm, koska lattialevyt laajenevat. Liikkumavara on jätettävä tyhjäksi, eikä sitä saa täyttää tiivistemassalla, silikonilla tai muulla sideaineella. Älä koskaan kiinnitä lattiaa ruuveilla, nauloilla, liimalla tai millään muullakaan tavoin.

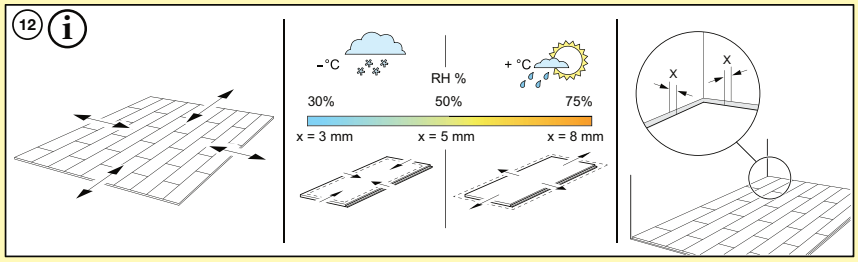

13 Koska kaikki puu elää ilmankosteuden ja lämpötilan vaihtelujen mukana, emme suosittele Pergo-laminaattilattian asentamista yli 13 neliömetrin tilaan. Jos tarvitset lattiaa suuremmalle alueelle, kysy vaihtoehtoja jälleenmyyjältäsi tai Pergon teknisistä palveluista. Kaikkiin oviaukkoihin on asennettava T-listat. Tavallisiin T-, L- tai U-kirjaimen muotoisiin huoneisiin voi olla tarpeen asentaa liikuntasauma. Kysy neuvoa, jos et ole varma.

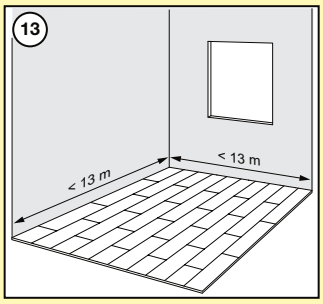

PERGO®
ORIGINAL LAMINATE

Valmistelut

14 Pergon 5-in-1 -lista on erinomainen ratkaisu yllämainitun kaltaisiin tilanteisiin. Lista hoitaa samalla tasoerot ja lattian reunojen viimeistelyn pystysuoria pintoja, kuten kynnyksiä, liukuovien kehyksiä jne. vasten (päätylista). Muista jättää 5-in-1 -listoja asennettaessa oikea liikkumavara asennetun lattian ja metallikiskon väliin.

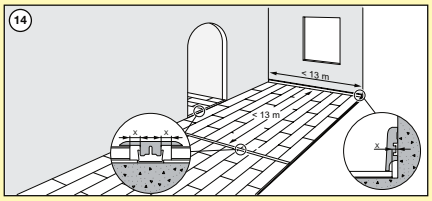

PERGO®
ORIGINAL LAMINATE

Asennus

15 Pergo-laminaattilattioiden asennus on helppoa, eikä asennuksessa tarvita kalliita erikoistyökaluja. Muutamien yleisten työkalujen (taittomitta, lyijykynä, vasara, käsisaha tai kuviosaha, suorakulma sekä mahdollisesti porakone ja työhanskat) lisäksi tarvitaan ainoastaan Pergo-asennussarja, jossa on mukana lyöntikapula, vetotanko ja välikiiloja. Varmista ennen asennuksen aloittamista, että käytettävissäsi on kaikki tarvittavat työkalut.

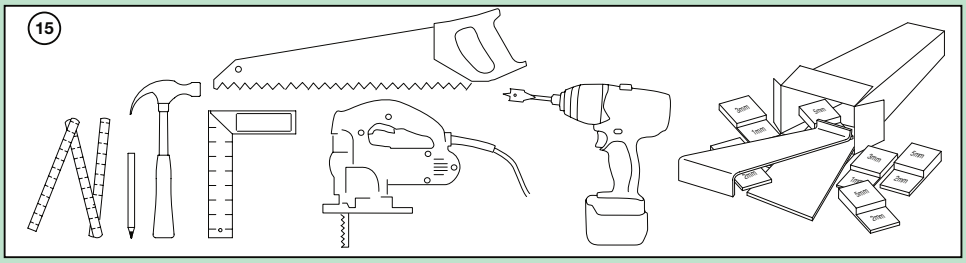

16 Varo pinnan lohkeamista, kun leikkaat Pergo-laminaattilautoja. Jos käytät käsisahaa, leikkaa lautaa pintapuoli ylöspäin. Jos taas käytät kuviosahaa, käännä pintapuoli alaspäin.

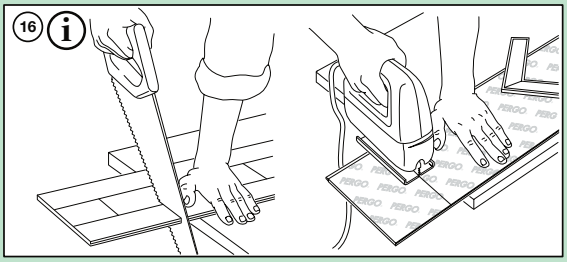

17 Jokainen Pergo-lauta on tarkastettu huolellisesti virheiden varalta ennen pakkaamista. Pakkaukset tai laudat voivat kuitenkin vaurioitua kuljetuksen aikana tai pakkauksia avattaessa. Älä asenna lautaa, jonka pinta, reuna tai lukkopontti on vaurioitunut. Tarkasta jokainen lauta huolellisesti hyvässä valaistuksessa ennen asentamista ja asennuksen aikana. Asennettu lauta on myös hyväksytty, eikä siitä voi enää tehdä reklamaatiota.

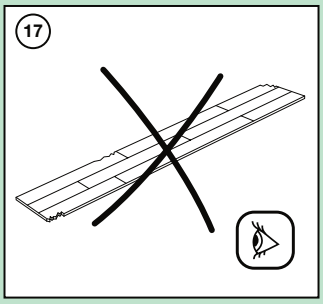

PERGO®
ORIGINAL LAMINATE

Asennus

18 Mittaa tarkasti huoneen pituus ja leveys, ennen kuin aloitat asennuksen. Näin voit laatia tarkan asettelusuunnitelman, joka takaa lattian tasapainoisen ilmeen. Tämä on erityisen tärkeää laattakuoseja asennettaessa. Suunnittelemalla etukäteen voit varmistaa, ettei viimeisestä rivistä tule liian kapea. Jos viimeisen rivin leveydeksi tulee alle 40mm, sen asennus sujuu helpoiten, jos kavennat ensimmäisen lautarivin lautoja viimeisen sijaan.

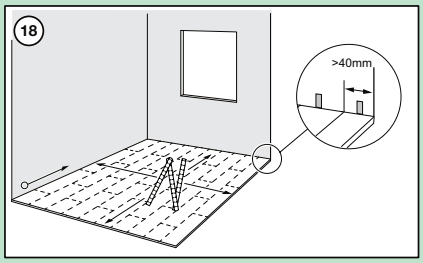

19 Asennus tehdään useimmiten huoneen pitkien seinien suuntaisesti. Kaikentyyppiset laminaattilattiat asennetaan yleensä vasemmalta oikealle, ja myös nämä ohjeet on laadittu tällä oletuksella. Laudat tulee asentaa kielekepuoli (A) seinään päin. Muista käyttää välikiilo-ja! Erittäin helppokäyttöisen, patentoidun PerfectFold 3.0 -järjestelmän ansiosta lattian asentaminen on hyvin helppoa. Patentoidun järjestelmän ansiosta lauta on helppo irrottaa tuhoamatta ponttia. Päätypontin voi kiinnittää usealla eri tavalla: pudottamalla, taittamalla tai liu'uttamalla tai napsauttamalla kiinni vaakasuunnassa. Menetelmistä nopein, helpoin ja varmin on taittaminen.

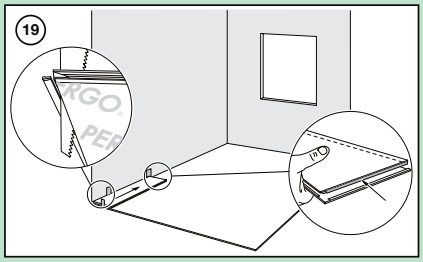

PERGO®
ORIGINAL LAMINATE

Asennus

20 Kavenna ensimmäisen rivin laudat (kuva 18) tai vähintään poista urospontti (kuva 19) jotta saat riitävän etäisyyden seinään, Jos seinä ei ole suora, ensimmäinen rivi tulee leikata seinän muotoja mukaillen. Käytä kiiloja! Leikkaa uospontti pois myös lyhyeltä sivulta. Tässä laudassa on sitten muovinen osa oikeassa päässä, urapontissa. Pergo Modern Plank -sensation laudoissa muovinen pontin osa on urospontin päässä. Asennus kummallakin lukkoponttijärjestelmällä on tarkalleen samanlainen.

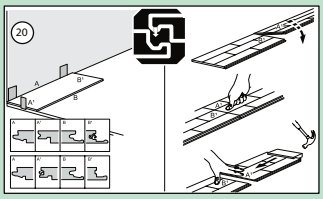

21 Nosta liitoslauta 20–30 asteen kulmaan, työnnä se pitkään sivuliitokseen ja liu'uta lautaa varovasti vasemmalle, kunnes lautojen päät kohtaavat. Työnnä sitten lautaa lujasti lattiaa kohti, ja patentoitu FoldDown 3.0 -järjestelmä lukittaa päätypontin täydellisesti. Tarkasta jokainen pontti ennen seuraavan laudan asentamista. Sulje tarvittaessa pienet raot Pergo-lyöntikapulalla.

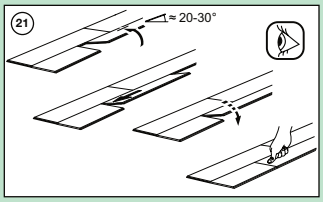

22 Asenna kaksi ensimmäistä riviä kuvan ohjeiden mukaan. Suosittelemme vierekkäisten rivien lautojen päätyjen limittämistä/porrastamista vaihtelevin, noin 1/3 laudan pituudesta olevin välein – kuitenkin vähintään 300 mm verran (50/50 -porrastus voi olla sopivampi laatta-asennuksissa). Kun asennat kaksi ensimmäistä riviä kuvan ohjeiden mukaan, loputkin lautarivit säilyvät helpommin suorina. Ensimmäisen ja toisen rivin hukkapalojen pitäisi soveltua erinomaisesti kolmannen ja neljännen rivin aloituskappaleiksi. Muista aina varmistaa oikeat etäisyydet seiniin jne. välikiilojen avulla.

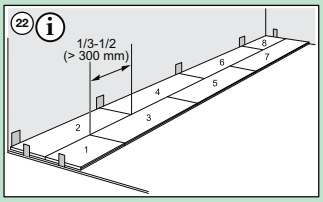

23 Jotta lattia näyttäisi hyvältä myös kynnyksen vierestä, suosittelemme lyhentämään ovenkarmia. Voit varmistaa lyhennyksen oikean mitan asettamalla Pergo-laudan ylösalaisin ovenkarmia vasten. Aseta sitten käsisaha tasaisesti lautaa vasten ja lyhennä karmia kuvassa osoitetulla tavalla. Irrota hukkapala ja imuroi roskat aukosta. Voit nyt liu'uttaa lattian karmin tai listan alle, ja lattia näyttää hyvältä myös oven kohdalla.

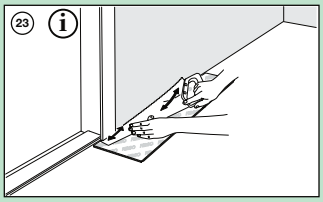

PERGO®
ORIGINAL LAMINATE

Asennus

24 Leikkaa laudat sopivaan leveyteen viimeisen rivin asentamista varten. Muista jättää sivuille tarvittava laajenemisvara ja huomioida seinän muodon asettamat vaatimukset. Jos tällä seinällä on ovi, kiinnitä lauta ensin viereisen laudan pitkään sivuliitokseen lyhennetyn ovilistan puolelle ja työnnä tai naputa sitten lauta lyhennetyn ovenkarmin alle. PerfectFold 3.0 -järjestelmän ansiosta voit lukita päätypontin yksinkertaisesti naputtamalla lautoja yhteen, nostamatta lautaa. Tarkasta pontin tiukkuus ja varmista pitkän sivun liitoksen ehdoton lujuus vetotankoa käyttämällä.

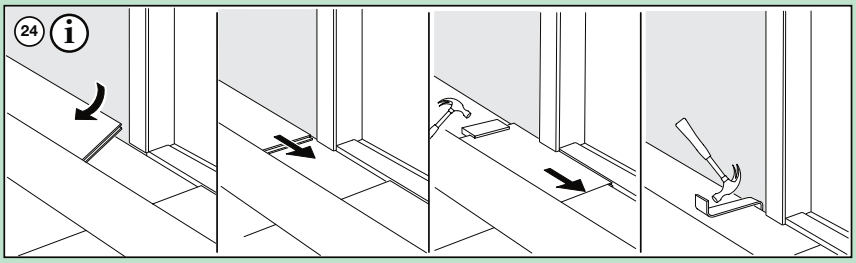

25 Jos asennat Pergo-laminaattilattian putkien ympärille, mittaa jokaisen putken keskikohta huolellisesti ja merkitse se lautaan. Poraa reikä jokaisen merkinnän kohdalle ja varmista, että reiän halkaisija on 16 mm putken halkaisijaa suurempi. Jos reikä on porattava laudan pitkälle sivulle, leikkaa 45 asteen viilto jokaisesta reiästä laudan reunaan ja leikkaa myös reikien väli kuvassa osoitetulla tavalla. Jos reikä sijaitsee laudan päässä, leikkaa kohtisuoraan laudan yli. Asenna lauta paikalleen. Lisää Pergo Safeseal -saumatiivistettä tai tavallista liimaa irti leikatun palan leikkausreunoihin ja liimaa pala paikalleen. Varmista, ettei liimaa pursua leikatun palan ja alustan väliin. Varmista liimaliitoksen tiiviys välikiilan avulla ja pyyhi lattian pinnalla oleva liima tai Safeseal -saumatiiviste pois kostealla rätillä. Putkien ympärille jättämäsi raot varmistavat, että lattia mahtuu elämään ympäristön muutosten mukaan. Rakoja El saa tiivistää tiivisteaineella, silikonilla tai muulla sideaineella. Piilota patterin putkien ympärille jäävät raot Pergon putkimanseteilla.

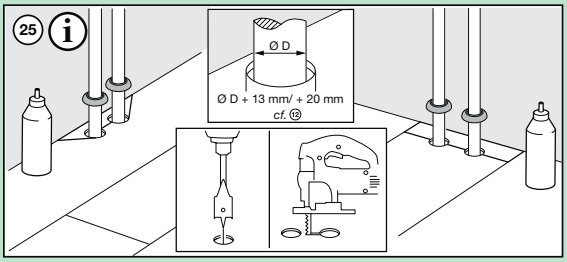

26 Tarkista asennetun lattian pinta, poista kaikki välikiilat ja asenna Pergon jalkalistat niiden mukana toimitettujen ohjeiden mukaisesti.

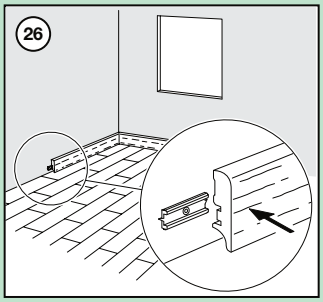

PERGO®
ORIGINAL LAMINATE

Ohjeet Modern Plank -Sensation vedenkestolle

Tämä asennusohje voi estää veden tunkeutumisen lattian alle. Modern Plank - Sensation laminaatti itsessään on vedenkestävä asennuksen jälkeen. Seuraamalla näitä ohjeita huolellisesti teet lattiasta sopivan käytettäväksi kylpyhuoneessa, keittiössä, pesutuvassa ja sisäänkäynti alueilla. Nämä ylimääräiset vedenkesto ohjeet eivät ohita kansallisia säädöksiä märkätiloissa

27 Saadaksesi vedenkestävän lattian , käytä elastista vesitiivistä, läpinäkyvää tahnaa (PG Aqua Selant) ja vaahtonauhaa (NEFOAMSTRIP).

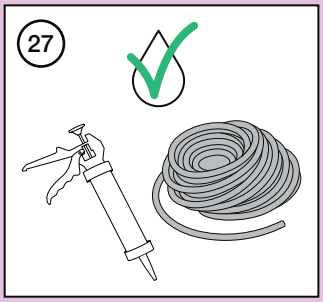

28 Tiivistämällä reunojen liikuntasaumat yhdessä kokoonpuristuvalla PE vaahtonauhalla (NEFOAMSTRIP) joiden läpimitta on 8-10 mm ja joustavalla ja vedenpitävällä PG Aqua Sealantilla. Työnnä PE vaahtonauha liikuntasaumaan ja täytä avoin tila PG Aqua Sealantlla lievässä kulmassa kohti Pergo - Sensation lattiaa.
Asenna jalkalistat PG Multiglue liimalla (PGGLUE290). Levitä joustava PG Aqua Sealant jalkalistan ja lattian väliin estääksesi veden tunkeutumisen lattian alle. Paikoissa, joissa profiileja tai jalkalistojammemme ei voida sijoittaa, aseta PE vaahtonauha (NEFOAMSTRIP) liikuntasaumaan ja lopuksi täytä rako massalla (PG sealant).
Vihje: tehdäksesi työstä puhtaampaa voi olla hyvä laittaa teippiä lattiaan ennen kuin laitat PG Aqua sealantin. Tämä teippi voidaan poistaa heti PG Aqua Sealantin levittämisen jälkeen Ylimääräinen PG Aqua sealant voidaan poistaa helposti, kun se on kuiva. “

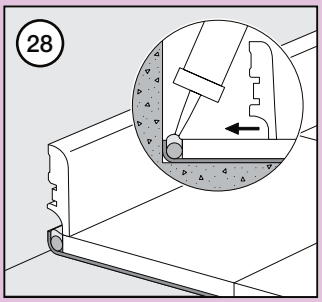

PERGO®
ORIGINAL LAMINATE

Ohjeet Modern Plank -Sensation vedenkestolle

29 “Saadaksesi vedenkestävän lopputuloksen 5- in -1 monikäyttölistan kanssa (PGCP), liimaa 5- in -1 listan kiinnitys profiili alapohjaan PG Multi Liimaalla ja / tai ruuveilla. Käytä läpinäkyvä PG Aqua Sealantia ja joustavaa PE vaahtonauhaa, liikuntasaumassa. Työnnä 5- in -1 kiinnitys profiili pohjaan ja märkään PG Aqua Sealantiin.

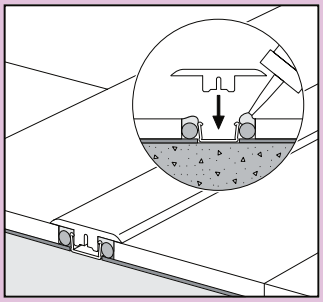

30 Jotta saat täydellisen vesitiiviin viimeistelyn putkien läpivienneissä käytä PG putkimansetteja, elastista vedenpitävä läpinäkyväät tahnaa (PG Aqua Sealant) ja vaahtonauhaa (NEFOAMSTRIP). Laita vaahtonauha liikuntasaumaan putken ympärille. Aseta mansetti putken yläosaan ja laita PG Aqua Sealant mansetin ja putkien ympärille. Tämä tekee veden tunkeutumisen mahdottomaksi.

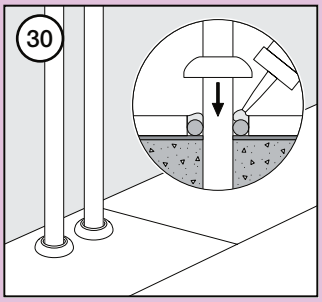

31 Kun sahaat laudat varmista , että liikuntasauma oven alla on vähintään 10 mm. Jos et voi nostaa lautaa käytä lyöntipalikkaa tai asennusrautaa ja naputa vasaralla laudat kiinni toisiinsa. Viimeistelyyn; laita NEFOAMSTRIP oven karmin alle ja lisää avoimiin rakoihin PG Aqua Sealantia lattian ja oven karmin väliin. Saavuttaaksesi lisä vedenkeston lattiallesi ja välttääksesi veden pääsyn lattian alle , laita joustava PG Aqua Sealant aina jalkalistoihin saakka, kynnyksiin, oven karmiin, putkien läpivienteihin jne.

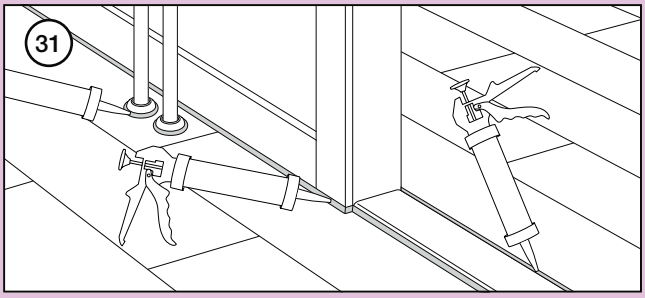

PERGO®
ORIGINAL LAMINATE

Siivousohjeet

32 Imuroi lattia asennuksen jälkeen pehmeällä suuttimella.

33 Poista lika tai pöly kuivalla mopilla tai lakaisemalla. Pyyhi lattia Pergon mikrokuitumopilla, joka on kostutettu kädenlämpöisellä vedellä ja yhdellä tai kahdella “korkillisella” Pergon yleispuhdistusainetta. Noudata lattian päivittäisessä siivouksessa Pergon verkkosivuilla annettuja ohjeita. Sopimattomien siivousaineiden käyttö voi vahingoittaa lattian pintaa!

PERGO®
ORIGINAL LAMINATE

Siivousohjeet

34 Lattialla käytettävissä pyörällisissä toimistotuoleissa tulee olla nk. “pehmeät pyörät”.

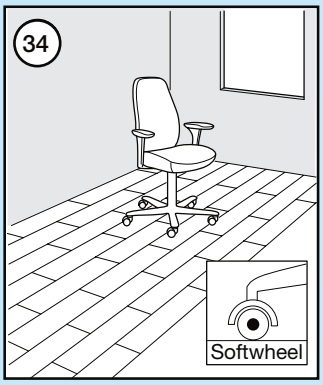
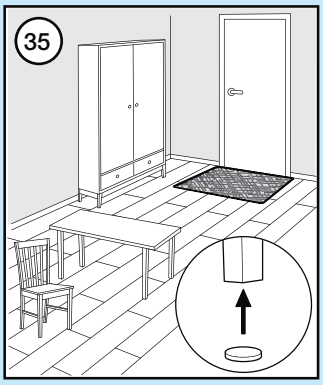
35 Huonekalujen jalat tulee suojata Pergon huopatassuilla, jotta lattiapinta ei naarmuuntuisi. Vältä raskaiden huonekalujen yms. vetämistä Pergo-lattiaa pitkin, jotta se ei naarmuuntuisi. Huonekalut tulee nostaa paikoilleen. Varusta sisäänkäynnit laadukkailla ovimatoilla, jotta kenkien mukana kulkeutuva hiekka tai lika ei naarmuttaisi lattiaa.