NILA

Perinteiseen muotoiluun pohjautuva Nila sopii jokaiseen tilaan. Kuivain on saatavana kromisena ja kiiltävän valkeaksi maalattuna ja sen pyöreät kulmat ja tangot saavat aikaan pehmeän vaikutelman. R-mallin pintalämpötilasäätimen ansiosta lämpötila pysyy aina sopivalla tasolla. Nila-kuivaimen liitäntäjohto voidaan jättää näkyville tai upottaa seinärakenteeseen, joten kuivain sulautuu saumattomasti keittiön tai kylpyhuoneen sisustukseen. Liitäntä voidaan tehdä joko kuivaimen oikeasta tai vasemmasta alakulmasta. Nila-mallissa on virtakytkin. Nila R -mallissa on portaaton pintalämpötilasäädin 38–60°C. Nila Ti -mallissa on 2–8 tunnin ajastin tai jatkuva lämmitys.

TEKNISET TIEDOT

OMINAISUUDET
- Nestetäytteinen pyyhekuivain.
- Valmistettu kestävästä, laadukkaasta teräksestä.
- Helppo asentaa.
- Äänetön ja hajuton.
- Värit kromi ja valkea RAL 9016.
- Matala energiankulutus (70–100 W). Säädettävä R-malli vieläkin vähemmän.
- Nila/Nila R/Nila TI on saatavana kahtena eri leveytenä: 45 ja 62 cm.
- Pintalämpötila korkeintaan 60°C. Säädettävässä R-mallissa 38–60°C

ASENNUS JA KYTKENTÄ
- Kaksinapainen virrankatkaisin (päälle/pois).
- Piilotettu tai näkyvillä oleva liitäntäjohto.
- Kytkimen kotelo voidaan sijoittaa alas oikealle tai vasemmalle asennuksen yhteydessä.
- Kiinteä asennus.
- Nila-mallissa on virtakytkin.
- Nila R -mallissa on portaaton pintalämpötilasäädin 38–60 astetta.
- Nila Ti -mallissa on 2–8 tunnin ajastin tai jatkuva lämmitys.

LISÄVARUSTEET
- Pyyheteline TH-C saatavana lisävarusteena, Snro 81 285 52.

SISÄLTÖ
- Toimitukseen sisältyvät 1,5 metriä pitkä kytketty liitosjohto ja pistotulppa sekä asennusruuvit.

- Pyyheteline Nila TH-C lisävarusteena. Syvyys 290 mm. Snro 81 285 52

IP 44

NILA

Tyyppi	Snro	Väri	Teho W	Korkeus mm	Leveys mm	Jännite V	Paino kg	Hinta alv 0 %	Hinta alv 24 %
NIL P 08 05 230 01 1 C	81 285 60	Kromi	70	800	450	230	6	258	320
NIL P 08 05 230 01 1 W	81 285 59	Valkea RAL 9016	80	800	450	230	6	242	300
NIL P 08 06 230 01 1 C	81 285 58	Kromi	80	800	620	230	7	268	332
NIL P 08 06 230 01 1 W	81 285 57	Valkea RAL 9016	100	800	620	230	7	247	306

NILA R

Tyyppi	Snro	Väri	Teho W	Korkeus mm	Leveys mm	Jännite V	Paino kg	Hinta alv 0 %	Hinta alv 24 %
NIL R P 08 05 230 01 1 C	81 285 01	Kromi	70	800	450	230	6	258	320
NIL R P 08 05 230 01 1 W	81 285 04	Valkea RAL 9016	80	800	450	230	6	242	300
NIL R P 08 06 230 01 1 C	81 285 05	Kromi	80	800	620	230	7	268	332
NIL R P 08 06 230 01 1 W	81 285 08	Valkea RAL 9016	100	800	620	230	7	247	306

NILA TI

Tyyppi	Snro	Väri	Teho W	Korkeus mm	Leveys mm	Jännite V	Paino kg	Hinta alv 0 %	Hinta alv 24 %
NIL TI P 0805 230 01 1 C	81 285 21	Kromi	70	800	450	230	6	296	367
NIL TI P 0805 230 01 1 W	81 285 22	Valkea RAL 9016	80	800	450	230	6	278	345
NIL TI P 0806 230 01 1 C	81 285 23	Kromi	80	800	620	230	7	307	381
NIL TI P 0806 230 01 1 W	81 285 24	Valkea RAL 9016	100	800	620	230	7	284	352

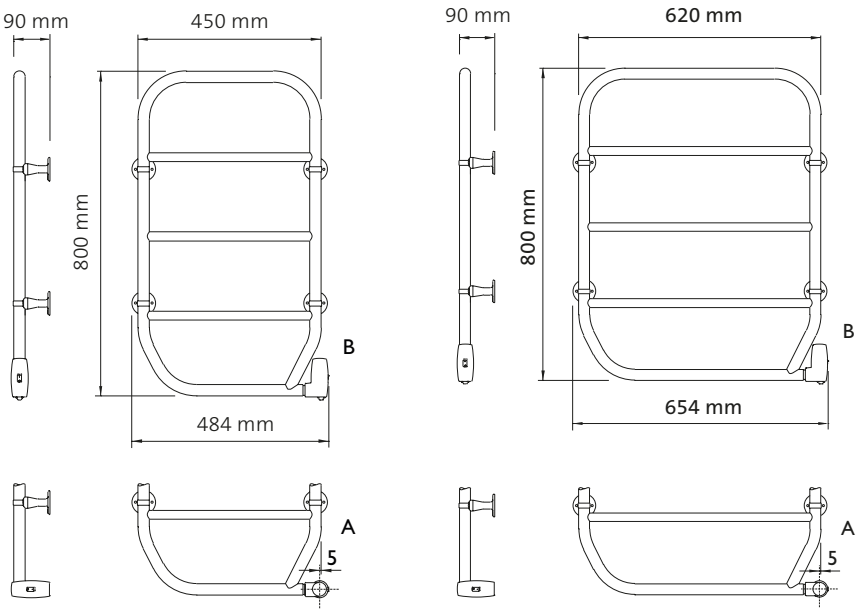

• *Nila | Nila R | Nila Ti*

• *Kromi*

• *Valkea RAL 9016*