SADEX

KANTTISEN SADEVESIJÄRJESTELMÄN ASENNUSOHJE

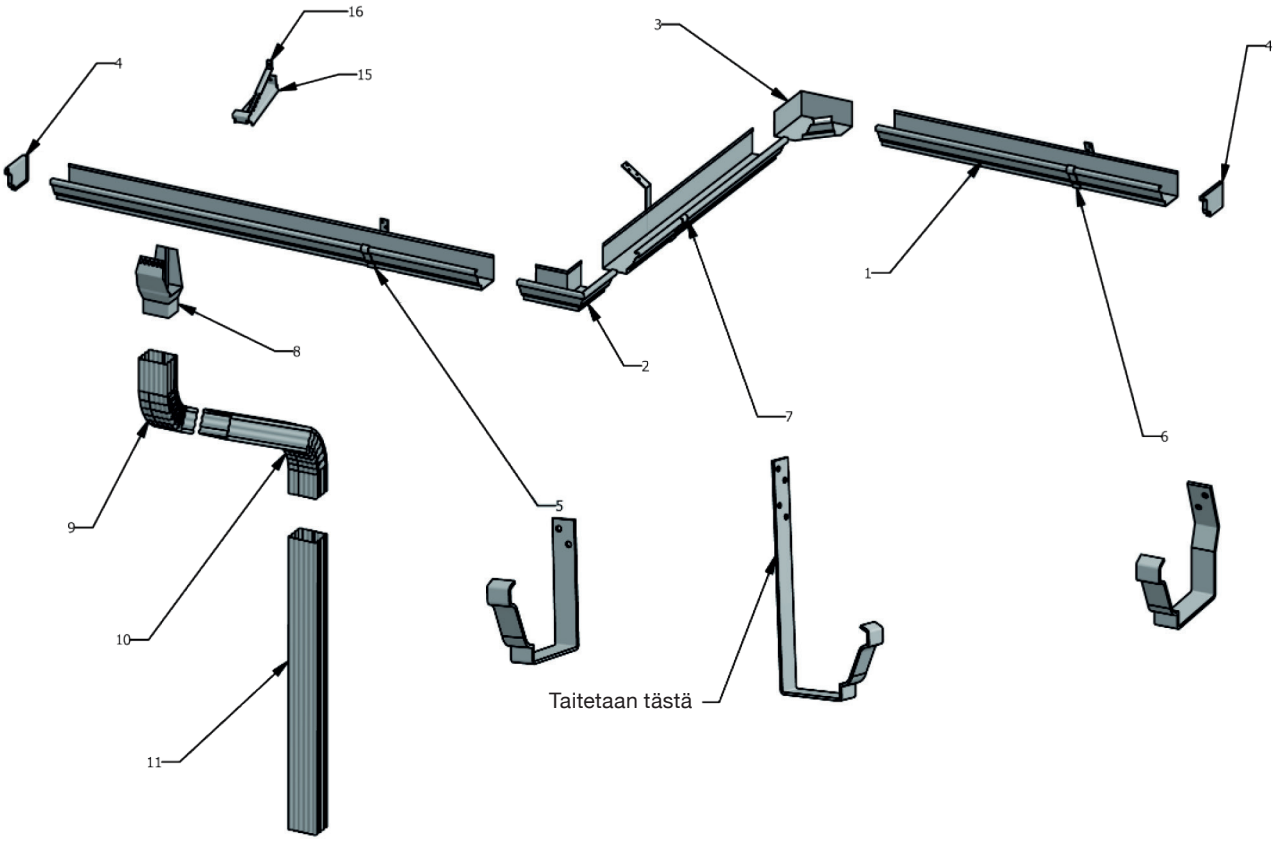

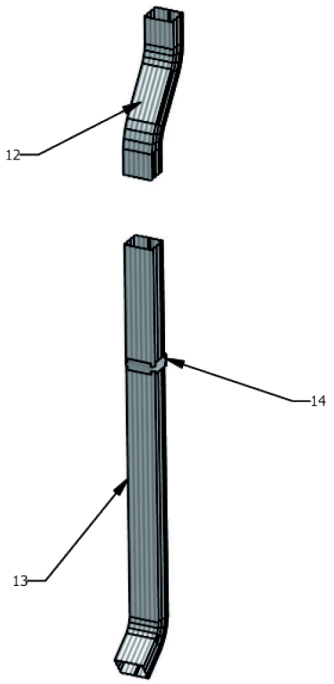

Tuotelista	
Nro	Tuote
1	Kouru
2	Ulkokulma, 90°
3	Sisäkulma, 90°
4	Tukkopää, oikea ja vasen
5	Koukku, suora
6	Koukku, vino
7	Koukku taitettava
8	Syöksytorven liukulähtö
9	Ylämutka
10	Välimutka
11	Suoratorvi
12	Väistömutka
13	Torvi ulosheitolla
14	Syöksytorven kiinnike
15	Sisäkoukku
16	Sisäkoukun ylätuki

1 Ota esiin tarvittavat työkalut

Porakone
Rautasaha
Pihdit
Peltisakset
Massapuristin
Ristipäinen ruuvauspää
Vasara
Linjalanka
Hylsyavain (10 mm)

2 Mittaa kourulinjat

Aloita mittaamalla kourulinjan pituudet, eli yleensä räystään pituus + päädyn ylitys.

Merkitse kouruja mitatessa värilangalla kaatolinjat räystäisiin. Tämä helpottaa ja nopeuttaa asennusta ja lopputulos on siistimpi ja toimivampi, kun kouruun ei jää notkoja, joihin vesi jäisi makaamaan. Riittävä kaato kouruille on n. 1-2 mm / metri.

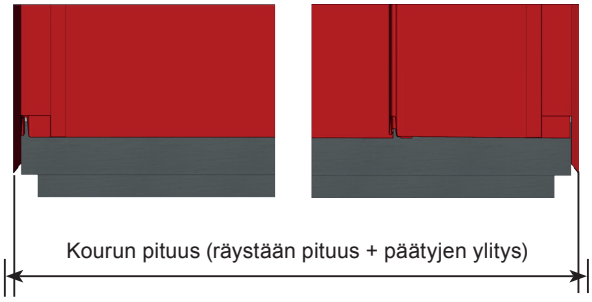

Pääty-ylitys kannattaa huomioida aina kun se on mahdollista. Riittävä päädyn ylitys kourussa on n. 20 mm, jotta päätypellistä valuva vesi saadaan myös kerätyksi.

Joskus päätypelti tai -tiili, tai vaikka seinä tulee eteen, jolloin kouru asennetaan sitä vasten puskuun. Tällöin on erityisen tarkkaan huolehdittava, että katolta ja tippapellistä tuleva vesi ohjautuu täydellisesti kouruun eikä kastele rakenteita.

3 Merkitse syöksyjen paikat

Syöksytorvien paikat on hyvä merkitä samalla kun mittaat kouruja. Näin reiät voi tehdä valmiiksi helpommin ja turvallisemmin alhaalla maassa.

Syöksyn reikä täytyy olla vähintään saman suuruinen kuin asennettava alastulosyöksyputki (yleisin halkaisija 100 mm).

Leikkaa reikä peltisaksilla (tee alkureikä puukolla) tai sahaa rautasahalla ja taita reiän reunat alaspäin tippanokaksi, jotta vesi tippuu syöksyyn eikä lähde valumaan kourun pohjan ulkopintaa myöten.

Jos käytät syöksyn liukulähtöjä voit tehdä vesikouruun suuremman reiän. Liukulähtöä ei tarvitse myöskään ruuvata tai liimata kouruun, jolloin vuotoriski vähenee.

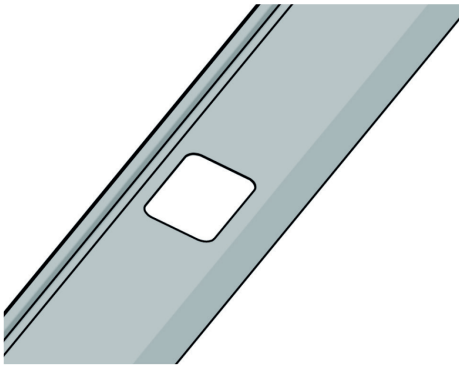

4 Asenna kouruihin kannakkeet

Asenna kannakkeet paikoilleen kouruun jo maassa.

Ulkopuolisten kourun kannakkeiden hyvä jakoväli on 80 - 100 cm ja sisäpuolisten 60 - 80 cm. Kannattaa ottaa huomioon katon jyrkkyys, lumiesteettömyys ja muut riskitekijät.

Kiinnitä kourun kannake normaalirakenteiseen otsalautaan kahdella 5 x 40 mm yleisruuvilla. Jos käytät kannakkeen takana kiilapaloja, alemman ruuvin on oltava hiukan pidempi (5 x 70 mm).

Voit asentaa kannakkeet myös kattotuolien päihin. Käytä jakovälinä tällöin kattotuolien jakoväliä ja kiinnitä kannakkeet vähintään 70 mm pituisilla ruuveilla.

Jos käytät kannakkeina kourun ulkopuolisia koukkuja ja otsalauta tai räystäspinta, johon kouru kiinnitetään ei ole suorassa kulmassa, käytä kannakkeina vinokoukkuja tai kiilapaloja normaalin koukun takana. Voit myös vääntää koukut oikeaan kulmaan (ammattiasentajilla on tähän erikoistyökalu).

Jos käytät kiilapaloja, valitse sopivat kiilat viereisen taulukon mukaisesti.

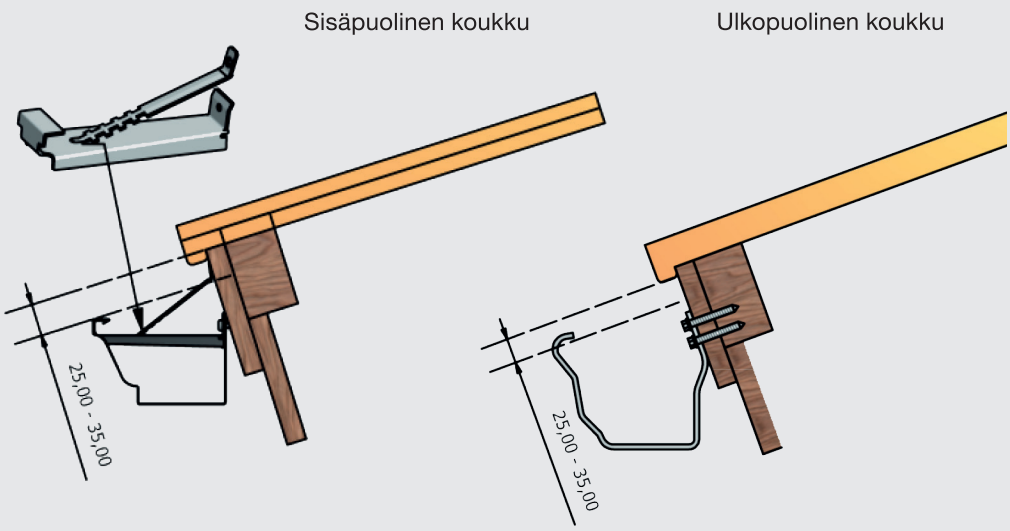

Jos käytät kourun sisäpuolista kannaketta et tarvitse kiilapaloja. Kourun kulma säädetään kannakkeen avulla.

Huomioi, että tulvimisriskin vuoksi kourun etureuna täytyy olla muutaman millin alempana takareunaa (lappeen puoli). Muuten tulviva vesi valuu vasten räystäslautoja.

Katon kaltevuus vaikuttaa kiilapalojen valintaan

Kiilapala asetetaan vinolla räystäslaudalla kourun kannakkeiden taakse helpottamaan asennusta. Ohut kiilapala on tarkoitettu 1:4 kattokulmaan ja paksumpi 1:2,5 katolle. Jyrkemmälle räystäälle laitetaan molemmat kiilat päällekkäin.

Vinkki: Katto, jonka kaltevuus on 1:4, nousee neljän metrin matkalla korkeussuunnassa yhden metrin. Vastaavasti 1:2 -katto nousee kahden metrin matkalla yhden metrin, jne... Silmämääräisesti katon nousun voi arvioida helpoiten katon päätykolmiota katsomalla.

Katon kaltevuus	Säätöpalat
1:4	ohut
1:2,5	paksu
1:2	2 x ohut
1:1,5	ohut + paksu
1:1	2 x ohut + paksu

5 Asenna päätylaput kourulinjojen päihin

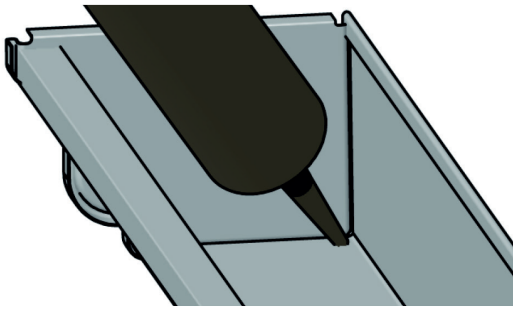

Asenna vesikourun päätylaput ja purista pihtien avulla niiden huullos huolellisesti kiinni vesikouruun.

Tiivistä päätylapun ja kourun sauma liimatiivistemassalla.

6 Nosta ja kiinnitä kourut räystäälle

Asenna kourut räystäälle kolmen metrin pätkissä ja suorita kourujen liitos ylhäällä räystäällä.

Kourujen kiinnitys otsalautaan

Tarkista otsalaudan kiinnitykset ja varmista se tarvittaessa ruuveilla kattotuolien päistä. Usein otsalaudat on asennettu nauloilla, jotka eivät pitä riittävästi. Talvella kouruun kohdistuu rasitusta lumesta ja jäästä.

Kouru sieppaa veden katolta parhaiten, kun se on mahdollisimman ylhäällä. Katolla oleva jää ja lumi voi kuitenkin vaurioittaa kouruja. Lumiesteet poistavat tämän ongelman, jolloin voit asentaa kourut kattolinjan tasalle. Jos lumiesteet puuttuvat, asenna kourun etureuna vähintään 25 mm kattolinjan alapuolelle.

Jätä kourun takareunan vähän irti päätypellistä, jotta sieltä valuva vesi pääsee tippumaan kouruun eikä törmää takareunaan ja valu kourun alapintaan.

Kourujen liitos limittämällä päällekkäin

Leikkaa sisään menevän kourun etureunan taitetta peltisaksilla, jotta saat siistin lopputuloksen. Ota limityksessä huomioon veden kulkusuunta, eli veden tulee virrata sisään menevästä kourusta ulompaan. Kourun hyvä limitysmitta on noin 10 cm. Lukitse limitys ruuveilla ja tiivistää liimatiivistemassalla.

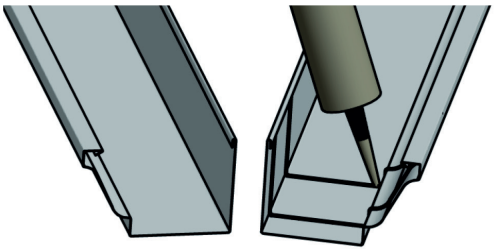

7 Asenna kulmapalat

Vesikourujen kulmat on helpoin tehdä valmiilla kulmapaloilla.

Limitä kourut kulmapalaan, kiinnitä ruuveilla ja tiivistä liimatiivistemassalla.

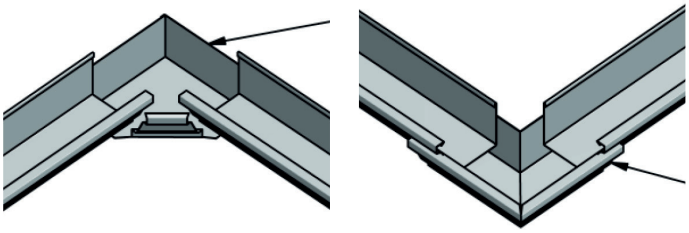

8 Asenna syöksyt

8.1. Laita liukulähtö reiän kohdalle kouruun alhaalta päin. Taivuta liukulähdön liepeet kourun reunojen yli siten, että lähtökappale on tukevasti paikoillaan. (Voit käyttää myös lähtökappaletta liukulähdön sijasta. Lähtökappale kiinnitetään kouruun popniitein.) Paina ylämutka liukulähtöön (lähtökappaleeseen) kiinni supistettu osa seinää kohti.

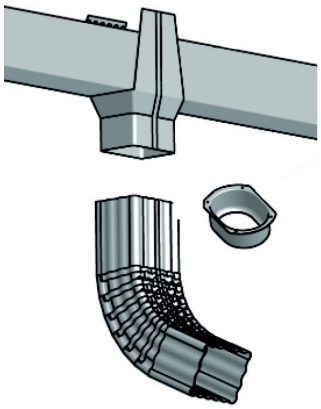

8.2. Mittaa välimutkan pituus asettamalla välimutka ylämutkan ja seinän väliin. Katso, että ylä- ja välimutka ovat samassa linjassa ja ota huomioon seinäkiinnikkeen 3 cm:n ulostulo. Lyhennä välimutka oikea mittaiseksi (muista 5 cm:n limitysvara) ja aseta paikoilleen. Merkkaa seinään kohta, josta näkyy syöksytorven yläpään ja mutkasarjan alapään liitoskohta.

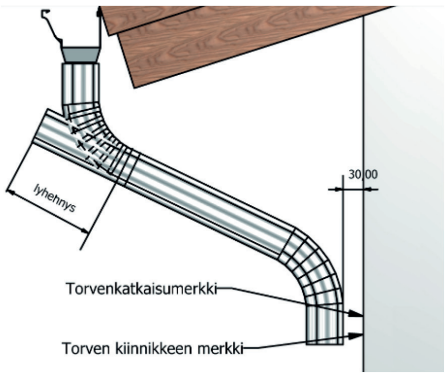

8.3. Aseta ulosheitto syöksytorven päähän. Laita syöksytorvi seinää vasten siten, että ulosheitto on 20 - 50 cm irti maasta. Merkkaa torvenkiinnikkeen paikka.

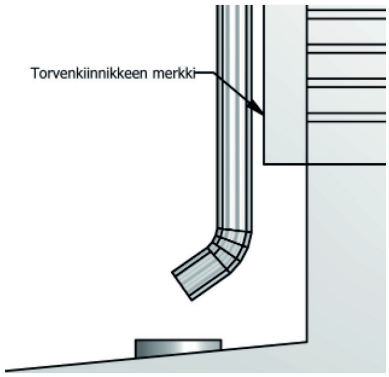

8.4. Merkkaa syöksytorveen katkaisumerkki käyttäen apuna mutkasarjan merkkiä seinässä (muista ottaa huomioon 5 cm:n limitysvara). Tarvittaessa katkaise syöksytorvi supistamattomasta päästä oikean mittaiseksi. Merkkaa myös torven kiinnikkeen paikka seinään.

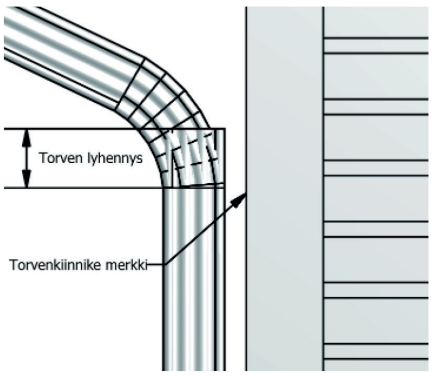

8.5. Ruuvaa seinäkiinnikkeiden takaosat merkattuihin kohtiin (vaihe 1). Aseta kasatut alastulosarjat paikoilleen seinäkiinnikkeitä vasten ja kierrä seinäkiinnekkeiden pannat torven ympäri takaosan hampaisiin asti (vaihe 2). Kiristä panta taivuttamalla takaosan kiristysvarsi seinään päin (vaihe 3).

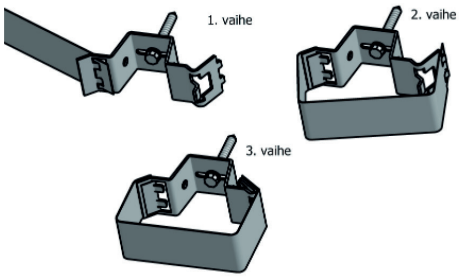

Huolto

Puhdista kourut säännöllisesti lehdistä ja muista roskista.

Tarkista kiinnitykset ja saumat aina talven jälkeen.

Suorista kourut tarvittaessa.

Pidä talvella syöksyn alaosa vapaana lumesta sillä syöksy saattaa muuten keväällä jäätyä ja halkaista putken.

Sadex Oy
Y-tunnus: 2254108-6

puh. 0400 407 116
toimisto@sadex.fi
www.sadex.fi
verkkokauppa.sadex.fi