Front

SE, NO, FI, DK,RU, EE, LV, LT

Schneider Electric

BRUKSANVISNING

Passiv infraröd övervakningssensor 360°

SE

KAT. NR
CCTR1P008, CCTR1PA08, CCTR1PB08, CCT56P008

ARGUS standard

S1A8733501-00

Installations- och driftsanvisningar

FUNKTIONER

• Säkerhet och bekvämlighet - reagerar på inkräktare, besökare och familjemedlemmar genom att automatiskt tända och släcka belysningen.
• Hölje helt i plast - kräver ingen jordkabel.
• Knappar för justerbar ljusnivå (LUX), känslighet och fördröjning (TID).
• Belysningen kan vara tänd i 5 sekunder och upp till 20 minuter beroende på vad som passar.
• Kan monteras på väggen eller under takutsprånget med hjälp av standardfästet. Kan även monteras i ett hörn eller på en knut med hjälp av hörnfästet. Kan även monteras med kabelkanal. (Se monteringsanvisningarna).

PIR-AVKÄNNINGSOMRÅDE

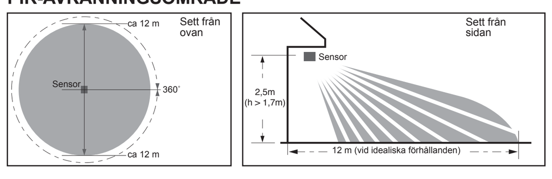

SPECIFIKATIONER

Elektrisk: 220 - 240 V 50 Hz AC endast belysningslast:
1000 watt (max.) glödlampor
800 watt (max.) halogenlampor 230 V
315 VA (max.) halogenlampor med elektroniska transformatorer
500 VA (max.) Halogenlampa med transformator med järnkärna
250 VA (max.) lysrör
4 x 23 watt (max.) kompaktlysrör
max. Ström: 10A, cos phi = 0,6
Drifttemperatur: -15 °C till +40 °C
Detekteringsområde: 360° x 24 m, cirkelformat område @ 2,5 m höjd.
Förbrukning i viloläge, max. 1,5 W @ 220 V/50 Hz
Timer: Justerbar "Tänt" timer 5 sekunder till 20 minuter (nominell)
LUX: Justerbar ljusnivåkänslighet från ca 5 lux till 2000 lux.
Kapslingsklass: IP55, spolsäkert vid korrekt installation.
Säkring: En 10 A automatsäkring ansluten uppströms

FELSÖKNINGSGUIDE

PROBLEM	ORSAK	MÖJLIG LÖSNING
Ljuset tänds inte.	• Strömmen är inte tillkopplad. • Fel på ledningarna. • Lamporna är defekta. • PIR detekterar inte rörelserna. • Ljusförhållandena är för starka.	• Sätt på brytaren inomhus eller kontrollera säkringen. • Kontrollera att ledningarna stämmer överens med kopplingsschemat. • Kontrollera lamporna, byt ut vid behov. • Justera vinkeln/riktngen på PIR. Gå genom strålen för bästa resultat. • Vänta tills ljusförhållandena är mörkare eller öka LUX-inställningen.
Belysningen släcks inte.	• "Tid" är för högt inställd. • Fel på ledningarna. • Snabba värmeväxlingar detekteras.	• Vrid knappen "Tid" till anslag (justerbar mellan 5 sekunder och 20 minuter). • Kontrollera att ledningarna stämmer överens med kopplingsschemat • Kontrollera om det finns värmekällor i avkänningsområdet, t.ex. frånluftsöppningar, fordon, träd som rör sig eller flytta/ändra vinkel på sensorn.
Belysningen tänds och släcks (cykliskt).	• Värmeväxlingar detekteras från en fast värmekälla. • Värmeväxlingar detekteras från ett rörligt objekt. • Ljus och värme reflekteras tillbaka till sensorn. • Snabba temperaturväxlingar p.g.a. storm eller stark blåst.	• Kontrollera avkänningsområdet så att det inte finns frånluftsöppningar, ljuskällor eller fläktar och/eller flytta sensorn eller ändra riktning. • Kontrollera avkänningsområdet så att sensorn inte detekterar några rörliga fordon, fotgängare, djur, träd och ändra sensorns riktning. • Ändra sensorns riktning eller måla över den reflekterande ytan med matt färg. • Stäng av sensorn tills stormen bedarrat eller installera den på en skyddad plats.
Avkänningsvinkeln och avståndet är felaktiga	• Sensorhuvudet lutar för brant nedåt.	• Höj sensorhuvudet för att öka avkänningsavståndet och avkänningsvinkeln.

VAL AV PLATS

Sensorn kan monteras under ett takutsprång, på väggen eller med ett specialfäste i hörn eller på knutar. Före monteringen ska man se till att välja en lämplig plats där sensorn kan övervaka det önskade området Mål som inte orsakar detektering i onödan.

INSTALLATIONSANVISNINGAR

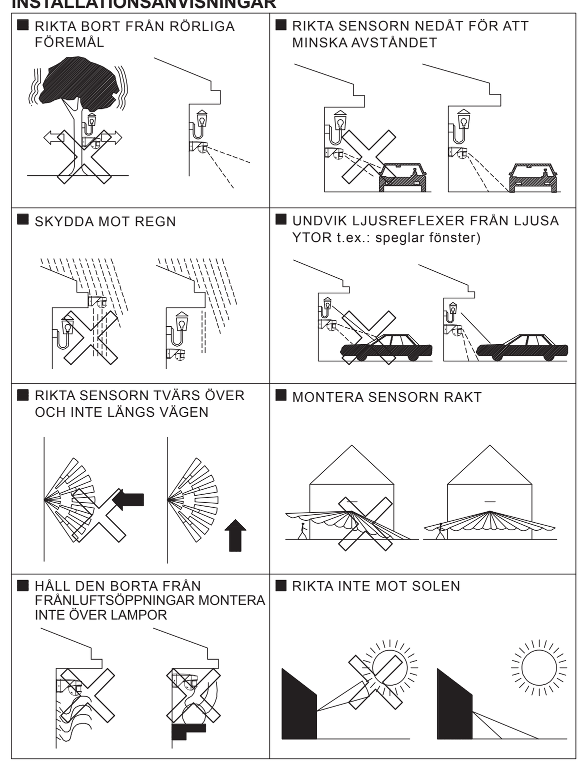

MONTERINGSANVISNINGAR

OBS! När du väljer monteringsläge måste man se till att fästskruven i botten går att komma åt.

Skruvsats.
En sats skruvar för att fästa enheten på olika sätt medföljer. Satsen innehåller -
2 x 6 x 25mm
2 x 4 x 25mm

Dessutom ingår 2 x M4 x 10 mm Plastite-skruvar och 2 x M4 stjärnbrickor i hörnfästet. Dessa ska användas för att fästa standardfästet på hörnfästet.

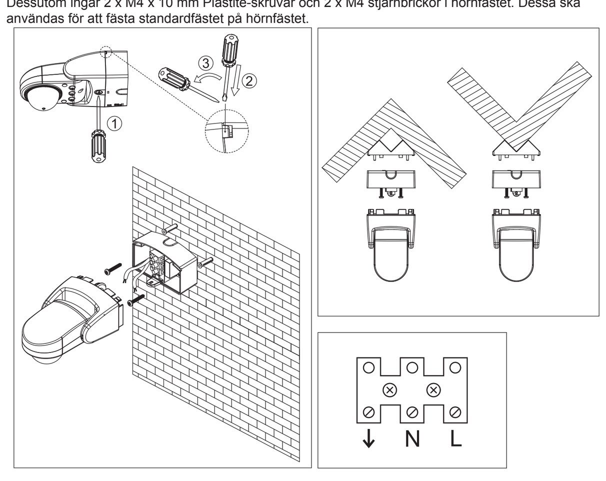

Montering i hörn eller på knut
1. När man bestämt en plats och ledningarna har dragits ska hålet för ledningarna brytas ut och hörnfästet sättas på ledningarna och dessa dras igenom. Se till att rätt sida är uppåt (pilen) och skruva fast med de utbrutna hålen.
2. Det två M4x10-Plastite-skruvarna på hörnfästets insida kan tas bort och läggas åt sidan.
3. Standardfästet kan nu skjutas på hörnfästet, se till att ledningarna kommer igenom silikontätningen genom att skära ett litet hål i den.
4. Standardfästet kan sedan sättas fast på hörnfästet med de avsedda hålen och fixeras med de två M4x10-Plastite-skruvarna som togs bort från insidan av hörnfästet.
5. Nu kan ledningarna anslutas till anslutningsplinten.
6. Sensorhuvudet kan sättas i höjd med fästet och skjutas på.
7. Standardfästets skruv i botten kan användas för att fixera sensorhuvudet och därmed är enheten komplett.

Montering på horisontella och vertikala ytor
1. När väl en plats har valts och ledningarna har dragits kan standardfästet sättas på plats (den välvda sidan uppåt) över ledningarna. Se till att ledningarna kommer igenom silikontätningen genom att skära ett litet hål i den.
2. Standardfästet kan sättas fast på ytan med några av de fyra hålen alternativt med några av de fyra utbrutna hålen.
3. Nu kan ledningarna anslutas till anslutningsplinten.
4. Sensorhuvudet kan sättas i höjd med fästet och skjutas på.
5. Standardfästets skruv i botten kan användas för att fixera sensorhuvudet och därmed är enheten komplett.

ANSLUTNING TILL STRÖMFÖRSÖRJNINGEN

Risk för livsfarliga elektriska stötar
Rörelsedetektorn får endast installeras och anslutas av utbildade elektriker. Observera gällande bestämmelser i det aktuella landet.

Risk för livsfarliga elektriska stötar
Utgången kan vara spänningsförande även när förbrukaren är avstängd. Säkringen i ingångskretsen från försörjningen måste alltid kopplas ur före arbeten på de anslutna förbrukarna.

1. Titta noga på kopplingsschemat nedan INNAN elanslutningarna görs. Om ledningarna dras på fel sätt kan sensorn förstöras.
2. De två gröna eller gröna och gula jordledningarna ska dras tillsammans och ansluts till jorduttaget som medföljer skruvsatsen.
3. De två blå eller svarta neutralledarna dras tillsammans och ansluts till det mittersta uttaget märkt med "N" på anslutningsplinten.
4. Den röda eller bruna ledaren från försörjningskretsen (inkommande aktiv/fas) ska anslutas till uttaget som är märkt med "L".
5. Anslut den återstående röda eller bruna ledaren (lampa last/fas) till uttaget som är märkt "↓"
6. Kontrollera alla elanslutningar.
7. Sensorhuvudet kan sättas i höjd med fästet och skjutas på.
8. Standardfästets skruv i botten kan användas för att fixera sensorhuvudet och därmed är enheten komplett.

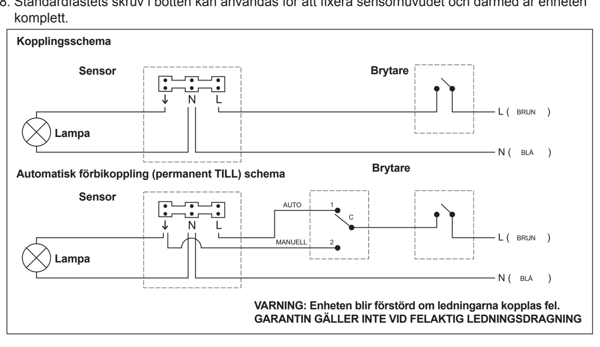

INSTÄLLNING OCH JUSTERING

Inställningsknappar

" " Aktiveringstidsinställning: Med denna knapp justeras aktiveringstiden på mellan 5 s och 20 min. Timern startar när den SISTA rörelsen har detekterats.
Om en värmekälla rör sig i detekteringsområdet fortsätter belysningen att vara tänd och tiden återställs.
" S " Känslighetsinställning: Med denna knapp justeras detekteringsavståndet på en radie på mellan 6 m och 12 m vid en max. höjd på 2,5 m. Om enheten aktiveras av HVAC ellar andra IR-källor (inte människor) kan det hjälpa att minska känsligheten.
" " Inställning av omgivningsljuset: Med denna knapp kan man få CCTR1P008 att vara tillkopplad under ljusare förhållanden eller att endast få den att vara tillkopplad när ljusnivån är låg. I bästa fall ska den ställas in vid skymning eller under de ljusförhållanden som sensorn och belysningen ska fungera.
"S/G" skymning till gryning-inställning. Denna markering är en ungefärlig position som sensorn kan ställas in på för att starta i skymningen och stängas av i gryningen. Detta är endast en startpunkt och kan variera beroende önskemål.

1. När strömförsörjningen till enheten har satts på tar det ca 60 sekunder innan enheten blir varm och startar TESTLÄGET.
2. I TESTLÄGET fungerar inte inställningarna TID och LUX. Endast inställningen KÄNSLIGHET är verksam.
3. I TESTLÄGET tänds ljuset i ungefär 5 sekunder varje gång sensorn detekterar en rörelse.
4. I det här läget kan detekteringszonen bestämmas genom att sensorns avkänningsvinkel och känslighet ställs in på det önskade området.
5. TESTLÄGET tar ca 5 minuter och övergår automatiskt till läget AUTOMATISK DRIFT. AUTOMATISK DRIFT kan även aktiveras innan de 5 minutrarna har gått genom att man snabbt slår AV och PÅ strömmen.
6. När enheten är i AUTOMATISK DRIFT fungerar alla inställningsfunktioner och de önskade inställningarna kan göras. (SE INSTÄLLNINGSKNAPPAR).
7. När enheten är i läget AUTOMATISK DRIFT kan den ställas på MANUELL AKTIVERING genom att man snabbt slår AV och PÅ strömmen två gånger. Detta gör att ljuset är tänt i upp till sex timmar.
8. I detta läge har sensorns inställningsknappar ingen verkan alls.
9. Enheten återgår till läget AUTOMATISK DRIFT efter sex timmar eller tidigare genom att man snabbt slår AV och PÅ strömmen en gång.

Schneider Electric

BRUKERHÅNDBOK

FOR UTENDØRS BEVEGELSESDETEKTOR 360°

NO

KAT. NR.
CCTR1P008, CCTR1PA08, CCTR1PB08, CCT56P008

ARGUS standard

S1A8733501-00

Installasjon og bruksanvisning

EGENSKAPER

• Sikkerhet og bekvemmelighet - reagerer på inntrengere, besøkende og familie ved å slå lysene PÅ og AV automatisk.
• Fullplasthus - jordingsledning ikke nødvendig.
• Styring av justerbart lysnivå (LUX), følsomhet og tidsforsinkelse (tid).
• Tiden lyset er PÅ, kan justeres fra 5 sekunder til 20 minutter for å tilpasses situasjonen.
• Kan monteres på en vegg eller under takhvelvingen ved bruk av vanlige festeanordninger. Kan også monteres på et innvendig eller utvendig hjørne ved bruk av hjørnefesteanordningene. Kan også monteres med rør. (se monteringsanvisning).

PIR-SYNSFELT

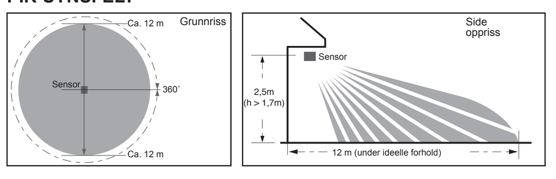

SPESIFIKASJONER

Elektrisk: 220 - 240 V 50 Hz vekselstrøm. Kun belysningsforbruker:
1000 Watt (maks.) glødelamper
800 Watt (maks.) halogenlamper, 230 V
315 VA (maks.) halogenlamper med elektronisk transformator
500 VA (maks.) halogen med jernleder-transformator
250 VA (maks.) lysrør
4 x 23 Watt (maks.) kompakte lysrør
Maks. Strøm: 10A, cos phi = 0,6
Driftstemperatur: -15°C til +40°C
Synsfelt: 360° x 24 m sirkelformet felt @ 2,5 meter høyt.
Strømforbruk ved standby maks. 1,5 W @ 220 V / 50 Hz
Timer: Justerbar "Lys PÅ"-timer, 5 sek. til 20 min. (nominelt)
LUX: Justerbar lysnivåfølsomhet fra ca 5 lux og opp til 2000 lux.
Beskyttelse: IP55-værbeskyttelse ved korrekt installering.
Sikring: En 10A sikringsautomat er forankoblet

FEILSØKINGSGUIDE

PROBLEM	ÅRSAK	MULIG LØSNING
Lysene slås ikke på.	• Strømmen er ikke på. • Feilaktig koblet. • Lyspærer ødelagt. • PIR registrerer ikke din bevegelse. • Lysforholdene er for lyse.	• Skru på innebryter eller sjekk sikring. • Sjekk at koblingen følger koblingsskjema. • Sjekk om lyspæren fortsatt fungerer, eller erstatt den. • Juster vinkelen/retningen på PIR. For best mulig resultat går du på tvers av strålen. • Vent til lysforholdene er dempet, eller reguler LUX-styringen opp.
Lysene forblir på.	• "Tid" stilt for høyt. • Feilaktig koblet. • Hyppige varmeendringer registreres.	• Drei "Tid"-knappen mot toppen (justerbar fra 5 sek. til 20 min.). • Sjekk kabeltrekking opp mot koblingsskjema • Kontroller sensorområdet for mulige varmekilder, dvs. lufteventiler, kjøretøy i bevegelse, trær som beveger seg, samt posisjoner/vinkle sensoren på nytt.
Lysene slår seg stadig av og på (pendlende).	• Varmeendringer registreres fra en fast varmekilde. • Varmeendringer registreres fra et objekt i bevegelse. • Lys og varme reflekteres tilbake til sensoren. • Brå temperaturendringer grunnet storm eller sterk vind.	• Sjekk sensorområdet for lufteventiler, lys eller vifter, og endre enten posisjonen eller retningen på sensoren. • Sjekk sensorområdet for kjøretøy, fotgjengere, dyr eller trær som beveger på seg, og endre sensorens retning. • Endre retningen på sensoren, eller mal den reflekterende overflaten med et matt sjikt. • Slå av sensoren helt til stormen har gått over, eller installer den på et beskyttet sted.
Registreringsvinkel og avstand synes å være feil	• Vinkelen på sensorhodet peker for langt ned.	• Hev sensorhodet for å øke registreringsavstanden og -vinkelen.

VELGE PLASSERING

Sensoren kan monteres under en takhvelving, på en vegg, eller, ved bruk av spesielle monterings-braketter, på innvendige eller utvendige hjørner.
Før montering velges det stedet som egner seg best for at sensoren skal kunne overvåke de tilsiktede
målene uten forstyrrende kobling.

INSTALLASJONSTIPS

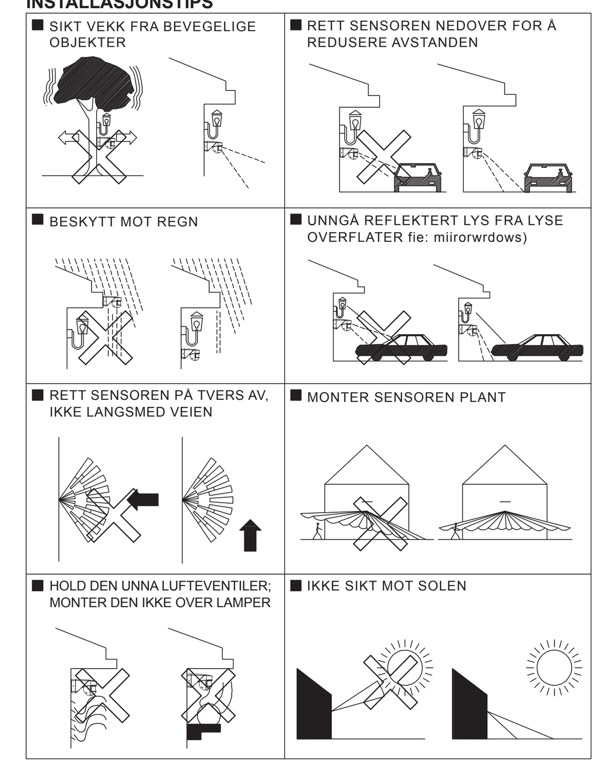

MONTERINGSINSTRUKSER

MERK: Ved valg av monteringssted må du forsikre deg om at posisjonen også innebærer at sokkelens festeskrue er tilgjengelig.

Skruepakke.
En skruepakke leveres med, slik at produktet kan festes i de fleste posisjoner. Pakken inneholder -
2 x 6 x 25mm
2 x 4 x 25mm

I tillegg finner du 2 x M4 x 10mm plastite-skruer og 2 x M4 stjerneskiver i hjørnefesteanordningen. Disse er tiltenkt brukt for å feste det vanlige sokkelfestet til hjørnefesteanordningen.

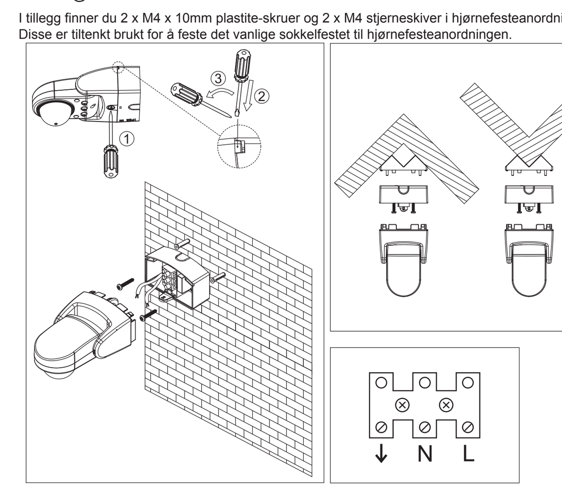

Innvendig eller utvendig hjørnemontering.
1. Så snart stedet er valgt og kabeltrekkingen er forberedt, fjern det utslagbare blinddekselet for kablene, posisjoner hjørnefesteanordningen over kabeltrekket og tre ledningene igjennom. Forsikre deg om at retningen er korrekt (pil opp), og skru anordningen på plass med de medfølgende sporede blindpluggene.
2. De to M4x10 plastite-skruene kan fjernes fra innsiden av hjørnefesteanordningen og legges til side.
3. Standardsokkelfestet kan skyves inn over hjørnefesteanordningen; forsikre deg om at kabeltrekket kan føres gjennom silikontetningen ved å kutte til et hull som muliggjør dette.
4. Sokkelfestet kan deretter festes til hjørnefesteanordningen via innskyvespaltene og festes med de to M4x10 plastite-skruene som ble fjernet fra innsiden av hjørnefesteanordningen.
5. Nå kan kablene tilkobles inn i tilkoblingsklemmen.
6. Sensorhodet kan så justeres i forhold til sokkelfestet og skyves på.
7. Sokkelfestets festeskrue, som er beholdt i sokkelen, kan så strammes til for å sikre sensorhodet, og dermed fullføre sammenmonteringen.

Horisontal og vertikal utenpåliggende montering.
1. Så snart stedet er valgt og kabeltrekkingen er forberedt, kan standardsokkelfestet posisjoneres (buet overflate opp) over kabeltrekket; forsikre deg om at kabeltrekket kan føres gjennom silikontetningen ved å kutte til et hull som muliggjør dette.
2. Sokkelfestet kan så festes til overflaten enten ved å benytte noen av de fire innskyvespaltene, eller noen av de medleverte sporede blindpluggene.
3. Nå kan kablene tilkobles inn i tilkoblingsklemmen.
4. Sensorhodet kan så justeres i forhold til sokkelfestet og skyves på.
5. Sokkelfestets festeskrue, som er beholdt i sokkelen, kan så strammes til for å sikre sensorhodet, og dermed fullføre sammenmonteringen.

TILKOBLING TIL STRØMFORSYNINGEN

Fare for elektrisk støt
Bevegelsesdetektoren skal kun installeres og tilkobles av kvalifiserte elektrikere. Følg nasjonale forskrifter.

Fare for elektrisk støt
Selv når forbrukeren er utkoblet kan det være spenning på utgangen. Frakoble alltid sikringen i den tilførende strømkretsen fra strømforsyningen før du arbeider på tilkoblete forbrukere.

1. Studer koblingsskjemaet nedenfor FØR du foretar noen elektriske tilkoblinger. En feilaktig kobling av enheten kan ødelegge sensoren.
2. De to grønne, eller grønne og gule, jordledningene skal tvinnes sammen og tilkobles med jordklemmen som følger med skruepakken.
3. De to blå eller svarte nullederne tvinnes sammen og kobles til i den midtre av tilkoblingsklemmene, merket "N".
4. Den røde eller brune ledningen fra forsyningskretsen (tilførende aktiv/fase) skal kobles til i klemmen som er merket med "L".
5. Koble til den gjenværende røde eller brune ledningen (lampe last/fase) inn i klemmen merket "↓".
6. Sjekk alle elektriske forbindelser.
7. Sensorhodet kan så justeres i forhold til sokkelfestet og skyves på.
8. Sokkelfestets festeskrue, som er beholdt i sokkelen, kan så strammes til for å sikre sensorhodet, og dermed fullføre sammenmonteringen.

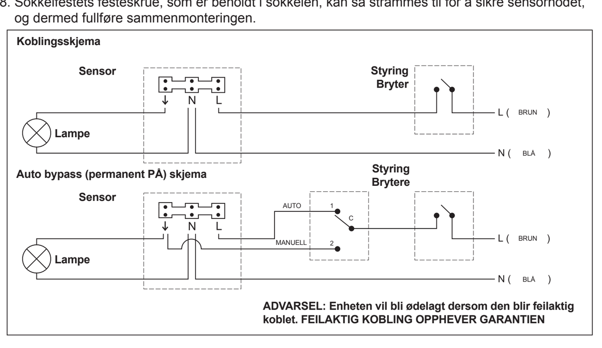

OPPSETT OG TILPASNING

Tilpasningsstyringer

" " Tidsforsinkelsesstyring: Denne styringen tillater en tilpasning av forsinkelsestiden fra 5 sek. til 20 min. Timeren starter opp etter at den SISTE bevegelsen er registrert.
Så lenge det er bevegelse fra en varmekilde i overvåkningsområdet, forblir lyset på og tiden nullstilles kontinuerlig.
" S " Følsomhetsstyring: Denne styringen tillater tilpasning av overvåkningsområdet, fra 6 meters radius til maksimalt 12 meters radius ved 2,5 meters høyde. Hvis enheten utløses av HVAC eller andre infrarøde kilder (bortsett fra mennesker), kan det hjelpe å redusere følsomheten.
" " Omgivelseslysstyring: Denne styringen gjør at CCTR1P008 kan være på under gode lysforhold, eller kun i drift når lysforholdene er dårlige, dvs. ved svakt lys. Ideelt sett bør den stilles inn ved skumring, eller under lysforhold hvor det er forventet at sensoren og lysene skal fungere.
"D/D" Skumring til gryning-innstilling. Dette merket er en omtrentlig posisjon for å innstille sensoren din til å starte ved skumring og stanse ved daggry. Dette er kun et utgangspunkt, og kan varieres avhengig av dine krav.

1. Etter at strømmen på enheten er slått på, vil det ta ca. 60 sekunder å gå gjennom oppvarmingsperioden og entre TESTMODUS.
2. I TESTMODUS vil ikke TID- og LUX-tilpasningene fungere. Kun FØLSOMHET-tilpasningen har en virkning.
3. I TESTMODUS vil lyset slå seg på i ca. 5 sekunder hver gang sensoren registrerer bevegelse.
4. På dette tidspunktet kan overvåkningsområdet bestemmes ved tilpasning av sensorens synvinkel, samt av følsomheten i det området som ønskes dekket.
5. TESTMODUS varer i ca 5 minutter og skifter deretter automatisk over til AUTOMODUS. Skiftet kan også finne sted før de 5 minuttene er omme ved å slå strømmen hurtig AV og PÅ en gang for å entre AUTOMODUS.
6. Så snart enheten er i AUTOMODUS vil alle innstillingsenhetene fungere, og de kan tilpasses til dine ønskede innstillinger. (SE TILPASNINGSSTYRINGER).
7. I AUTOMODUS kan enheten settes i MANUELL OVERSTYRING ved å slå strømmen hurtig AV og PÅ to ganger. Dette vil slå lyset på permanent i opptil seks timer.
8. I dette moduset vil ingen tilpasninger av sensorens styringer ha noen effekt.
9. Enheten går tilbake til AUTOMODUS etter seks timer, eller om nødvendig tidligere dersom strømmen slås hurtig AV og PÅ en gang.

Schneider Electric

KÄYTTÖOPAS

ULOS ASENNETTAVA LIIKETUNNISTIN 360°

FI

CAT. NO.
CCTR1P008, CCTR1PA08, CCTR1PB08, CCT56P008

ARGUS standard

S1A8733501-00

Asennus- ja käyttöohjeet

OMINAISUUDET

• Turvallinen ja helppokäyttöinen - reagoi tunkeilijoiden, vieraiden ja perheenjäsenien liikkeisiin kytkemällä valot automaattisesti päälle ja pois päältä.
• Kotelo kokonaan muovia - ei tarvitse maadoitusjohtoa.
• Valotason (LUX), herkkyyden ja viiveajan (Aika) säätimet.
• Valojen syttymisaika on säädettävissä tarpeen mukaan välillä 5 sekuntia - 20 minuuttia.
• Voidaan asentaa seinään tai kalteville alapinnoille tavallisilla kiinnikkeillä. Laite voidaan myös asentaa sisä- tai ulkonurkkaan nurkkakiinnikkeillä. Soveltuu myös suojusputken kanssa asennettavaksi. (Katso asennusohjeet).

PIR-TUNNISTIMEN TUNNISTUSALUE

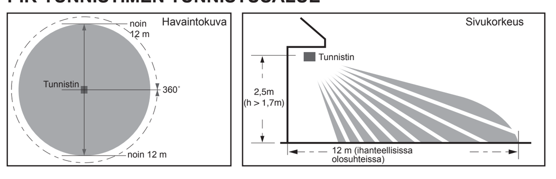

TEKNISET TIEDOT

Sähkökäyttöinen: 220 - 240V 50Hz vaihtovirta. Vain valaistuskuormitus:
1000 W (maks.) loisteputket
800 W (maks.) halogeenilamput 230 V
315 VA (maks.) elektronisella muuntajalla varustetut halogeenilamput
500 VA (maks.) Halogeeni rautaydinmuuntajalla
250 VA (maks.) loistelamput
4 x 23 W (maks.) pienet loistelamput
maks. virta: 10A, cos phi = 0,6
Käyttölämpötila: -15 °C...+40°C
Tunnistusalue: 360° x 24 m ympyränmuotoinen alue asennettuna 2,5 m korkeuteen.
Virrankulutus valmiustilassa maks. 1,5 W / 220V/50Hz
Ajastin: Säädettävä "Valot PÄÄLLE" ajastin, 5 s - 20 min (nimellinen)
LUX: Säädettävä valotason tunnistus noin 5 - 2000 LUX.
Suojaus: IP55-suojaus: säältä suojattu oikein asennettuna.
Sulake: Yksi10A automaattinen katkaisu, kytketty vastasuuntaan

VIANMÄÄRITYSOPAS

ONGELMA	SYY	MAHDOLLINEN RATKAISU
Valot eivät syty.	• Laite ei saa virtaa. • Väärin johdotettu. • Sähkölamput ovat palaneet. • PIR-tunnistin ei havaitse liikettä. • Liian valoisaa.	• Kytke sisäkytkin päälle tai tarkasta sulake. • Tarkasta että johdotus vastaa johdotuskaaviota. • Tarkasta onko sähkölamppu ehjä ja vaihda tarvittaessa. • Säädä PIR-tunnistimen kulmaa/suuntaa. Kävele tunnistusalueen poikki parhaan tuloksen takaamiseksi. • Odota kunnes valo-olosuhteet eivät ole niin kirkkaat tai säädä LUX-säädintä ylöspäin.
Valot palavat jatkuvasti.	• Aika-arvo on liian suuri. • Väärin johdotettu. • Tunnistin tunnistaa useita lämpötilan vaihteluja.	• Lisää aikaa ajastimen säätimellä (säädettävissä välillä 5 s - 20 min). • Tarkasta johdotus johdotuskaaviosta. • Tarkasta onko tunnistusalueella lämpölähteitä, esim. ilmanpoistoaukkoja, liikkuvia ajoneuvoja, heiluvia puita jne. ja muuta tunnistimen sijaintia/kulmaa.
Valot sammuvat ja syttyvät (jaksoittain).	• Kiinteän lämpölähteen heijastama lämpötila vaihtelee. • Liikkuvan lämpölähteen heijastama lämpötila vaihtelee. • Tunnistimeen heijastuu valoa ja lämpöä. • Äkilliset esim. myrskyistä tai kovasta tuulesta johtuvat lämpötilanvaihtelut.	• Tarkasta onko tunnistusalueella ilmanpoistoaukkoja, valaisimia tai tuulettimia ja siirrä tunnistin toiseen paikkaan tai säädä tunnistimen kulmaa. • Tarkasta onko tunnistusalueella liikkuvia ajoneuvoja, jalankulkijoita, eläimiä, heiluvia puita jne. ja säädä tunnistimen kulmaa. • Muuta tunnistimen kulmaa tai maalaa heijastava pinta mattamaalilla. • Kytke tunnistin pois päältä myrskyn ajaksi tai asenna se suojaiseen sijaintiin.
Tunnistuskulma ja etäisyys vaikuttavat vääriltä	• Tunnistinpää osoittaa liian alas.	• Kohota tunnistinpäätä, jolloin tunnistusetäisyys ja -kulma kasvavat.

ASENNUSSIJAINNIN VALINTA

Tunnistin voidaan asentaa seinälle, kalteville pinnoille tai sisä- tai ulkonurkkaan nurkkakiinnikkeillä. Valitse tunnistimelle ennen asennusta paras mahdollinen sijainti, josta se voi seurata haluttua aluetta häiriöittä.

ASENNUSVIHJEET

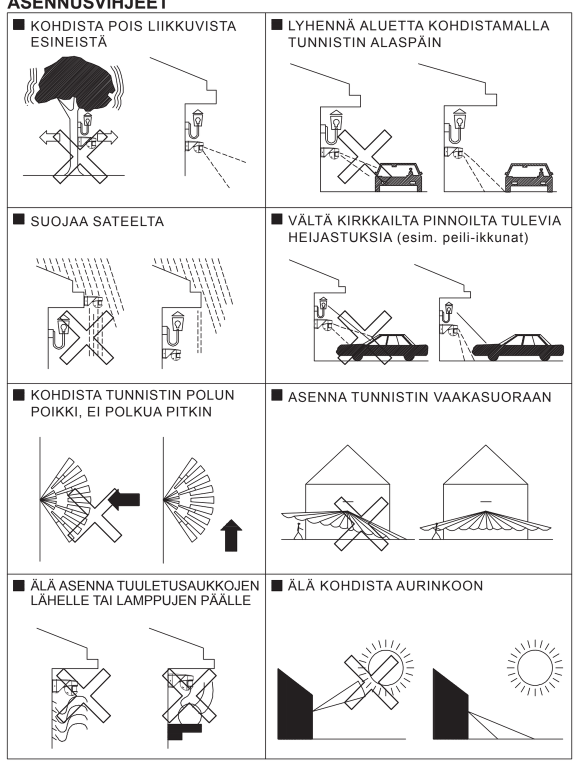

ASENNUSOHJEET

HUOMAA: varmista asennuskohtaa valitessasi, että pääset käsiksi pohjakiinnikkeen ruuviin.

Ruuvipakkaus.
Laitteen mukana toimitetaan ruuvipakkaus, jonka avulla tuote voidaan kiinnittää useimpiin kohteisiin. Pakkaus sisältää:
2 x 6 x 25mm
2 x 4 x 25mm

Nurkka-asennuskiinnikkeet sisältävät lisäksi 2 x M4 x 10mm muoviruuvia ja 2 x M4 tähtialuslevyä. Niitä käytetään tavallisen asennuslevyn kiinnittämiseksi nurkka-asennuskiinnikkeisiin.

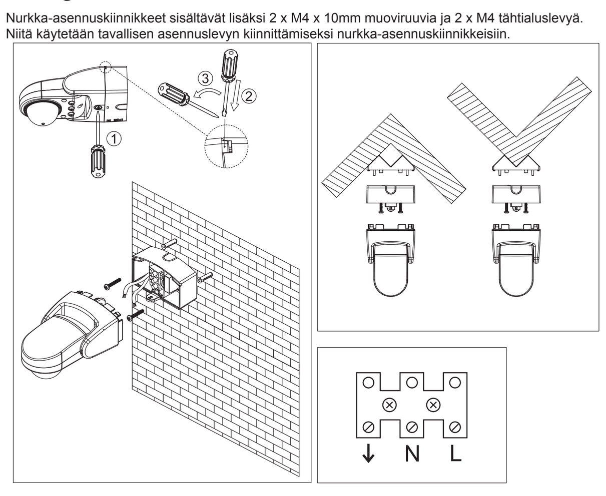

Sisä- tai ulkonurkka-asennus.
1. Kun kiinnityskohta on valittu ja johdotukset tehty, poista johtojen läpivientireiän tulppa ja sijoita nurkka-asennuskiinnike johtojen päälle, vedä johdot reiän läpi varmistaen, että kiinnike on oikein päin (nuoli ylös) ja ruuvaa kiinnike paikalleen asennusreikien läpi.
2. Kaksi M4x10 muoviruuvia voidaan poistaa nurkka-asennuskiinnikkeen sisäpuolelta.
3. Tavallinen pohjakiinnike voidaan vetää nurkka-asennuskiinnikkeen päälle; tässä tapauksessa silikonisuojus on puhkaistava, jotta johdot pääsevät kulkemaan sen läpi.
4. Pohjakiinnike voidaan tämän jälkeen kiinnittää nurkka-asennuskiinnikkeeseen asennusaukkojen kautta kahdella M4x10 muoviruuvilla, jotka irrotettiin aiemmin nurkka-asennuskiinnikkeen sisäpuolelta.
5. Johdot voidaan tässä vaiheessa kytkeä liitinrasiaan.
6. Tunnistinpää voidaan nyt kohdistaa pohjakiinnikkeen kanssa ja painaa paikalleen.
7. Viimeistele asennus kiristämällä tunnistinpää pohjakiinnikkeeseen kiristysruuvin avulla.

Asennus vaaka- ja pystysuorille pinnoille.
1. Kun kiinnityskohta on valittu ja johdotukset tehty, tavallinen pohjakiinnike voidaan sijoittaa johtojen päälle (kaartuva puoli ylöspäin); tässä tapauksessa silikonisuojus on puhkaistava, jotta johdot pääsevät kulkemaan sen läpi.
2. Pohjakiinnike voidaan nyt kiinnittää asennuspintaan neljän asennusaukon tai neljän puhkaistavan reiän kautta.
3. Johdot voidaan tässä vaiheessa kytkeä liitinrasiaan.
4. Tunnistinpää voidaan nyt kohdistaa pohjakiinnikkeen kanssa ja painaa paikalleen.
5. Viimeistele asennus kiristämällä tunnistinpää pohjakiinnikkeeseen kiristysruuvin avulla.

VIRTALÄHTEESEEN KYTKEMINEN

Tappavan sähköiskun vaara
Liiketunnistimen saa asentaa ja yhdistää ainoastaan sähköalan ammattilainen. Noudata omassa maassasi voimassaolevia määräyksiä.

Tappavan sähköiskun vaara
Lähdössä voi olla sähköjännite vaikka sähkölaite on kytketty pois päältä. Kytke aina virta pois ennen yhdistetyissä sähkölaitteissa tehtäviä töitä tulovirran esisulakkeen kautta.

1. Tutustu oheiseen johdotuskaavioon ENNEN sähköliitäntöjen tekemistä. Väärä johdotus voi rikkoa tunnistimen.
2. Kaksi vihreää maadoitusjohtoa tai vihreä ja keltainen maadoitusjohto tulee kiertää yhteen ja liittää ruuvipakkauksessa toimitettuun maadoitusliittimeen.
3. Kaksi sinistä tai mustaa nollajohdinta tulee kiertää yhteen ja liittää "N"-merkinnällä varustetun riviliittimen keskimmäiseen liittimeen.
4. Syöttöpiirin punainen tai ruskea johto (tulo aktiivi/vaihe) tulee liittää "L"-merkinnällä varustettuun liittimeen.
5. Liitä jäljelle jäänyt punainen tai ruskea (lampun kuorma/vaihe) "↓"-merkinnällä varustettuun liittimeen.
6. Tarkasta kaikki sähköliitännät.
7. Tunnistinpää voidaan nyt kohdistaa pohjakiinnikkeen kanssa ja painaa paikalleen.
8. Viimeistele asennus kiristämällä tunnistinpää pohjakiinnikkeeseen kiristysruuvin avulla.

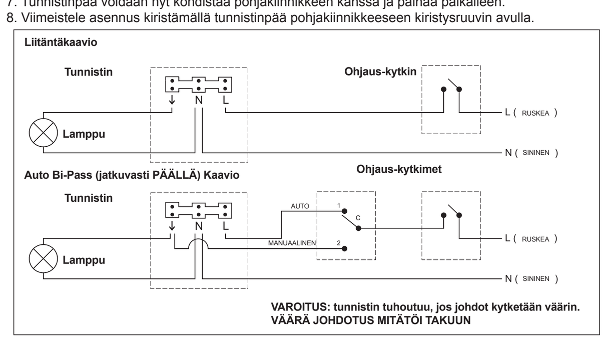

ASETUKSET JA SÄÄDÖT

Säätimet

" " Viiveajan säädin: Tällä säätimellä valitaan viiveaika väliltä 5 s - 20 min. Ajastin alkaa toimia VIIMEISEN liikkeen havaitsemisen jälkeen.
Valot palavat niin kauan, kun lämpölähde liikkuu tunnistusalueella ja ajastin nollautuu.
" S " Herkkyyden säädin: Tällä säätimellä säädetään tunnistusalueen säde välillä 6 - 12 m 2,5 metrin korkeudelta mitattuna. Jos tunnistin aktivoituu HVAC:n tai muun infrapunalähteen johdosta (muiden kuin ihmisten), herkkyyden vähentäminen voi auttaa.
" " Vallitsevan valon säädin: Tätä säädintä käyttäen CCTR1P008-tunnistin voidaan säätää pysymään päällä kirkkaammissa olosuhteissa tai toimimaan vain himmeässä valaistuksessa. Asetus on parasta säätää hämärässä tai niissä valo-olosuhteissa, joissa tunnistimen ja valojen halutaan toimivan.
"D/D" (Dusk to Dawn) - asetus iltahämärästä aamuhämärään. Valitse tämä asetus, jos haluat, että tunnistin alkaa toimia iltahämärän tultua ja lopettaa toimintansa aamun valjetessa. Tämä asetus on ennalta määrätty lähtökohta, josta voit poiketa vaatimustesi mukaan.

1. Kun tunnistin kytketään päälle, sen lämpeneminen vie noin 60 sekuntia, jonka jälkeen se siirtyy testitilaan (TEST MODE).
2. AIKA- ja LUX-säädöt eivät toimi TESTITILASSA. Testitilassa toimii vain HERKKYYS-asetus.
3. Kun tunnistin on TESTITILASSA, valot syttyvät päälle noin 5 sekunnin ajaksi aina, kun tunnistin havaitsee liikettä.
4. Tunnistusalue voidaan tässä vaiheessa määrittää kääntämällä tunnistinta halutun valvonta-alueen suuntaan ja tunnistimen herkkyyttä säätämällä.
5. TESTITILA kestää noin 5 minuuttia, jonka jälkeen tunnistin siirtyy automaattisesti AUTOMAATTI SEEN TILAAN. Tunnistin voidaan halutessa kytkeä AUTOMAATTISEEN TILAAN ennen kuin 5 minuuttia on kulunut; se tehdään kytkemällä virta pois päältä ja nopeasti jälleen päälle.
6. Kun tunnistin on AUTOMAATTISESSA TILASSA, kaikki säätimet toimivat ja voit suorittaa haluamasi säädöt. (KATSO KOHTA "SÄÄTIMET").
7. Kun tunnistin on AUTOMAATTISESSA TILASSA, se voidaan kytkeä KÄSIKÄYTTÖTILAAN katkaisemalla ja kytkemällä virta nopeasti kaksi kertaa peräkkäin. Tämän asetuksen seurauksena valot palavat jatkuvasti kuuden tunnin ajan.
8. Tässä tilassa säätimillä ei ole mitään vaikutusta tunnistimen toimintaan.
9. Tunnistin palautuu AUTOMAATTISEEN TILAAN kuuden tunnin jälkeen; tila voidaan palauttaa aiemmin katkaisemalla virta ja kytkemällä nopeasti takaisin yhden kerran.

Schneider Electric

BRUGERVEJLEDNING

UDENDØRS BEVÆGELSESDETEKTOR 360°

DK

KAT. NR.
CCTR1P008, CCTR1PA08, CCTR1PB08, CCT56P008

ARGUS standard

Installations- og betjeningsvejledning

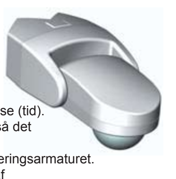

FUNKTIONER

• Sikkerhed og bekvemmelighed - reagerer på ubudne gæster, besøgende og familie ved automatisk at TÆNDE og SLUKKE lamperne.
• Udelukkende plastikhus - jordforbindelse ikke nødvendig.
• Justerbare reguleringer for lysniveau (LUX), sensitivitet og tidsforsinkelse (tid).
• Tidspunktet for at TÆNDE lyser kan justeres fra 5 sek. til 20 minutter, så det passer til situationen.
• Kan monteres på en væg eller under en hvælvning med standardmonteringsarmaturet. Kan også monteres på et indvendigt eller udvendigt hjørne ved hjælp af hjørnemonteringsarmaturet. Kan også monteres med kabelkanal. (Se monteringsvejledning).

PIR-SYNSFELT

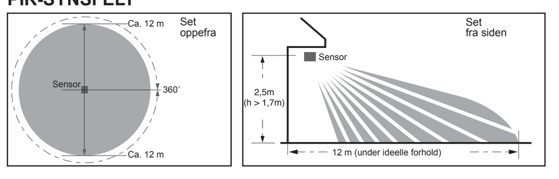

SPECIFIKATIONER

Strøm: 220 - 240 V, 50 Hz AC. Kun lysbelastning:
1000 watt (maks.) glødelamper
800 watt (maks.) halogenlamper 230 V
315 VA (maks.) halogenlamper med elektronisk transformer
500 VA (maks.) halogen med jernkernetransformator
250 VA (maks) lysstofrør
4 x 23 watt (maks) kompakte lysstofrør
Maks. Strøm: 10A, cos phi = 0,6
Driftstemperatur: -15 °C til +40 °C
Synsfelt: 360° x 24 m cirkulært felt @ 2,5 m højt.
Standby-strømforbrug maks. 1,5 W @ 220 V/50 Hz
Timer: Justerbar "lys TÆNDT"-timer 5 sek. til 20 min. (nominel)
LUX: Justerbar lysniveauregistrering fra Ca 5 lux indtil 2000 lux.
Beskyttelse: IP55 vejrbeskyttelse ved korrekt installation.
Sikring: En forkoblet automatisk afbrydelse på 10 A

FEJLFINDINGSVEJLEDNING

PROBLEM	ÅRSAG	MULIG LØSNING
Lys tændes ikke.	• Strøm ikke tændt. • Ukorrekt tilsluttet. • Pærer sprunget. • PIR registrerer ikke din bevægelse. • Lysforhold for lyse.	• Tænd indendørskontakt, eller kontrollér sikring. • Kontrollér, at ledningsføring er den samme som diagram. • Kontrollér, at pæren stadig fungerer, eller udskift den. • Justér PIR's vinkel/retning. Gå gennem strålen for de bedste resultater. • Vent, indtil lysforholdene mere dæmperede, eller justér reguleringen LUX opad.
Lys forbliver tændt.	• "Tid" indstillet for højt. • Ukorrekt tilsluttet. • Der registreres hyppige ændringer i varme.	• Drej knappen "tid" mod enden (kan justeres fra 5 sec. til 20 min.). • Kontrollér ledningsføring iht. diagrammet. • Kontrollér registreringområde for mulige varmekilder, f.eks. luftventilationer, køretøjer i bevægelse, træer i bevægelse, og flyt sensoren/indstil dens vinkel.
Lys bliver ved med at tænde og slukke (cyklus).	• Der registreres ændringer i varme fra en fast varmekilde. • Der registreres ændringer i varme fra et objekt i bevægelse. • Lys og varme reflekteres tilbage til sensoren. • Pludselige temperaturændringer pga. storm eller kraftig vind.	• Kontrollér registreringsområdet for luftventilationer, lysarmaturer eller blæsere, og flyt sensoren, eller justér retningen. • Kontrollér registreringsområdet til køretøjer i bevægelse, fodgængere, dyr, træer i bevægelse, og foretag ændring af sensorens retning. • Foretag ændring af sensorens retning, eller mal den reflekterende overflade med en dæmpet maling. • Sluk sensoren, indtil stormen er forbi, eller installér den på et beskyttet sted.
Registreringsvinkel og -afstand forekommer ukorrekt	• Sensorhovedets vinkel peger for langt ned.	• Løft sensorhovedet for at forøge registreringsafstanden og -vinklen.

VALG AF EN PLACERING

Sensoren kan monteres under en hvælving, på en væg eller på indvendige eller udvendige hjørner ved hjælp af den specielle monteringsholder.
Vælg før monteringen det mest egnede sted, som gør det muligt for sensoren at overvåge ønskede mål uden generende kobling.

INSTALLATIONSTIP

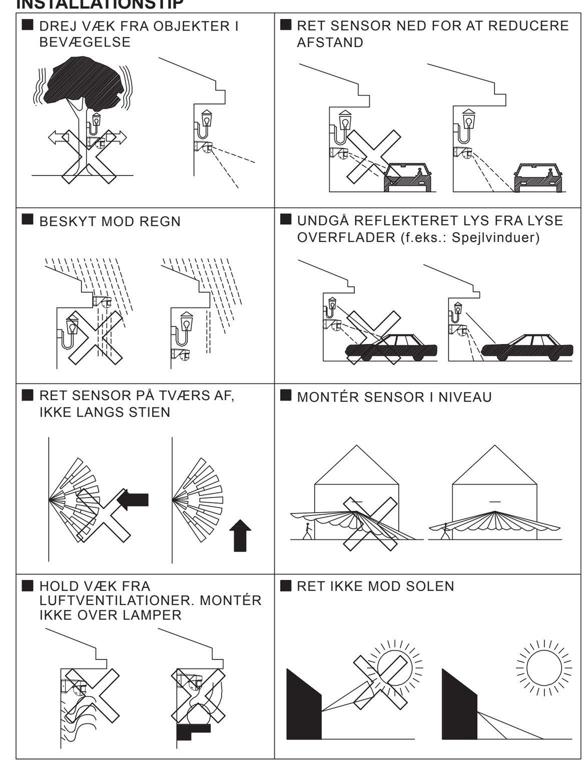

MONTERINGSVEJLEDNING

BEMÆRK: Når monteringspositionen vælges, skal positionen give adgang til basemonterin-gens fastgørelsesskrue.

Skruepakke.
Der leveres en skruepakke til fastgørelse af produktet i de fleste fastgørelsessituationer.
Pakken indeholder -
2 x 6 x 25mm
2 x 4 x 25mm

Der kan også være 2 x M4 x 10 mm plastite-skruer og 2 x M4 stjerneskiver i hjørnemonteringsarmaturet. De er beregnet til brug til at fastgøre standardbasemonteringen på hjørnemonteringsarmaturet.

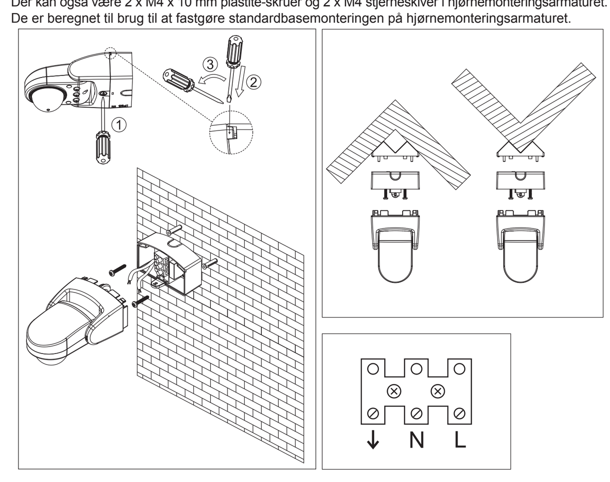

Indvendig eller udvendig hjørnemontering.
1. Når positionen er valgt og ledningsføringen afsluttet, skal knockout-hullet til ledningerne fjernes, hjørnemonteringsarmaturet placeres over ledningerne og ledningerne føres igennem. Sørg for, at det vender rigtigt (pil op), og skru det fast ved hjælp af knockouts med langhuller.
2. De to M4 x 10 plastite-skruer kan fjernes fra indersiden af hjørnemonteringsarmaturet og lægges til side.
3. Standardbasemonteringens armatur kan skubbes over hjørnemonteringsarmaturet. Sørg for, at ledningerne føres gennem silikonetætningen ved at skære tætningen til, så det er muligt.
4. Basemonteringens armatur kan derefter fastgøres på hjørnemonteringsarmaturet ved hjælp af langhullerne og fastgøres med de to M4 x 10 plastite-skruer, som blev fjernet fra indersiden af hjørnemonteringsarmaturet.
5. På dette punkt kan ledningerne tilsluttes til terminalblokken.
6. Sensorhovedet kan derefter holdes ud for basemonteringens armartur og skubbes på.
7. Basemonteringens fastgørelsesskrue i bunden kan derefter spændes for at fastgøre sensorhovedet og afslutte monteringen.

Horisontal og vertikal overflademontering.
1. Når positionen er valgt og ledningsføringen afsluttet, kan standardbasemonteringens armatur placeres (buede overflade op) over ledningerne. Sørg for, at ledningerne føres gennem silikonetætningen ved at skære tætningen til, så det er muligt.
2. Basemonteringens armartur kan derefter fastgøres på overfladen ved at bruge flere af de fire langhuller eller med flere af de fire knockouts med langhuller.
3. På dette punkt kan ledningerne tilsluttes til terminalblokken.
4. Sensorhovedet kan derefter holdes ud for basemonteringens armartur og skubbes på.
5. Basemonteringens fastgørelsesskrue i bunden kan derefter spændes for at fastgøre sensorhovedet og afslutte monteringen.

TILSLUTNING TIL STRØMFORSYNINGEN

Fare for livsfarligt elektrisk stød
Bevægelsesdetektoren må kun installeres og tilsluttes af professionelle elektrikere. Overhold de pågældende forskrifter i dit land.

Fare for livsfarligt elektrisk stød
Udgangen kan være strømførende, selv om belastningen er slukket. Afbryd altid sikringen i det indgående kredsløb fra forsyningen, før der arbejdes på tilsluttede belastninger.

1. Læs strømskemaet nedenfor, FØR der foretages elektriske tilslutninger. Hvis enheden tilsluttes ukorrekt, kan det ødelægge sensoren.
2. De to grønne eller den grønne og gule jordforbindelse skal forbindes med hinanden og tilsluttes med jordforbindelsen, der er vedlagt i skruepakken.
3. De to blå eller sorte neutrale ledninger forbindes og tilsluttes til den midterste terminal i terminalblokken, som er markeret "N".
4. Den røde eller brune ledning fra forsyningskredsløbet (indgående aktiv/fase) skal tilsluttes til terminalen, der er markeret "L".
5. Tilslut den anden røde eller brune ledning (lampebelastning/fase) til terminalen, der er markeret "↓"
6. Kontrollér alle elektriske tilslutninger.
7. Sensorhovedet kan derefter holdes ud for basemonteringens armartur og skubbes på.
8. Basemonteringens fastgørelsesskrue i bunden kan derefter spændes for at fastgøre sensorhovedet og afslutte monteringen.

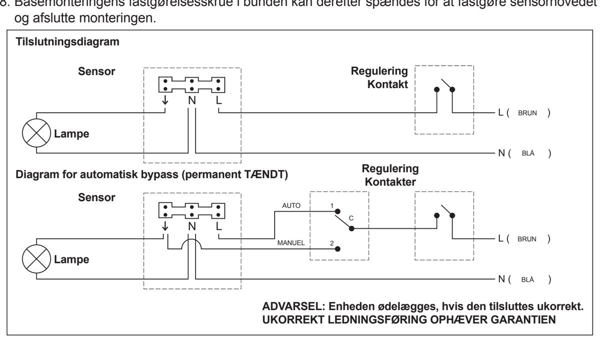

INDSTILLING OG JUSTERING

Reguleringer til justering

" " tidsforsinkelsesregulering: Denne regulering gør det muligt at indstille forsinkelsestiden fra 5 sek. til 20 min. Timeren starter, når den SIDSTE bevægelse af registreret.
Mens der er bevægelse fra varmekilden i detekteringsområdet, forbliver lyset tændt, og tiden bliver ved med at blive resettet.
" S " sensitivitetsregulering: Denne regulering gør det muligt at indstille detekteringsområdet fra 6 m radius til maks. 12 m radius ved en højde på 2,5 m. Hvis enheden er blevet aktiveret af varme, ventilation eller klimatisering eller andre infrarøde kilder (andre end mennesker), kan det hjælpe at reducere sensitiviteten.
" " regulering af omgivelseslys: Denne regulering gør det muligt, at CCTR1P008 forbliver tændt under lysere forhold eller kun fungerer ved svagt lys. Ideelt skal den indstilles ved skumring eller under lysforhold, hvor sensoren og lamperne forventes at være i funktion.
"D/D" indstilling "skumring til daggry". Dette mærke er en omtrentlig position for at indstille sensoren til at starte sin funktion ved skumring og standse ved daggry. Det er kun et udgangspunkt og kan variere afhængigt af dine krav.

1. Når strømmen til enheden tændes, tager det ca. 60 sekunder at gennemløbe opvarmningsperioden og skifte til TEST MODE.
2. I TESTMODUS fungerer indstillingerne TID og LUX ikke. Kun indstillingen SENSITIVITET har en effekt.
3. I TESTMODUS tændes lampen i ca. 5 sekunder, hver gang sensoren registrerer en bevægelse.
4. På dette punkt kan detekteringszonen bestemmes ved at justere sensorens synsvinkel og sensitivitet i forhold til den ønskede område, der skal dækkes.
5. TESTMODUS varer ca. 5 minutter og skifter derefter automatisk til AUTOMATISK MODUS. Det kan også opnås hurtigere end 5 minutter ved at slå strømmen hurtigt FRA og TIL en gang og derved skifte til AUTOMATISK MODUS.
6. Når enheden er i AUTOMATISK MODUS, fungerer alle reguleringer og kan indstilles på de ønskede indstillinger. (SE REGULERINGER TIL JUSTERING).
7. I AUTOMATISK MODUS kan enheden indstilles på MANUEL TILSIDESÆTTELSE ved hurtigt at slå strømmen FRA og TIL to gange. Det tænder lyset permanent i indtil seks timer.
8. I denne modus har indstillinger på sensorens reguleringer ingen effekt.
9. Enheden skifter tilbage til AUTOMATISK MODUS efter seks timer eller om nødvendigt før ved hurtigt at slå strømmen hurtigt FRA og TIL en gang.

Rear

Schneider Electric

РУКОВОДСТВО ПО ЭКСПЛУАТАЦИИ
ДЕТЕКТОР ДВИЖЕНИЯ ДЛЯ ОТКРЫТЫХ ПРОСТРАНСТВ УЗЛОМ ОХВАТА 360°

RU

KAT. HOMEP
CCTR1PA008, CCTR1PA08, CCTR1PB008, CCTR1PB08, CCT56P008

ARGUS standard

3140730261-00

Инструкции по установке и применению

ТЕХНИЧЕСКИЕ ОСОБЕННОСТИ

- Надежно содержит и удобен в использовании - реагирует на вторжение незавышы гостей, посетителей и членов семьи, домашних животных и домашнего скота
- Цельнопластмассовый корпус: провод заменяем не требуется
- Регулируемый уровень освещенности (LUX), чувствительности и временной задержки (Time)
- Регулируемый диапазон: можно гибко регулироваться и составить период от 5 секунд до 20 минут в зависимости от ситуации
- Монтируется на стену или потолок без дополнительных комплектующих. Крепление на нерукоятьтвуемых углах при помощи монтажного уголка. Также может устанавливаться на стационарных трубах. (см. монтажные инструкции).

ЗОНА ОБНАРУЖЕНИЯ ПИК-ДЕТЕКТОРА

ТЕХНИЧЕСКИЕ ХАРАКТЕРИСТИКИ

Напряжение сети: 220 - 240 В 50Гц переменного тока Единственный элемент осветительной нагрузки:
1000 Вт (макс.) для лампы накаливания
800 Вт (макс.) для галогенной лампы 230 В
315 вольтамперметров (макс.) для галогенных трансформаторов
250 вольтамперметров (макс.) для люминесцентных ламп
250 вольтамперметров (макс.) Галогенный трансформатор с ферромагнитным соединением
4 x 23 Вт (макс.) для компактных люминесцентных ламп
макс. ток: 10А, cos phi = 0,6
Эксплуатационный температурный режим: 15°C до +40°C
Хранение температуры: -20°C до +70°C, относительная
Потребление электроэнергии в режиме ожидания: 0,5 Вт
Timer: Регулируемая продолжительность включения освещения от 5 сек.до 20 мин (номинальная)
LUX: плавное регулирование сенсорного порога 5 Lux до 2000 люкс.
Тип защиты: IP55 погодной защиты при условии правильной установки.
Предохранитель: Один предохранитель 10А, подключенный со стороны подачи тока

ВЫЯВЛЕНИЕ И УСТРАНЕНИЕ НЕПОЛАДОК

ПРОБЛЕМА	ПРИЧИНА	ВОЗМОЖНОЕ РЕШЕНИЕ
Освещение не включается.	• Питание не включено. • Неправильное соединение/проводка. • Перегорела лампа. • Датчик-детектор не улавливает движения. • Слишком высокая освещенность.	• Включите реакин для работы внутри • Проверьте правильность проводкиприбора. • Замените лампу соответствие проводок с • Проверьте исправность лампы или замените ее. • Отрегулируйте уплотнадлежание (см. инструкцию) или переместите нагнутрыев рекреационную трансторопе пучка. • Дождитесь смены условий освещенности в меньшую сторону или повернитесь ручку LUX вверх.
Свет не гаснет.	• "Time" установлен в верхнем положении. • Неправильное соединение/проводка. • Неисправность прибора. • Неисправность частые перемены теплового режима.	• Поверните ручку "Time" до упора (диапазон регулирования от 5 сек до 20 мин). • Проверьте соответствие проводок с приведенной схемой. • Проверьте уровнеружения на наличие возможных источников теплового излучения, вроде отопительных приборов, двигающихся автомобилей, двигающихся деревьев, и измените положениенаружи сенсора.
Освещение то горит, то включается (чередование).	• Неисправность проводки или источника теплового излучения. • Неисправность теплового излучения. • Светлое и тепловое излучение отражается и воспринимается сенсором. • Внезапные перепады температуры, вызванные ураганами или сильными ветрами.	• Проверьте зону обнаружения на наличие возможных источников теплового излучения, и либо измените положение сенсора, либо уплотнитесь. • Проверьте зону обнаружения на наличие двигающихся транспортных средств, пешеходов, животных, деревьев и отрегулируйте угол обнаружения. • Измените угол наведения сенсора или окрасьте отражающую поверхность в матовые тона. • Выключите сенсор до окончания ураганов или сильных ветров, или защищенное пространство.
Угол направления сенсора и расстояние являются неправильным	• Угол головки сенсора слишком наклонены вниз.	• Поверните головку сенсора вверх для увеличения расстояния обнаружения и угла.

ВЫБОР МЕСТА УСТАНОВКИ

Монтируется на стену, потолок или наружные/внутренние углы с использованием специального монтажного уголка.
Перед проведением монтажа выберите наиболее подходящее место, которое позволит датчику контролировать заданные объекты без помехи орабатывания.

СОВЕТЫ ПО МОНТАЖУ

■ НАПРАВЛЯЙТЕ В СТОРОНУ ОТ ДВИЖУЩИХСЯ ОБЪЕКТОВ

■ НАПРАВЛЯЙТЕ СЕНСОР ВНИЗ ДЛЯ УМЕНЬШЕНИЯ РАССТОЯНИЯ

■ ЗАЩИЩАЙТЕ ОТ ДОЖДЯ

■ ИЗБЕГАЙТЕ ОТРАЖЕНИЙ ОТ СВЕТЛЫХ ПОВЕРХНОСТЕЙ ИЗЛУЧЕНИЯ (напр., окна с зеркальной тонировкой)

■ НАПРАВЛЯЙТЕ СЕНСОР ПОДЕРЕК, А НЕ ВДОЛЬ ТРАЕКТОРИИ ПУЧА

■ УСТАНОВИТЕ НА УРОВНЕ СЕНСОРА

■ НЕ УСТАНАВЛИВАЙТЕ УСТРОЙСТВО ВБЛИЗИ ВЕНТИЛЯЦИОННЫХ ОТВЕРСТИЙКАНАЛОВ. НЕ МОНТИРУЙТЕ НАД ЛАМПАМИ.

■ НЕ НАПРАВЛЯЙТЕ СЕНСОР НА СОЛНЦЕ

МОНТАЖНЫЕ ИНСТРУКЦИИ

ПРИМЕЧАНИЕ: При выборе места установки убедитесь в том, что оно обеспечивает свободный доступ к болту крепежного приспособления базы.

Упаковка с крепежными элементами и болтами.
Комплект крепежных элементов с изделием для его крепления большинством различных способов. Упаковка содержит:
2 x 6 x 25mm
2 x 4 x 25mm
2 пластиковых шурупа Plastite M4 x 10 мм и 2 звездообразные шайбы M4 включены в комплект монтажного уголка. Они предназначены для крепления стандартного монтажного комплекта к монтажному уголку.

Монтаж на наружных или внутренних углах.
1. Как только место для установки выбрано и проведена проводка, снимите штуцер и расположите монтажный уголок поверх проводки, пропуск кабеля через отверстие и прикрепите уголок к поверхности при помощи прилагаемых шурупов. Для этого сначалаотвод закрепите винтом фиксации болтами при помощи затяжки с отверстием.
2. Два пластиковых шурупа Plastite M4x10 можно вынуть из монтажного уголка и отложить в сторону.
3. Стандартное монтажное приспособление можно закрепить на монтажном уголке. Стандартное приспособление можно закрепить на монтажном уголке при помощи уплотнение (для этого уплотнение необходимо удалить).
4. Стандартное монтажное приспособление затем можно закрепить в имеющихся на монтажном уголке пазах, окончательно зафиксировав его одним из двух шурупов Plastite M4x10, которые были ранее извлечены из монтажного уголка.
5. Проведите проводку через соответствующие отверстия в основании клеммной коробки.
6. Головку сенсора следует затем следует расположить на монтажном уголке и задвинуть вверх.
7. Крепежный элемент, остающийся на монтажном уголке, следует затем затянуть до упора с целью фиксации головки сенсора и завершения сборки устройства.

Монтаж на горизонтальных и вертикальных поверхностях.
1. Как только производит выбор места установки устройства и подведены необходимые электрические комментарии, стандартное монтажное приспособление можно расположить изкрепленной поверхностью вверх на проводах, предварительно убедившись в том, что проводка пропущена через сигнисковое уплотнение (для этого уплотнение необходимо удалить).
2. Стандартное монтажное приспособление следует затем закрепить на поверхности путем использованиеи любых нескольких из четырех имеющихся пазов или затушев.
3. Проводка должна быть пропущена через соответствующие отверстия в основании коробок.
4. Головку сенсора следует затем следует расположить на монтажном корпусе и задвинуть внутрь.
5. Крепежный элемент, остающийся на монтажном корпусе, следует затем затянуть до упора с целью фиксации головки сенсора и завершения сборки устройства.

СОЕДИНЕНИЕ С ИСТОЧНИКОМ ЭЛЕКТРОПИТАНИЯ

Риск поражения электротоком
Монтаж и подсоединение дочечка движения могут производиться только квалифицированным электриком. Соединение должно соответствующим нормативным положениям, действующим в стране пользователя.

Риск повреждения электронных компонентов
Выходной контакт может проходить электрический ток, даже в случае выключенной нагрузки. Прежде чем приступать к работе с подключенными нагрузками, всегда отключайте предохранитель во входной цепи от источника питания.

1. Изучите монтажную схему электропроводки, приведенную ниже. ПЕРЕД тем, как приступить к монтажу любых электрических соединений. Неправильное соединение проводов может уничтожить датчик.
2. Два зеленых или зеленый и желтый кабели заземления должны образовывать контур и подсоединяться к клеммам заземления, предусмотренным в клеммной коробке изделия.
3. Два синих или черных кусочка провода должны образовывать контур и подходить на выход средней точки клеммной коробки, отмеченный обозначением "N".
4. Красный или коричневый провод цепи питания (входящая цепь фазы) должны соединяться с клеммой, отмеченной "L".
5. Если используется красный или коричневый провод (фаза на лампу) с клеммой, обозначенной "L".
6. Проверьте все электрические соединения.
7. Головку сенсора следует затем следует расположить на монтажном корпусе и задвинуть внутрь.
8. Крепежный элемент, остающийся на монтажном корпусе, следует затем затянуть до упора с целью фиксации головки сенсора и завершения сборки устройства.

Предупреждение: риск уничтожения устройства в результате неправильного подсоединения. ВЫПОЛНЯЙТЕ ИНСТРУКЦИИПРОИЗВОДИТЕЛЯ. АННУЛИРОВАНИЮ ГАРАНТИЙНОГО СОГЛАШЕНИЯ

НАСТРОЙКА И РЕГУЛИРОВКА

Органы управления и регулировки

"a" Регулировка временной задержки: Данная регулировка позволяет настроить продолжительность временной задержки, составляющей период от 5 сек до 20 мин. Таймер запускается после того, как было зафиксировано ПОСЛЕДНЕЕ движение.
До тех пор пока сохраняется движение источника теплового излучения в зоне обнаружения таймер будет оставаться в состоянии ожидания, независимо от времени.
"LS" Регулировка чувствительности: Данная регулировка позволяет настраивать параметры зоны обнаружения, изменяя радиус действия устройства в метах, диапазоне 6-12 м при высоте 2,5 м. В случае, если устройство приводится в действие бликующимисолнечными отсветами, вентиляцией, кондиционированием воздуха, а также прочими источниками теплового излучения (кроме людей), исправить ситуацию можно путем уменьшения чувствительности.
"z" Регулировка уровня освещенности окружающей среды (ambient light): Данная регулировка позволяет прибору CCTR1PG08 не приводить устройство в действие при повышенной освещенности или функциональность исключительно в условиях низкой освещенности.
Данная регулировка настройка под сумерки либо под уличное освещение в зависимости от требуемых задач.
Положение "DXD" (Dusk to Dawn, от заката до рассвета). Данное положение показывает приблизительное положение настроек сумерки для обеспечения нормальной работы с начала сумерек и завершает не на рассвете. Это положение служит лишь в качестве начальной точки калибровки и может варьироваться в зависимости от постаянтных задач.

1. После подачи питания устройство переходит в течение порядка 60 секунд, а затем входит в режим ожидания. Светодиодный индикатор мигает.
2. В диагностическом режиме TEST MODE светодиодный TIME и LUX отключены. Знак. Регулировка уровня ЧУВСТВИТЕЛЬНОСТИ может дать какой-либо результат.
3. Во время нахождения в диагностическом режиме TEST MODE освещение будет включаться на 5 сек всякий раз при обнаружении движения.
4. Данный режим позволяет проверить и отрегулировать основные параметры зоны обнаружения при помощи регулировки чувствительности и угла расположения головки сенсора.
5. Диагностический режим TEST MODE длится около 5 мин, а затем автоматическое переключается в режим AUTO MODE. Это также достигается до истечения пятиминутного периода путем быстрого однократного выключения и включения устройства.
6. Если в ходе выполнения диагностики TEST MODE, устройство не начинает реагировать, функции сенсора и могут настраиваться в соответствии с предусмотренным. (см. ОРГАНЫ УПРАВЛЕНИЯ И РЕГУЛИРОВКИ).
7. При нахождении в режиме AUTO MODE устройство можно переключить в режим ручной настройки MANUAL OVERRIDE путем быстрого двукратного выключения и включения устройства. Данная ручная операция вызовет непрерывное включение освещения на период до шести часов.
8. В данном режиме любые действия по регулировке сенсора не приводят к результату.
9. Устройство вернется в режим AUTO MODE, то есть начнет реагировать на свет или движение спустя 6 часов необходимости путем быстрого однократного выключения и включения.

Schneider Electric

KASUTUSJUHEND
360° LIIKUMISANDURI VÄLISKESKKONNAS KASUTAMISEKS

EE

KAT NR
CCTR1PA008, CCTR1PA08, CCTR1PB008, CCT56P008

ARGUS standard

3140730261-00

Paigaldus- ja kasutusjuhised

OMADUSED

- Tunvalutud mugavus – reageerib sisestunjatele, kulastajate ning perekliikmete liikumiste väljastite automaatse sütlamise ja kustutamisega.
- Täiplastikkust kest – maatsiujuldud ole vajalik.
- Nupud valgustugevuse (LUX), tundlikkuse ja viteaja (Time) reguleerimiseks.
- Vajadusi sisestustase perioodile saab vastavalt vajadusele seada 5 sekundist kuni 20 minutit.
- Seadme saab standardse kinnituse abil paigaldada seinale või ehitise endale alla. Seadme saab nurgakinnituse abil paigaldada ka sise- ja välisnurka. Saab kinnitada ka kaablikanalitele kõige. (Vt kinnitusjuhised).

PIR TEGEVUSVÄLI

TEHNILISED ANDMED

Elektriseade: 220-240 V 50 Hz vahelisvool. Ainult valgustamiseks mõeldud koormus:
hõõglambid kuni 1000 vatti
halogeenlambid (230 V) kuni 800 vatti
halogeenlambid elektroonilise trafoga kuni 315 VA
halogeenlambi, millel on madalsõrmuga trafo 500VA
päevavalgustambid kuni 250 VA
kompaktsed päevavalgustambid kuni 4 x 23 vatti
max vool: 10A, cos phi = 0,6
Töötemperatuur: -15 °C kuni +40 °C
Tegevusvälji: 360° x 24 m ringikujuline väli 2,5 m kõrgusel.
Voolutarve ooteseisma 220 V / 50 Hz korral maksimaalselt 1,5 W
Taimer: reguleeritav valgusti sisselülitatuse taimer – 5 sekundit kuni 20 minutit (nominaalne)
Valgustugevuse reguleerimiseks valgustugevuse lüliboard 5 luksi kuni 2000 luksi.
Kaitse: kontrolliga paigaldamisel ilmastikukaitse IP55.
Kaitse: Ühe 10A sisendiga ühendatud automaatsulbrist

TÕRKEOTSINGU JUHIND

PROBLEEM	PÕHJUS	VÕIMALIK LAHENDUS
Valgusti ei sütti.	• Vool ei ole sees. • Juhtmed on valesti ühendatud. • Pirnid on läbi põlenud. • PIR ei tuvasta teie liikumist. • Valgus on liiga varje.	• Lülitage maja suunas toite sisse. • Kontrollige kaitsel. • Vaendage, et juhtmed on ühendatud vastavalt skeemile. • Kontrolliga, kas pim on tõokorras või vahetage see vätja. • Reguleerige PIR nurka kuuldu. Parima tulemuse saamiseks jalutage läbi anduri tegevusvälja. • Oodake, kuni hämardub või reguleerige valgustugevuse nupu ülespoole.
Tuled ei kusta.	• Viteaeg on liiga pikaks seatud. • Juhtmed on valesti ühendatud. • Andur tuvastab sagedasi soojuimuudatusi.	• Lõigutage viteaja nupu lõpu poole (reguleeritav vahemikus 5 sek kuni 20 min). • Vaendage, et juhtmed ühendatud nagu joonisel • Otsige anduri tegevusvõljast võimalike soojuallikaid, et tõuavaesti, liikuvad sõdukeid, liikuvad puid ja vahetage anduri nurkasuunda.
Tuled süttivad ja kustuvad pidevalt (tsükliliselt).	• Tuvastatakse paigaloeva kõlitemta temperatuurimuudatsiooni. • Tuvastatakse liikuva õõpeki temperatuurimuudatsiooni. • Valgus ja soojus peegeldyvad tagasi anduriile. • Ailised temperatuurimuudatused torni või lugeva tuule tõttu.	• Otsige anduri tegevusvõljast liikuvaid sõdukeid, jalakäijaid, loomi või liikuvaid puid ja muutke anduri asendit. • Muutke anduri asendit või vähnge peegeldav pind tuhmi värviga ülle. • Lülitage andur torni mõõdumisem võija või paigaldage see varjulisse kohta
Andur tajumisunk ja kaugus tundvused valed	• Sensorpea nurk on suunatud liga alla.	• Tõstke sensorpead, et suurendada anduri tõõulatust ja nurka.

ASUKOHA VALIK

Anduri saab kinnitada ehitise endale alla, seinale või spetsiaalse kinnitusklambri abil sise- või välisnurka.
Enne kinnitamist valige kõige sobivam asukoht, mis võimaldab anduril jälgida soovitud sihikohti ilma asjatute lülitusteta.

PAIGALDAMISE NÄPUNÄITED

■ SIHTIGE LIIKUVATEST OBJEKTIDEST EEMALE

■ VAHEMAA VÄHENDAMISEKS SIHTIGE ANDUR ALLA

■ KAITSKE VIHMA EEST

■ VÄLTIGE HELEDATELT PINDADELT PEEGELDUVAT VALGUST (nt peegeldavad akrarid)

■ SIHTIGE ANDUR ÜLE RAJA, MITTE MÕODA SEDA

■ KÕNNITAGE ANDUR MAAGA PARALLELSELT

■ HOIDKE ÕHUAVADEST EEMAL. ÄRGE PAIGALDAGE VÄLGUSTITE KOHALE

■ ÄRGE SIHTIGE PÄIKEST

KINNITUSJUHIND

MÄRKUS. Kinnitamiseks asukohta valides veenduge, et asukoht võimaldab liigipaätsu aluse kinnitusruuvile.

Kruvide pakk
Tootega kaasas olev kruvide pakk võimaldab selle kinnitamist eramaites olukorrades. Pakk sisaldab:
2 x 6 x 25mm
2 x 4 x 25mm

Sise- või välisnurka paigaldamine
1. Kui olete valinud asukoha ja paigaldanud voolujuhtmed, eemaldage juhtmeava kate, asetage nurgakinnitus juhtmete kohale ning viige juhe august läbi, veendudes, et kinnitus on õigesti suunatud (noolel olevale kirjale vastab kinnituse avade kaudu seina.
2. Kaks M4 x 10 plastiliivut saab nurgakinnituse seest eemaldada ja kõrvale panna.
3. Standardne alus saab lõastada läbi nurgakinnituse, kasutades silikoonil katteose ava lõigatres, ei juhtmed läbi selle kaitse tulevad.
4. Alus saab seejärel kinnitada nurgakinnituse kõige, kasutades selleks ette nähtud pesasid ning kasutades paka kaks M4 x 10 plastiliivut, mille te eelnevalt nurgakinnituse seest eemaldaste.
5. Nüüd võite juhtmed terminaliplookiga ühendada.
6. Seejärel saab sensorpea alusele juurde viia ning paika surusta.
7. Alusel kinnituskruvi, mis on alusele jäänud, saab seejärel sensorpea kinnitamiseks pingutada, viies sellega paigaldamise lõpuni.

Horisontaal- ja vertikaalpinnale kinnitamine
1. Kui olete valinud asukoha ja paigaldanud voolujuhtmed, saab standardse alusele asetada (kumer pind ülevat pool) juhtmete kaudu. Veenduge, et juhtmed läbi ei ole ülegates, et juhtmed läbi selle katte tulevad.
2. Alus saab seejärel kinnitada soovitud pinnale, kasutades kas selles olevat neljaa pesa või neljaa auku.
3. Nüüd võite juhtmed terminaliplookiga ühendada.
4. Seejärel saab sensorpea alusele juurde viia ning paika surusta.
5. Alusel kinnituskruvi, mis on alusele jäänud, saab seejärel sensorpea kinnitamiseks pingutada, viies sellega paigaldamise lõpuni.

VOOLUVÕRGUGA ÜHENDAMINE

Elektrilöögi oht
Lülitumisandur tohib paigaldada ja ühendada ainult professionaalne elektrik. Palun järgige vastavaid riigis kehtivate nõuetega.

Elektrilöögi oht
Väljund võib olla vool ka siis ka juhul, kui voolurong ei ole sisse lülitatud. Enne mingesse ühendatud voolutarbijatega tõõtamist ühendage alati sissetulevra voolukaela kaitsmed ühesaitsa kõjerst ära!

1. Uurige ülelevat juhtmeskeemi ENE elektrühenduste loomist. Seadme valesti ühendamine võib selle kõluda.
2. Kaks rohelist või kollarohelist maandusjuhet tuleb omavahel ühendada ning seejärel ühendada juhtmete maandusklemmiga.
3. Kaks sinist või musta neutraatset juhet tuleb omavahel ühendada ning seejärel ühendada terminaliploki keskmise terminaliga, millel on kiri „N".
4. Voolurõngust tulev punane või pruun juhe (sisseetulev aktiivne/faasijuhe) tuleb ühendada terminaliploki ühe otsa kõrvale.
5. Ühendage teine punane või pruun juhe (lambi lotte-faasijuhe) terminaliga, millel on kiri „L".
6. Kontrolliga ühte punane või kõrvalsuudet ole.
7. Seejärel saab sensorpea alusele juurde viia ning paika surusta.
8. Alusel kinnituskruvi, mis on alusele jäänud, saab sensorpea kinnitamiseks pingutada, viies sellega paigaldamise lõpuni.

SEADISTAMINE JA HÄÄLESTAMINE

Reguleerimise juhtnupud

„rt" viteaja nupp: see nupp võimaldab reguleerida viteaaega 5 sekundist 20 minutini. Taimer alustab lugemist VIMASEST liikumise tuvastamisest.
Seni, kuni andurisse tõõtamisel soojuaallika liikumine, võtet tuvastatakse võimelamme aoka olla.
„t" lõõtdteva valgustuse nupp: see nupp võimaldab reguleerida tegevusvälja vahemikus 6 m kuni 12 m (kui seade on 2,5 m kõrgusel). Kui seadet aktiveerimise pöörevat kõite, ventilatsioon, õhkjahutuse või mõne muu infrapunaallika (väga anudud inimesed) poot, võib tundlikkuse vähendamine aoka olla.
„t" lõõtdteva valgustuse nupp: see nupp võimaldab anduri CCTR1PG08 valgemates tingimustes ennetamaks seadme ärkamist ainuüksi ainult pimedusest. Seadistada võiksiku või sellises valguses, milles soovitakse anduri ja valgustite tõõtamist.
„DXD" ehast kuiseb seade. See tähistab umbkaudset ekendit, mille korral leie andur hakkab võeksus töötamaja tõõpeb kõdu ajal tõõ. See on anduri esiajaoks juhiseks ning võib erineda teie tegelikest soovidest.

1. Pärast voolu sisselülitamist läheb seadmel umbes 60 sekundit soojenemiseks ning testreõimi käivitamiseks.
2. Testreõimis ei ole viteaja ja valgustugevuse reguleerimine võimalik. Reguleenda saab anduri tundlikust.
3. Testreõimis sütitab valgusti umbes 5 sekundiks iga kord, kui andur tuvastab liikumist.
4. Sel ajal saab kindlaks määratada tuvastusala, reguleenides anduri tuvastusnurka ja tundlikkust, nii et see kataks soovitud ala.
5. Testreõimi kestab umbes 5 minutit ning vahetub siis automaatselt automaatreõimi vastu. Seda saab teha ka enne 5 minutit, kui vajutate automaatreõimi aktiveerimiseks ühe korra kiiresti voolu sisse-ja väljalülitamisega.
6. Kui seade on automaatreõimis, tõõtavad kõik reguleerimisnupud ning neid saab vastavalt oma soovile seada. (VAADAKE LÕIKU „REGULEERIMISE JUHTNUPUD").
7. Kui seade on automaatreõimis, saab kasutada käsiki võljalülitamist, lülitades voolu kaks korda kiiresti sisse ja välja. See panebb valgusti kuni 6 tunniks pidevalt põlema.
8. Selles reõimis ei avalda andur juhtnuppude reguleerimine mingit mõju.
9. Pärast kuue tunni möödumist või vajadusel kora kiiresti voolu sisse- ja väljalülitamise järel lähebb seade tagasi automaatreõimi.

Schneider Electric

LIETOTĀJA ROKASGRĀMATA
ĀRPUSTELPU KUSTĪBU DETEKTORS 360°

LV

KAT. NR.
CCTR1PA008, CCTR1PA08, CCTR1PB008, CCT56P008

ARGUS standard

3140730261-00

Uzstādīšanas un ekspluatācijas instrukcijas

ĪPAŠĪBAS

- Drošība un ērtība - reaģē uz nelūgtiem viesiem, apmeklētājiem un ģimenes locekļiem, iesēžot un izslēdzot apgaismojumu automātiski.
- Sensors ir pilnīgā mērā no plastmasas izveidots - nav nepieciešams to vēlāk vai no zemes.
- Regulējams apgaismojuma līmenis (LUX) [LUKSS], jūtīguma un laika aizkaves (Time) [LAIKS] vadīšana.
- Atbilstoši apstākļiem, apgaismojuma ieslēgšanas laiku var uzstādīt no 5 sek. līdz 20 minūtēm.
- Sensoru var uzstādīt pie sienas vai zem griestu, izmantojot standartveida montāžas stipriņdņumu. To var arī uzstādīt pie stūriem ar montāžas stūra, izmantojot īstas montāžas stipriņdņumu. Sensoru var arī uzstādīt pie caurulvadiem (skatiet montāžas instrukcijas).

PIR SKATA LAUKS

SPECIFIKĀCIJAS

Elektrība: 220 - 240 V 50 Hz maiņstrāva. Tikai apgaismojuma slodze:
1000 Vāts (maksimālais)
800 Vāts (maks.) halogenīnās lampas 230 V
315 VA (maks.) halogenīnās vai elektroniskās transformatori
500 VA (maks.) halogēna lampa ar tīraauda serdes transformatoru
250 VA (maks.) dienasgaismas lampas
4 x 23 Vāts (maks.) kompaktās dienasgaismas lampas
maks. Strāva: 10A, cos phi = 0,6
Ekspluatācijas temperatūra: -20°C līdz +40°C
Skata lauks: 360° x 24 m ringkujuline väli 2,5 m augstumā
Elektroenergijas patēriņš gaidošības režīmā laiks: 1,5 W
Taimera reguleerimiseks valgustugevuse lüliboard 5 luksi kuni 2000 luksi (nominālais)
LUX [LUKSS]: Regulējamsjūtīgums līmeņa uzlūme no 5 luksiem līdz 2000 luksiem
Aizsardzība: IP55 aizsardzība pret atmosfēras ietekmēm, ja pareizi uzstādīta
Drošinātājs: Viens 10A drošinātājs ārēji ieslēgts, ārēji ieslēgts pie

IETEIKUMI ATTIECĪBĀ UZ PROBLĒMU NOVĒRŠANU

PROBLĒMA	CĒLONIS	IESPĒJAMAIS RISINĀJUMS
Apgaismojuma neparādās.	• Nav ieslēgta elektroenerģija. • Nepareizi izveidota elektroinstalācija • Spēlēju ir izdegušas. • PIR nereaģē kustību. • Pārāk spilgts gaismas rezīmis.	• Ieslēdziet ieslēdzēju sildēšī vai pārbaudiet drošinātājus. • Pārbaudiet, vai elektroinstalācija ir izveidota, kā norādīts diagrammā. • Pārbaudiet spuldzi, vai tā joprojām darbojas, vai nomainiet to. • Pārvietojiet sensoru citā vietā, lai samazinātu iekšējo rezultātu, pastāvīgāk lēņkšņām pēr staram. • Nogaidiet, kamēr gaismas rezīmis kļūst tāldāks, vai noregulējiet vadīšu LUX [LUKSS] uz augstāku līmeni.
Apgaismojuma palaik ieslēgts.	• Ieslēdžu pārāk lēns laika intervāls. • Nepareizi izveidota elektroinstalācija • Tiek uzturēta liela sīlūma izmaiņas.	• Pagriezet pogu "Time" [Laiks] virzienā uz galu (var uzstādīt no 5 sek. līdz 20 min.). • Pārbaudiet, vai elektroinstalācija ir izveidota, kā norādīts diagrammā. • Pārbaudiet, vai uzturēšanas zonā nav sīluma avotu, piemēram, ventilācijas atvērumi, kustīgā esoši transportlīdzekļi, kustīgi koki, un mainiet sensora atrašanās vietu.
Apgaismojuma turpina ieslēgties un izslēgties (ieslēdžanās).	• Tiek uzturēta sīluma izmaiņas no fiksēta sīluma avota. • Tiek uzturēta sīluma izmaiņas no kustīga objekta. • Gaisma un sīluma tek atstarot atpakaļ sensorā. • Pēkšņas temperatūras izmaiņas vētru vai stipru vēju ietekmē.	• Pārbaudiet, vai uzturēšanas zonā nav ventilācijas atvērumi, apgaismojumam ieries vai ventilātori, un mainiet sensora atrašanās vietu, vai arī pielāgojiet mērī. • Pārbaudiet, vai uzturēšanas zonā nav kustīgi esoši transportlīdzekļi, gājēji, dzīvnieki, kustīgi koki, un mainiet sensora mērķi. • Mainiet sensora mērķi, vai nokrāsojiet atstarojošo virsmu ar matētu krāsu. • Izslēdziet sensoru, kamēr vētra mētājas, vai uzstādiet to zem nojumes.
Uzturēšanas laiks un attālums izrādās nepareizs	• Leņķis, kādā sensora galvoņa norāda leņķi, ir pārāk tālu.	• Pacelet sensora galvoņu, lai palielinātu uzturēšanas attālumu un leņķi.

VIETAS IZVĒLE

Sensoru var uzstādīt zem sijas, pie sienas, vai izmantojot speciālu montāžas kronšteinu — pie eksāžam vai āķīgam stūrim.
Pirms sensora uzstādīšanas izvēlieties piemērotāko vietu, kas ļaus sensoram pārraudzīt ieceltos mērķus bez pārāgšanas traucējumi.

PADOMI PAR UZSTĀDĪŠANU

■ NEVĒRSIET SENSORU PRET KUSTĪGIEM OBJEKTIEM

■ LAI SAMAZINĀTU ATTĀLUMU, TĒMEJIET SENSORU UZ LEJU

■ AIZSARGĀJIET NO LIETUS

■ IZVĀRIETIES NO GAISMAS ATSTARŠOŠANAS NO SPOŽAM VIRSMĀM (piemēram, logam ar atspoguļojošu pārklājumu)

■ TĒMEJIET SENSORU NEVIS CELA GARUMĀ, BET TAM ŠĶĒRSĒAM PĀRI

■ UZSTĀDIET SENSORU VIENĀDĀ LĪMENĪ

■ NEUZSTĀDIET SENSORU VENTILĀCIJAS ATVĒRUMU TUVUMĀ VAI VIRS LUKTURIEM

■ NEVĒRSIET SENSORU PRET SAULI

MONTĀŽAS INSTRUKCIJAS

PIEZĪME. Izvēloties montāžas poziciju, pārliecinieties, vai tā jūs piekļūst pamata montāžas stipriņdņam skrūvei.