de Montageanleitung
*) über Kundendienst erhältlich

da Monteringsvejledning
*) Kan købes hos serviceafdelingen

sv Monteringsanvisning
*) kan fås via Service

no Monteringsanvisning
*) fåes hos kundeservice

fi Asennusohje
*) Saatavissa huoltopalvelusta

GV 440 Unterbau - SK - Stand-Tür - Zeolith 9001 449 298 (9904)

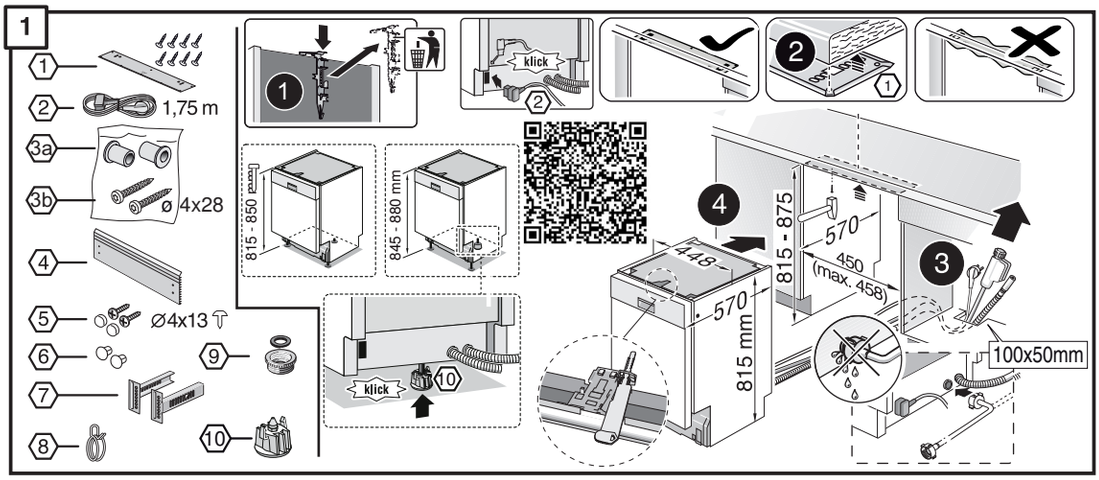

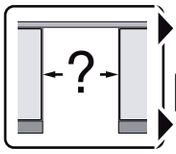

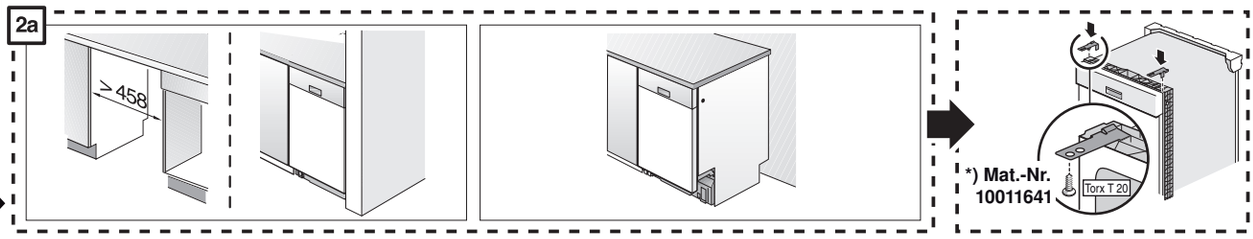

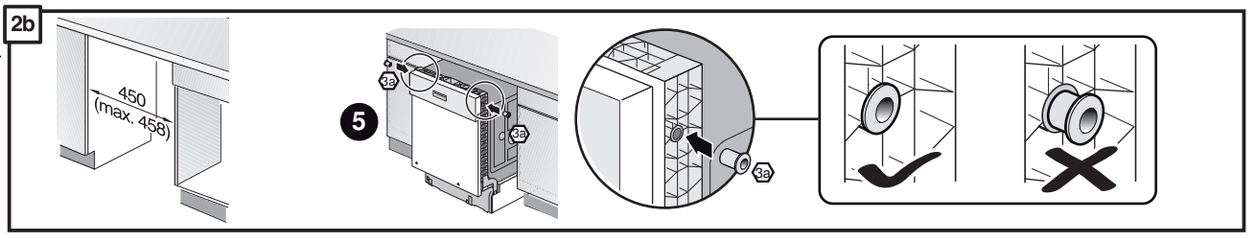

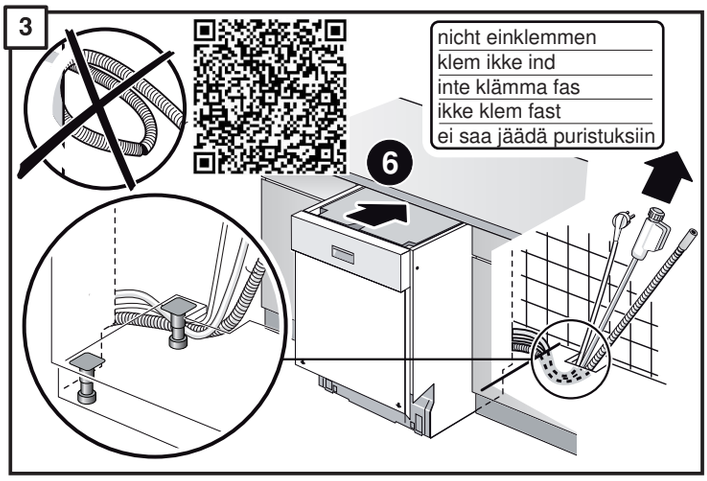

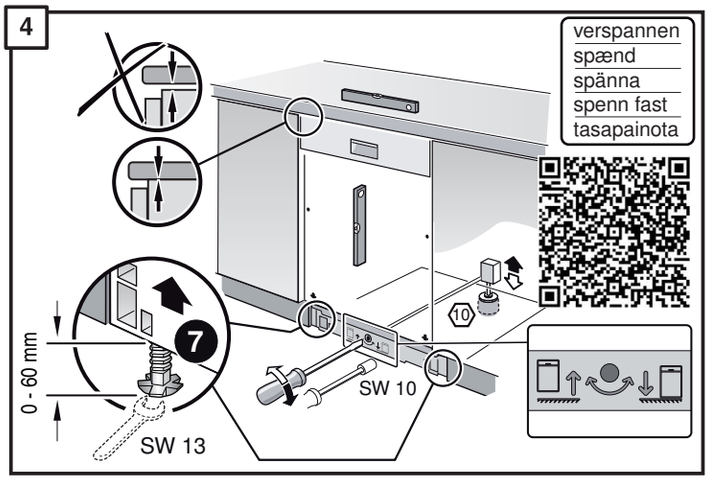

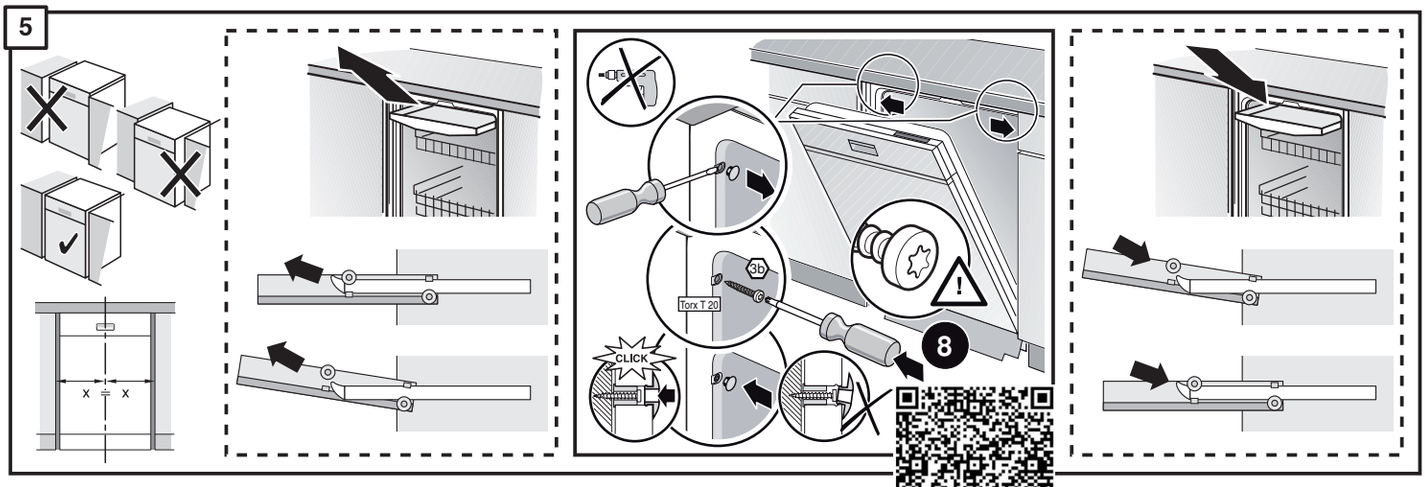

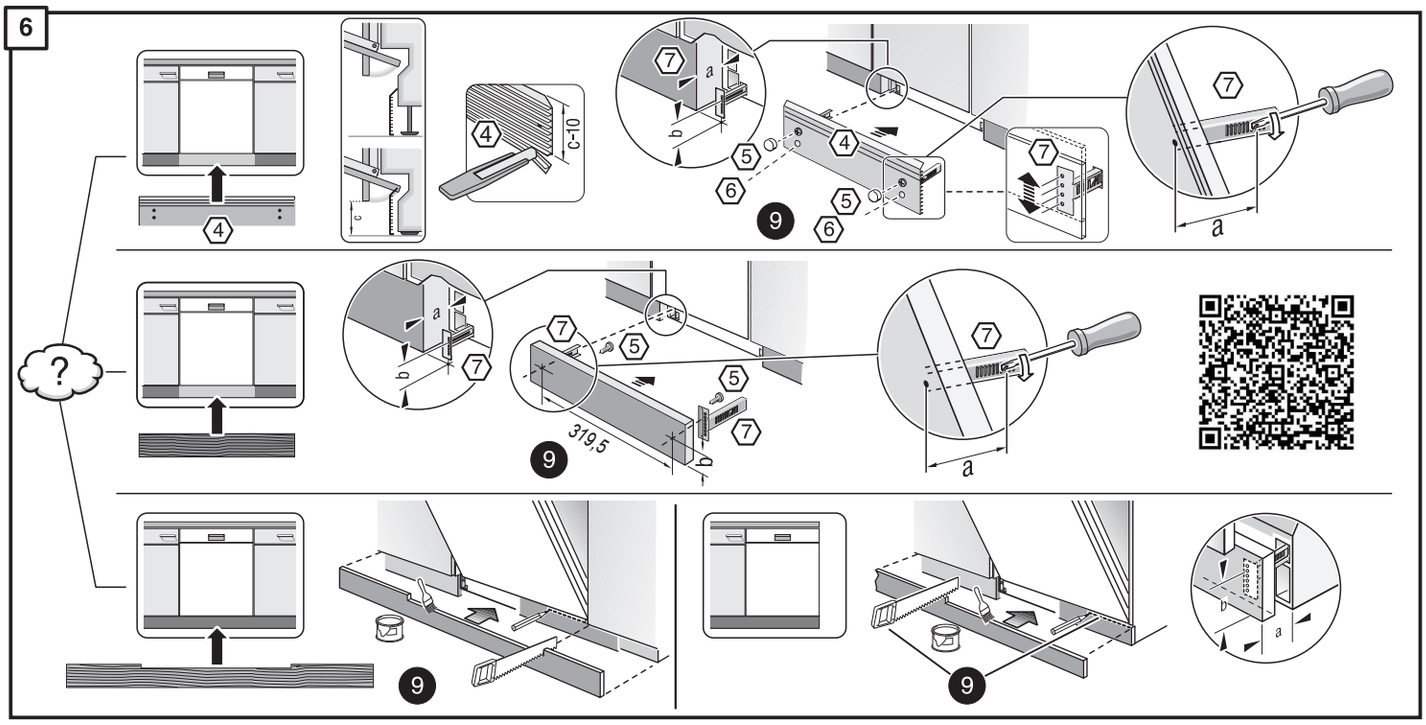
6
c-10
a
b
319,5
9

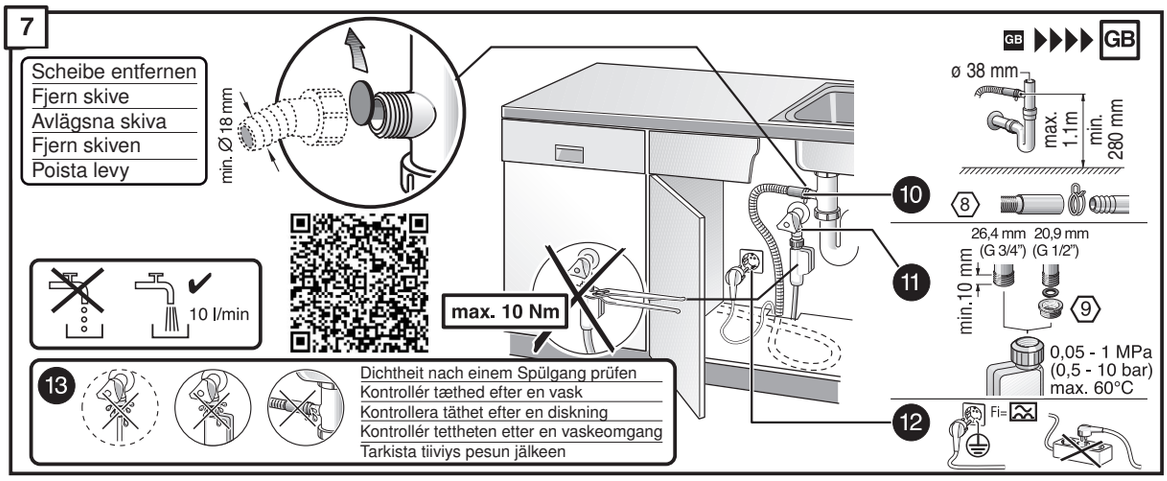
7
Scheibe entfernen
Fjern skive
Avlägsna skiva
Fjern skiven
Poista levy
min. Ø 18 mm
10 l/min
max. 10 Nm
GB
ø 38 mm
max. 1.1m
min. 280 mm
26,4 mm (G 3/4")
20,9 mm (G 1/2")
min.10 mm
0,05 - 1 MPa
(0,5 - 10 bar)
max. 60°C
Fi
13
Dichtheit nach einem Spülgang prüfen
Kontrollér tæthed efter en vask
Kontrollera täthet efter en diskning
Kontrollér tettheten etter en vaskeomgang
Tarkista tiiviys pesun jälkeen

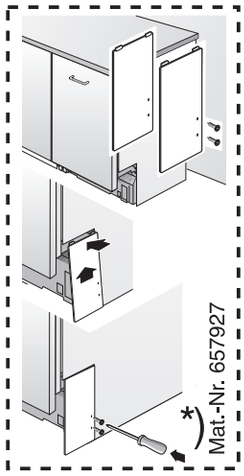
*) Mat.-Nr. 657927

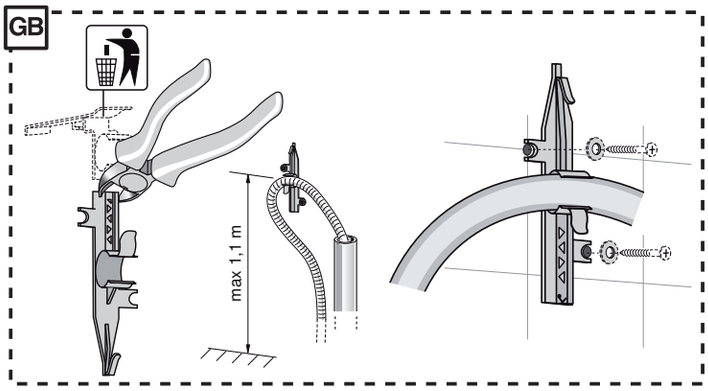
GB
max 1,1 m

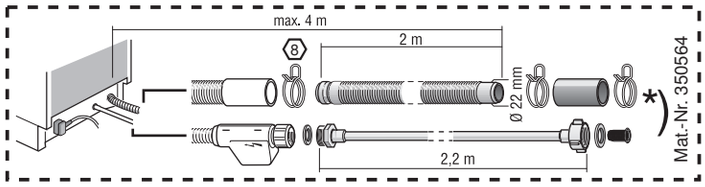
max. 4 m
2 m
ø 22 mm
2,2 m
*) Mat.-Nr. 350564

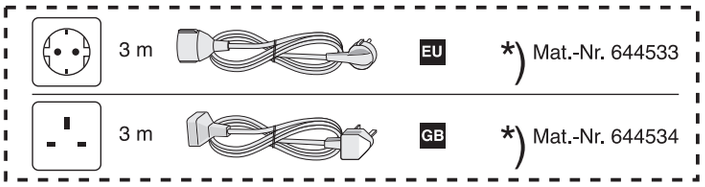
3 m
EU
*) Mat.-Nr. 644533
3 m
GB
*) Mat.-Nr. 644534