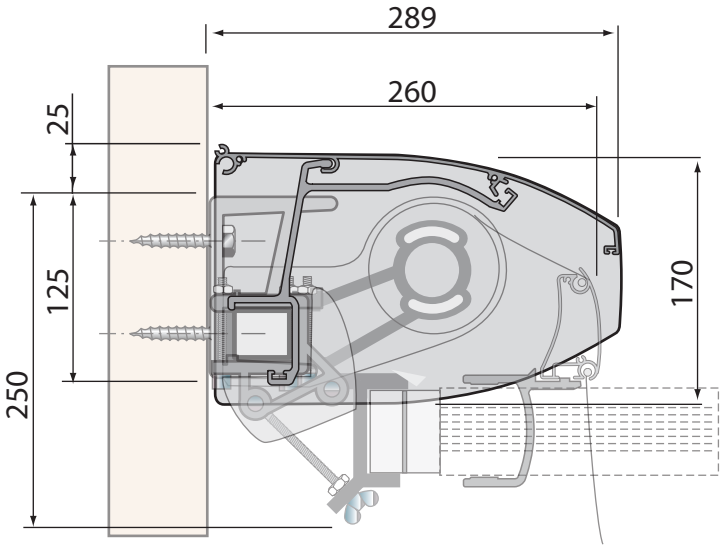
289
260
25
125
250
170