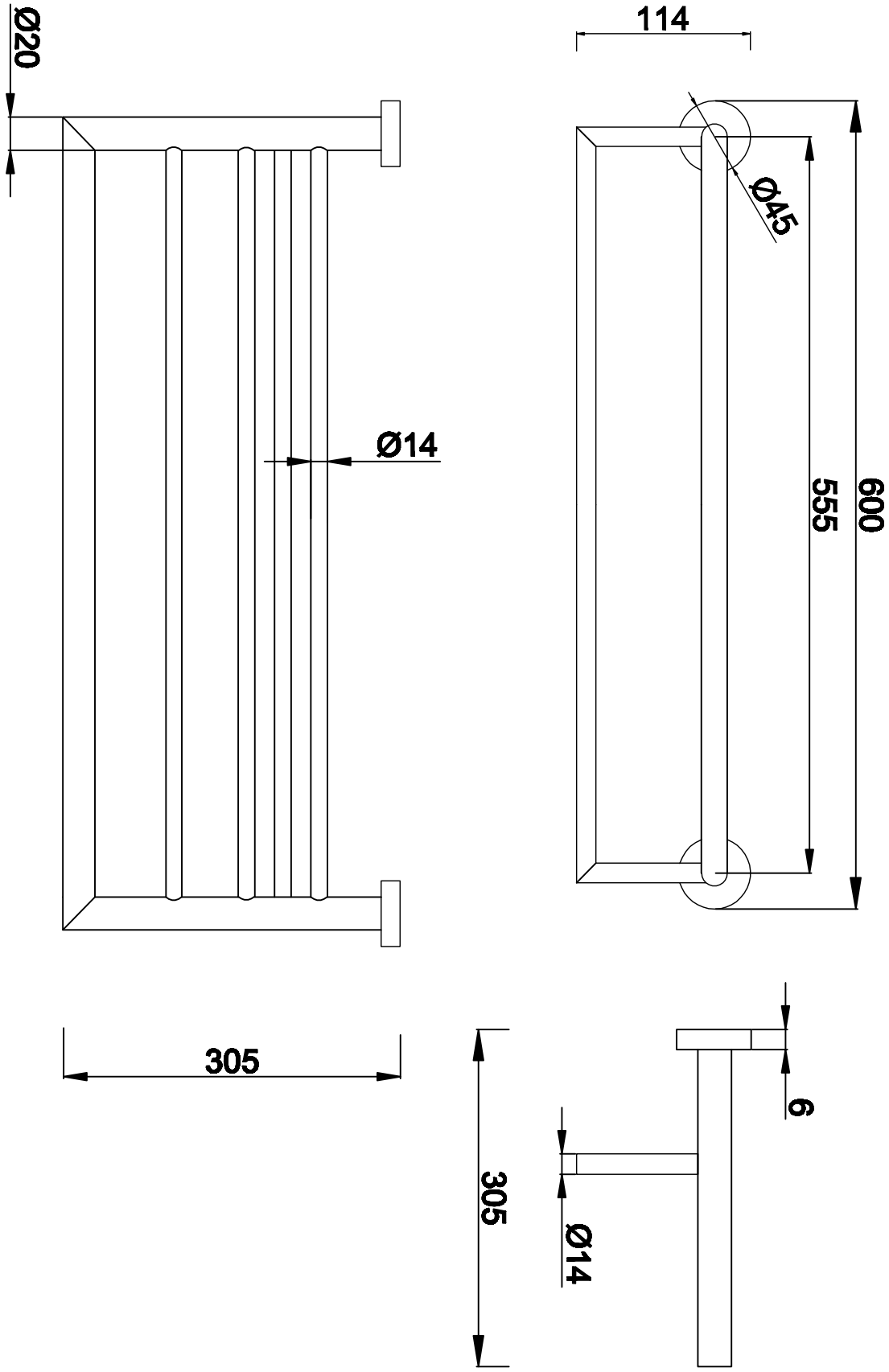
Ø20
Ø14
305
114
Ø45
555
600
305
Ø14
6