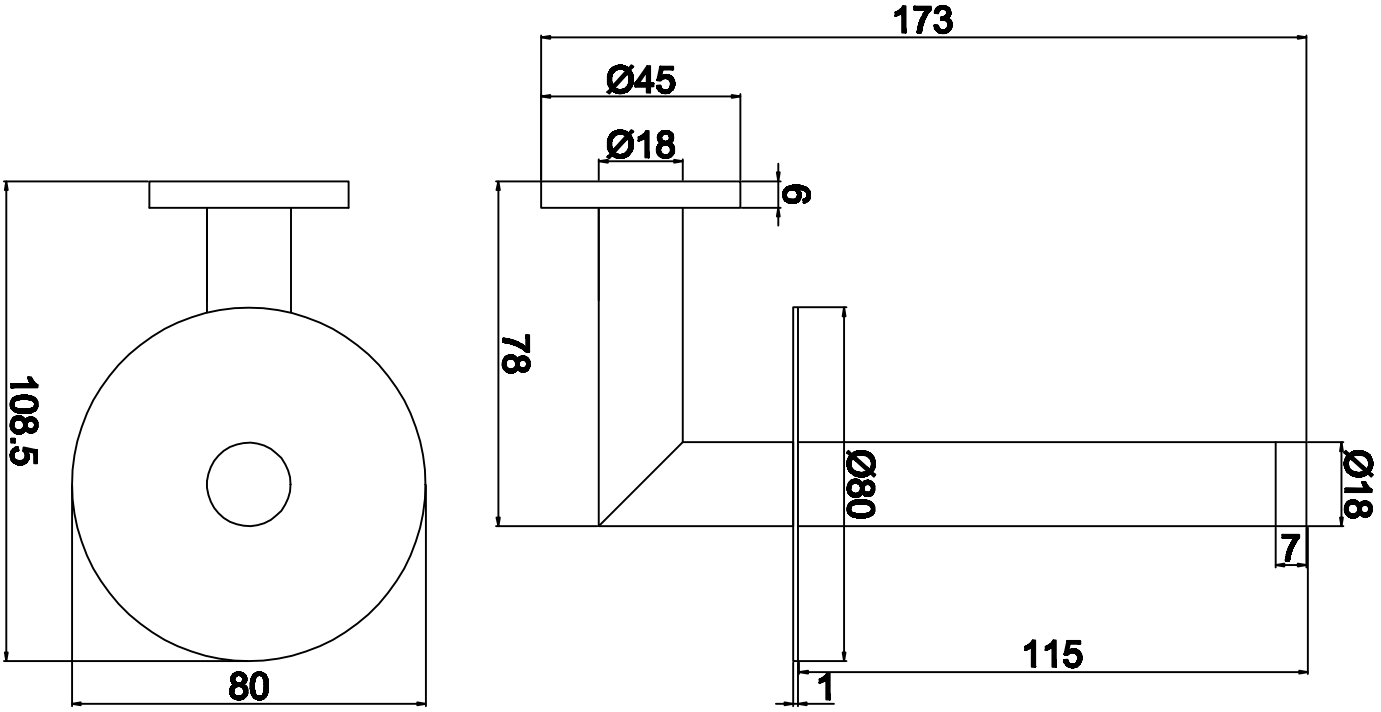
173
Ø45
Ø18
6
78
108.5
Ø80
Ø18
7
115
1
80