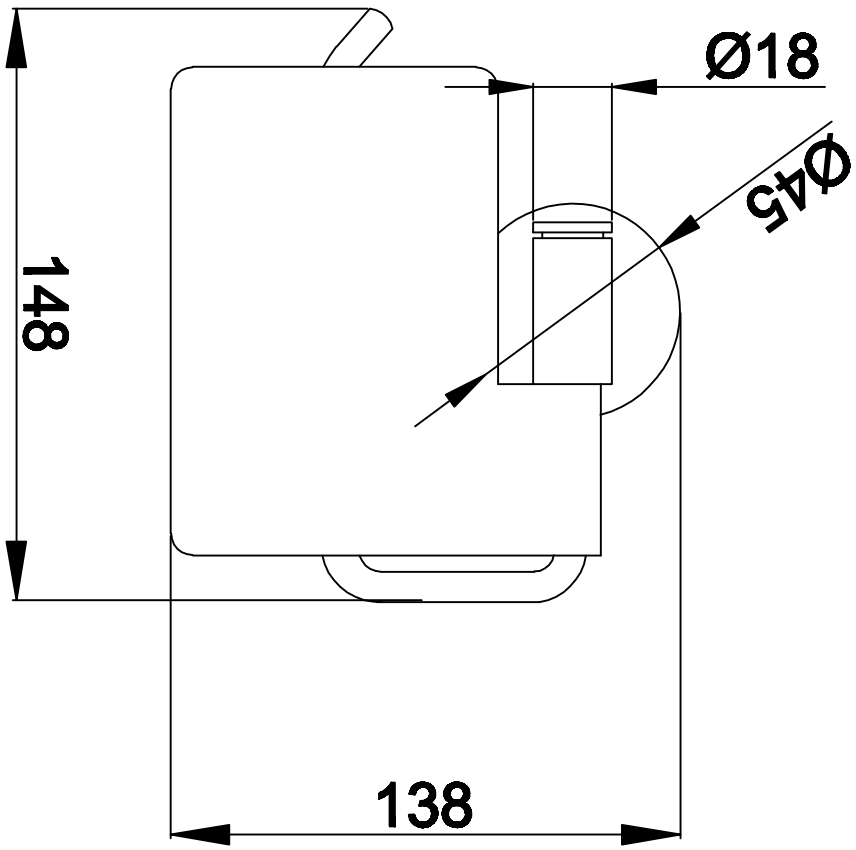
Ø18
Ø45
148
138

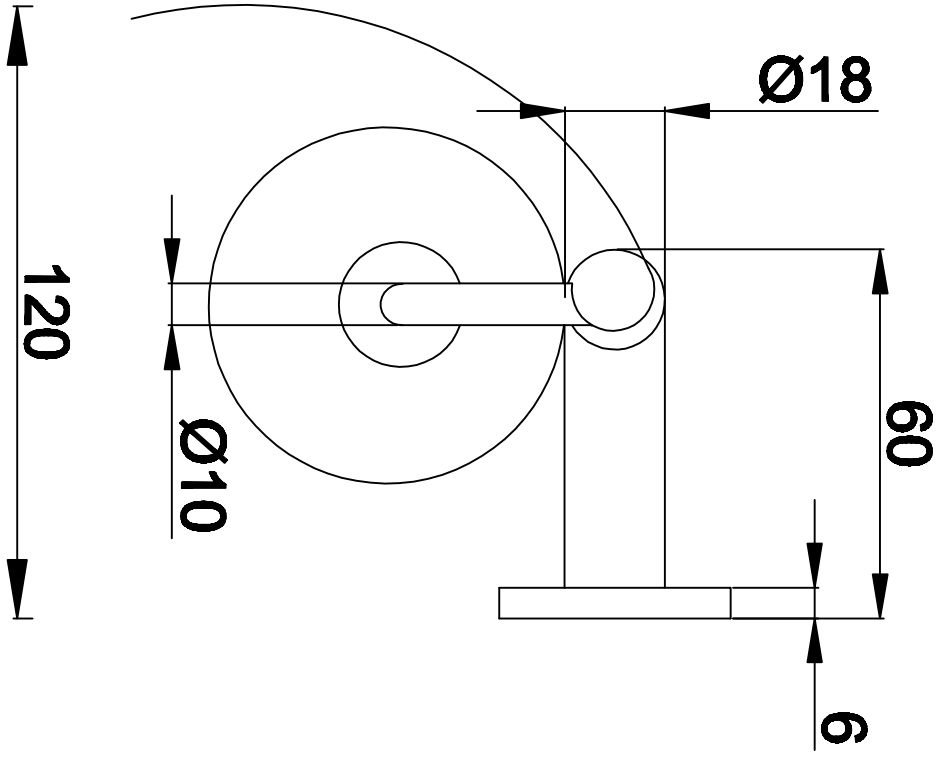
Ø18
120
Ø10
60
6