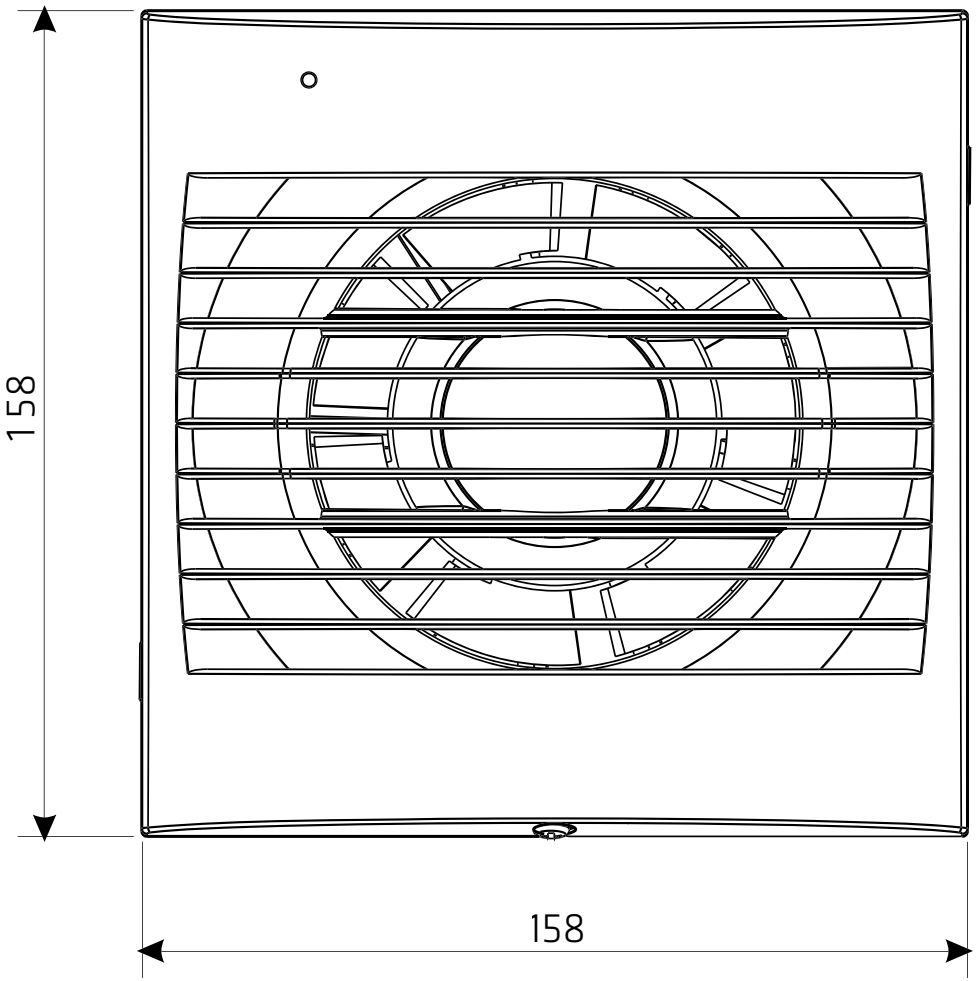
158
158

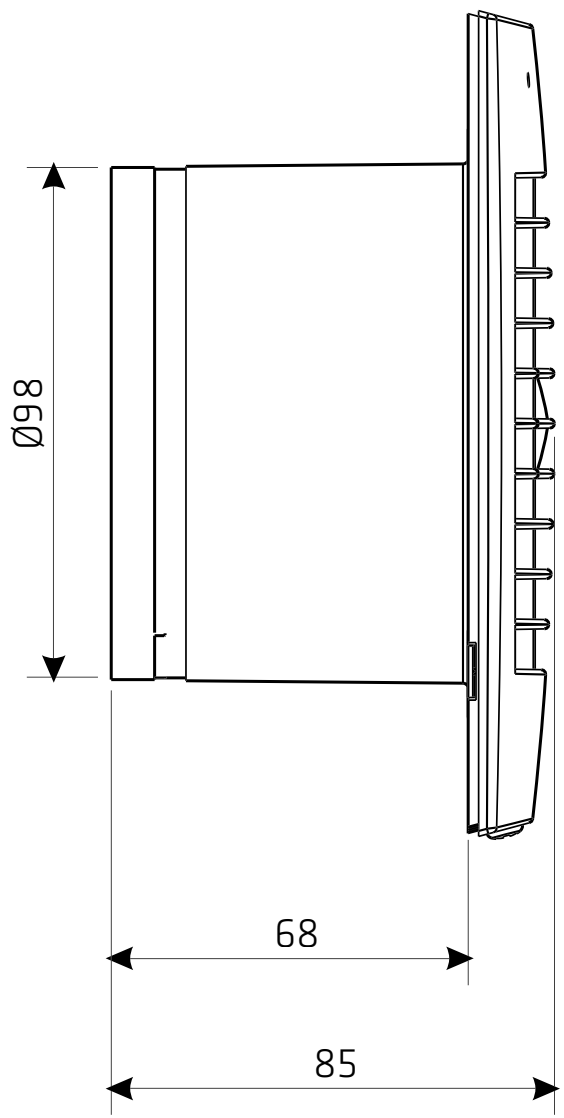
Ø98
68
85