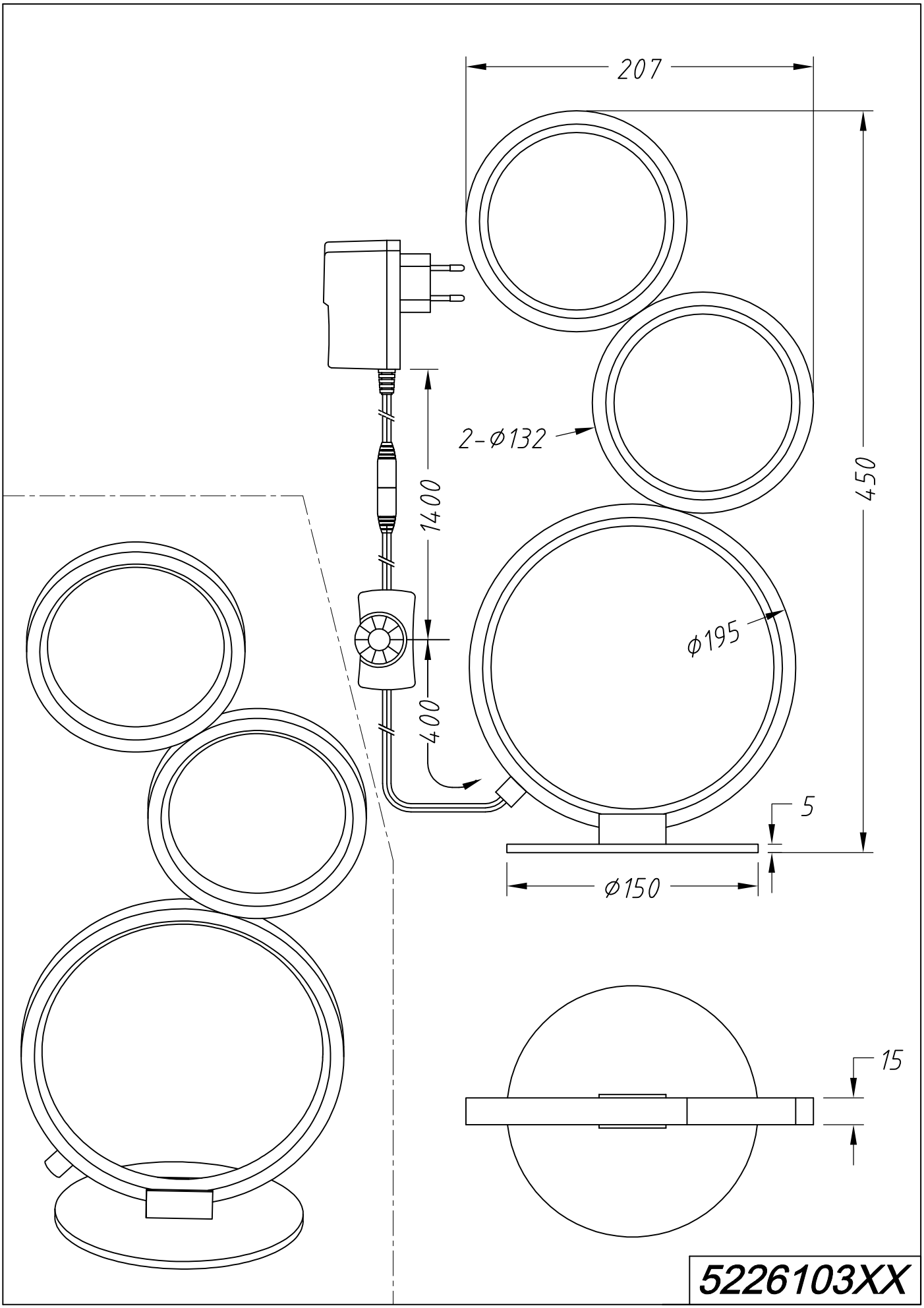
207
2-Ø132
1400
400
450
Ø195
5
Ø150
15
5226103XX