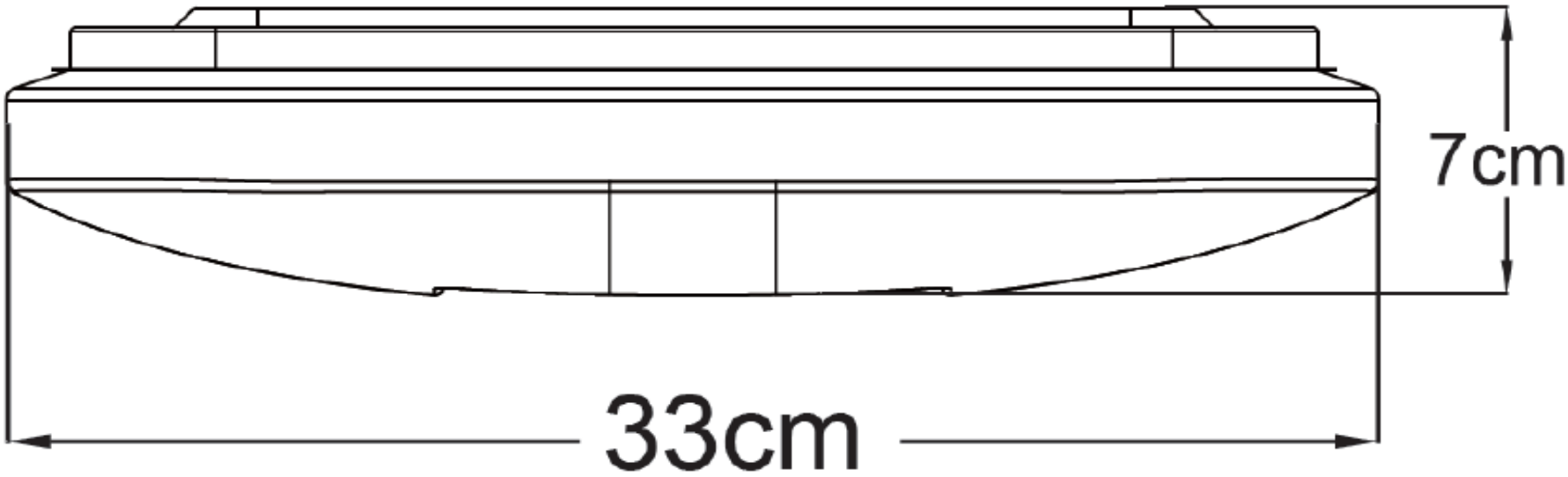

R62562506