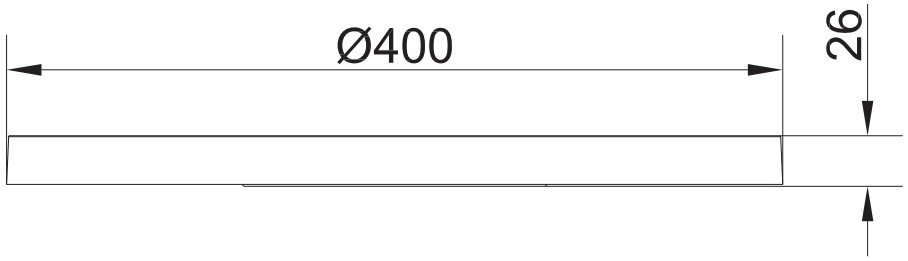
Ø400
26

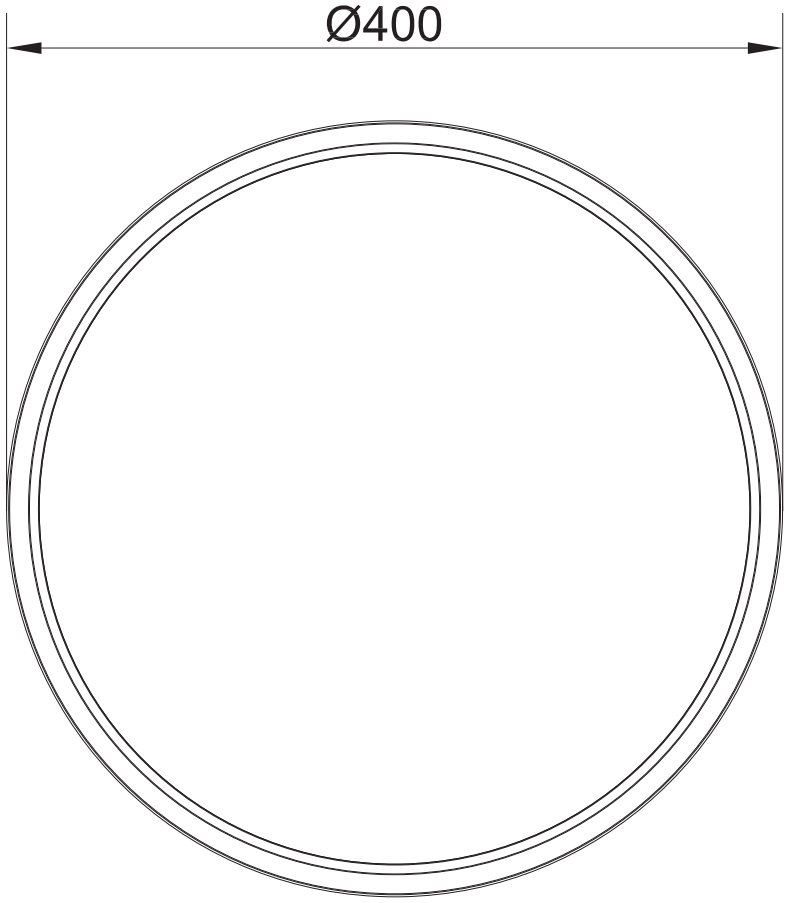
Ø400

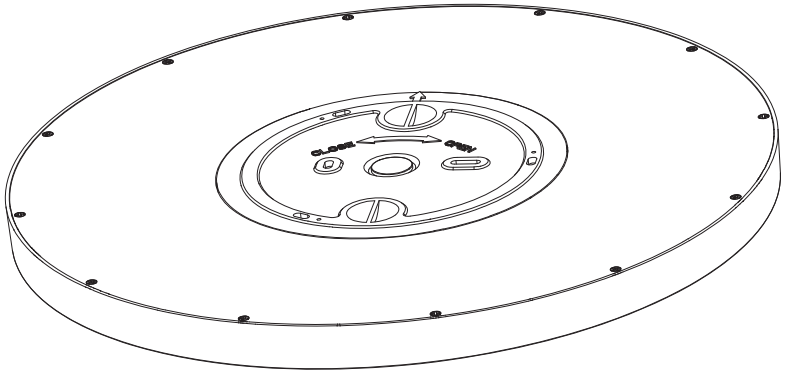
OPEN
CLOSE

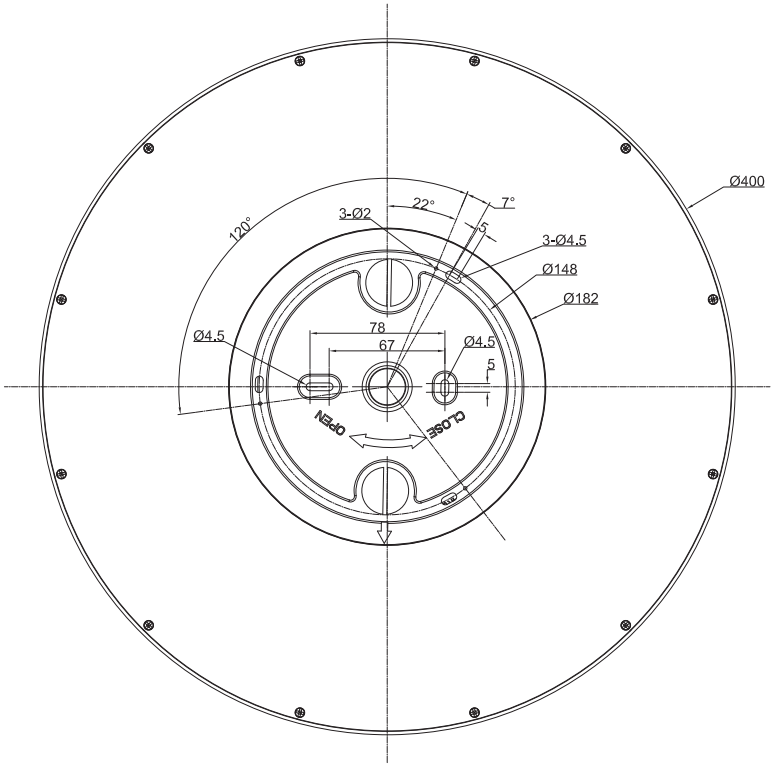
Ø400
120°
22°
7°
3-Ø2
5
3-Ø4.5
Ø148
Ø182
78
67
Ø4.5
Ø4.5
5
OPEN
CLOSE

R658919xx