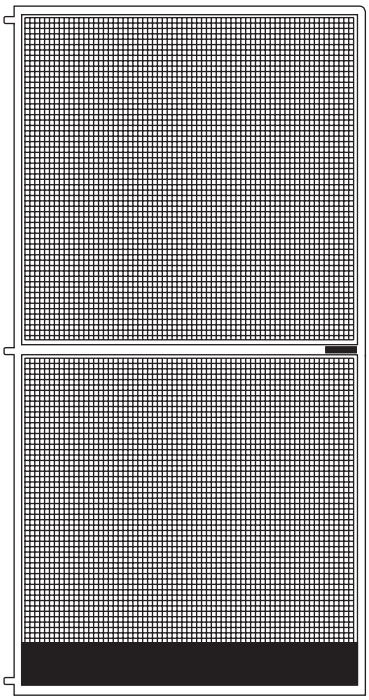

30°
UV

1

2 1

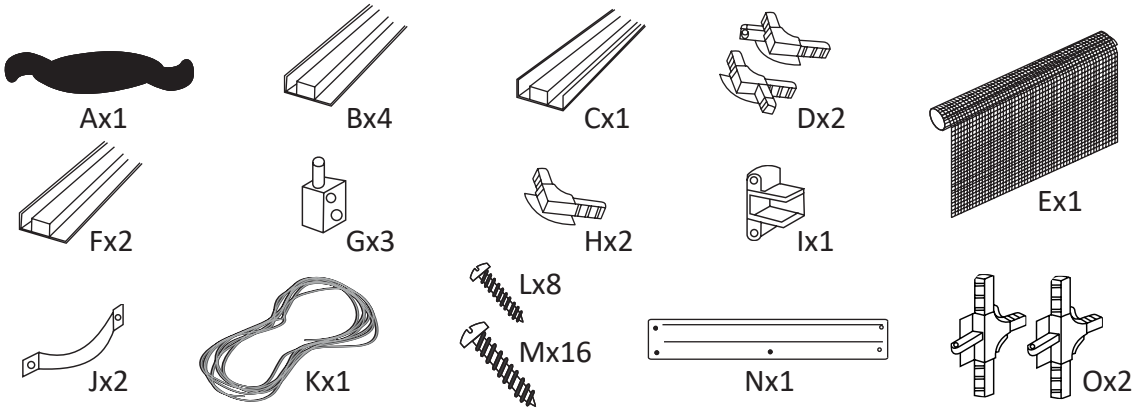
Ax1
Bx4
Cx1
Dx2
Ex1
Fx2
Gx3
Hx2
Ix1
Jx2
Kx1
Lx8
Mx16
Nx1
Ox2

2

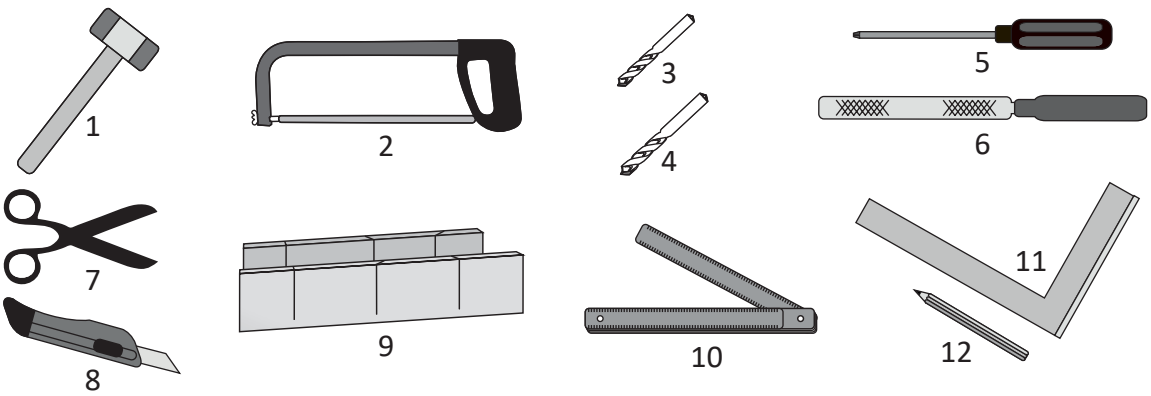
1
2
3
4
5
6
7
8
9
10
11
12

3 1

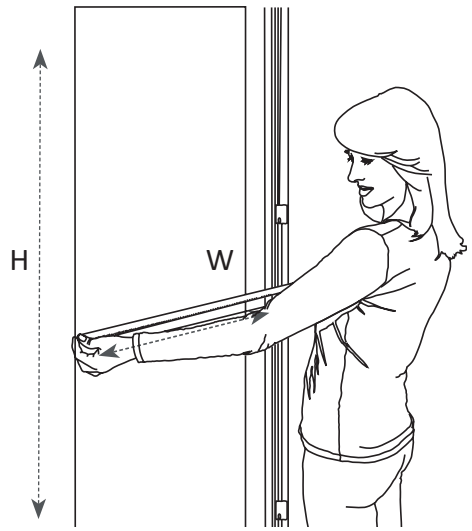

2

mm
inch

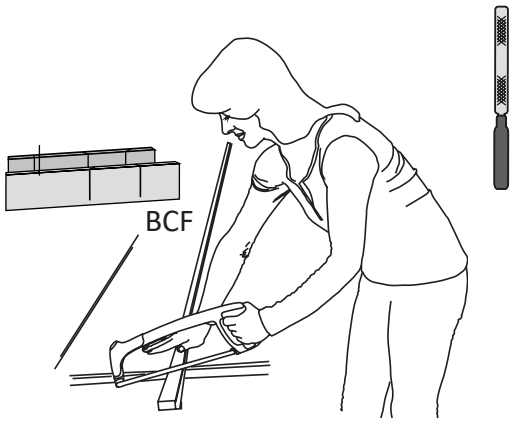

3

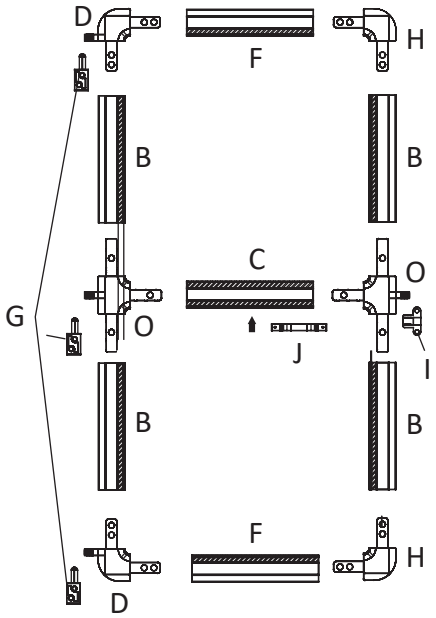

4

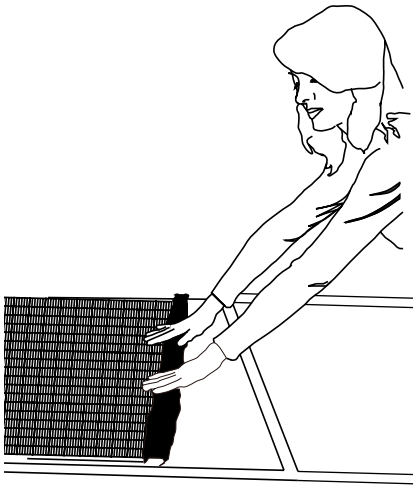

5

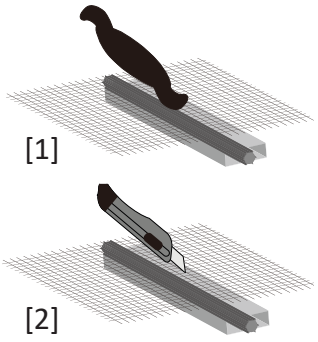

6

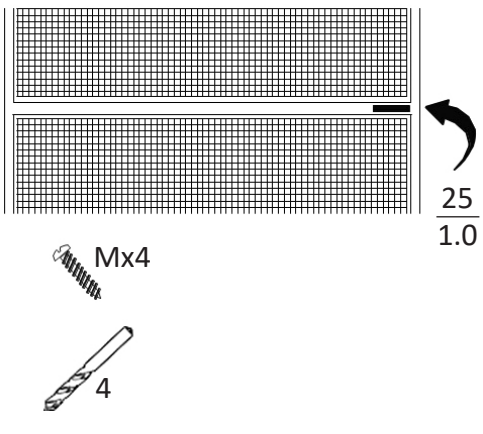

7

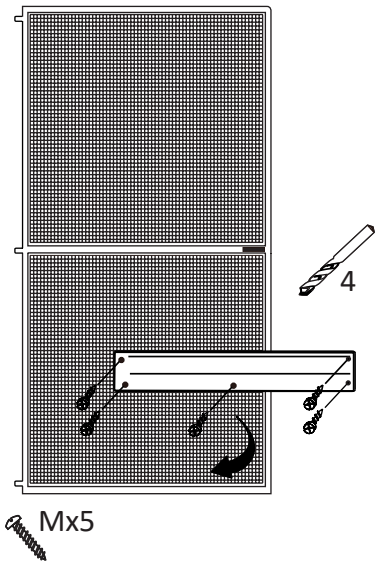

8

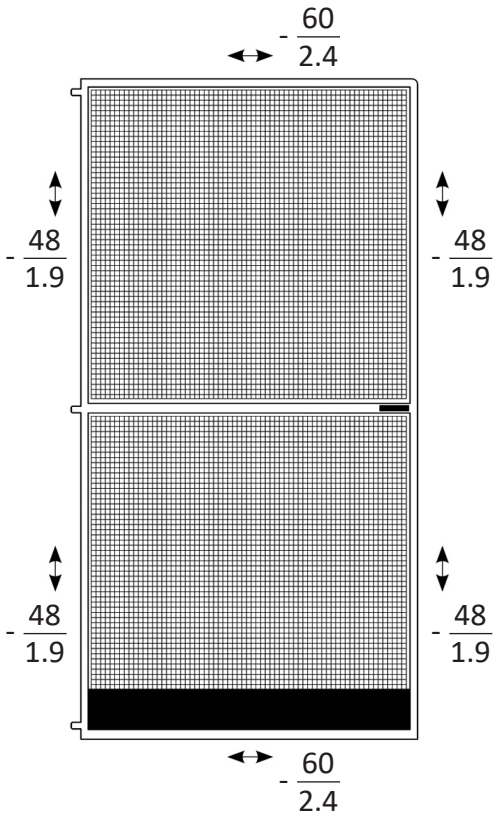

8.1

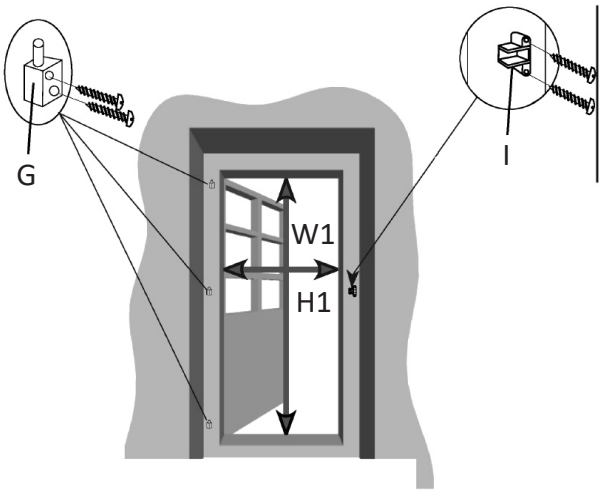

8.2

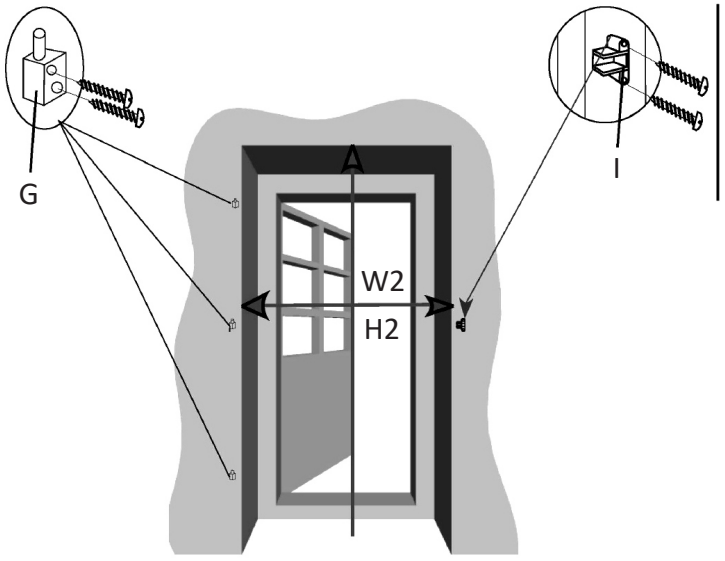

EN

1 Warnings and personal safety

For everyone's safety, it is important to do exactly as the manual says. We will not take responsibility for the personal casualty and property loss resulting from the incorrect installation and failure to follow the manual's instructions.

- Must read and follow the instructions exactly.
- Read the manual carefully before installation.
- Follow all the steps and instructions in the manual.

Included in the manual are the important installation information and instructions, but it does not included the installation in special conditions. This pleated screen window is to protect against outdoor insects. It will break if there are things hung on it. It has to meet with the installation condition in the manual and installed with the original components from the factory.

⚠ Warning

See image 1

During installation, pay attention to your safety and be careful when working with the tools.

- Do not install this product on emergency exits.
- Prevent children from leaning on this screen, as it may cause them to fall down over the window.
- To prevent the screen from being blown off, regularly inspect if the frame is fixed firmly.

2 Parts list

Contents and recommended tools

See image 2

1. Parts list

No.	Description	No.	Description
A	Pipe tool	I	Catch
B	(H-96)/2	J	Door handle
C	W-60	K	Pipe strap
D	Corner connector with hinge	L	3 x 25 mm Screw
E	Fiber glass	M	4 x 10 mm Screw
F	W-60	N	100 x 8 cm Step protection
G	Hinge	O	T Corner connector with Hinge
H	Normal Corner connector		

2. Installation tools

1	Plastic hammer	**7**	Scissors
2	Iron saw	**8**	Carpet knife
3	Ø 4.0 mm	**9**	Mitre gauge
4	Ø 2.5 mm	**10**	Meter
5	Cross screwdriver	**11**	Bracket
6	File	**12**	Pencil

3 Installation instructions

See image 3

1. Measure the width and height of the wall opening.
2. Cut the individual profiles according to your measurements (Fig. 1). File all edges (Fig. 2). For a straight cut, we recommend using a miter gauge or a crosscut saw (Fig. 3).

⚠ ATTENTION! The finished width and height of your clamping frame depends on the used mounting type. (See step 8.1 or 8.2)

3. Plug all corner connectors together.
4. Place the frame on level ground. Roll the fiberglass fabric over the frame.
5. Press the piping tape with the fiberglass fabric into the piping using a piping tool. Repeat this procedure on all sides (Fig. 1). Carefully cut off the excess with the carpet knife (Fig. 2).
6. Mount the handles (drill bit size 2.5 mm) inside and outside the dividing rung. Please note that you need at least 25 mm of space between the front edge and the rear.
7. Mount the footboard flush to the lower edge of the inner door. Pre-drill the step bar with a 4 mm and the frame profiles with a 2.5 mm drill bit, and then screw the footboard onto the frame. Use screw 5 4x10 mm to attach.
8. Measure the clear width and height of the door opening. From the determined dimension in the width, draw 60 mm, as well as 48 mm from the vertical profiles. This is your ready-to-go cut, shorten all aluminum profiles for the correct height and width of the door. (See step 2)

See image 3-8

1) Door installation

- Place the ready rotating frames on the door. Place a hinge on the highest slot (Fig. 1) and fasten using a screwdriver. Do the same with the other hinges.
- Finally, fasten the door snap (Fig. 2) on the opposite side of the door so that the door recess can snap onto the door snapper. Close the door ... done!

2) Wall installation

- Now place the finished rotating frame on the door opening. Slide a hinge onto the top section (Fig. 1) and fasten it using a screwdriver. Do the same with the other two hinges.
- Finally, fasten the door latch (Fig. 2) on the opposite side of the masonry in such a way that the receptacle can snap onto the door latch.
- Screws for use in masonry must be selected according to your requirements and are therefore not included.

DE

1 Warnung und persönliche Sicherheit

Zur Sicherheit jeder einzelnen Person ist es wichtig, genau die Anweisungen der Bedienungsanleitung zu befolgen. Wir übernehmen keine Verantwortung für persönliche Schäden und Verluste, die aus der fehlerhaften Montage oder aus dem Unvermögen resultieren, die Anweisungen der Bedienungsanleitung zu befolgen.

- Sie müssen die Anweisungen lesen und genauestens befolgen.
- Lesen Sie das Handbuch vor der Installation.
- Befolgen Sie alle Schritte und Anweisungen aus der Bedienungsanleitung.

Im Handbuch sind wichtige Montageinformationen und Anweisungen enthalten, jedoch nicht die Installation unter besonderen Bedingungen. Dieser faltbare Schutzschirm schützt vor Insekten. Er ist jedoch sehr sensibel und bricht, wenn Sie an ihm Dinge befestigen. Es muss den Anforderungen der Anleitung entsprechend montiert werden und Sie dürfen nur Originalteile des Herstellers verwenden.

⚠ Hinweis

Siehe Bild 1

Achten Sie auf Ihre eigene Sicherheit während der Montage und seien Sie vorsichtig, wenn Sie mit den Werkzeugen arbeiten.

- Installieren Sie dieses Produkt nicht an Notausgängen.
- Verhindern Sie, dass sich Kinder an den Schutzschirm lehnen, da sie aus dem Fenster fallen könnten.
- Um zu verhindern, dass dieser Schutzschirm auseinanderbricht, überprüfen Sie regelmäßig, ob der Rahmen noch fest fixiert ist.

2 Liste der Bestandteile

Inhalt und empfohlene Werkzeuge

Siehe Bild 2

1. Liste der Bestandteile

Nr	Beschreibung	Nr	Beschreibung
A	Rohrwerkzeug	I	Fang
B	(H-96)/2	J	Türgriff
C	W-60	K	Rohrschelle
D	Eckverbindung mit Scharnier	L	3 x 25 mm Schraube
E	Fiberglas	M	4 x 10 mm Schraube
F	W-60	N	100 x 8 cm Trittschutz
G	Scharnier	O	T-Eckverbindung mit Scharnier
H	Normale Eckverbindung		

2. Montagewerkzeuge

1	Kunststoffhammer	**7**	Schere
2	Eisensäge	**8**	Teppichmesser
3	Ø 4.0 mm	**9**	Gehrungsanschlag
4	Ø 2.5 mm	**10**	Messgerät
5	Kreuzschlitz-Schraubendreher	**11**	Halterung
6	Feile	**12**	Bleistift

3 Installationsanleitung

Siehe Bild 3

1. Messen Sie die Breite und die Höhe der Wandöffnung.
2. Schneiden Sie die individuellen Profile nach Ihren Messungen (Fig. 1). Feilen Sie alle Kanten (Fig. 2). Wir empfehlen Ihnen eine Schneidlade oder eine Quersäge zu verwenden (Fig. 3), um einen geraden Schnitt zu erhalten.

⚠ ACHTUNG! Die Fertigbreite und -höhe Ihres Spannrahmens hängen von der eingesetzten Befestigungsart ab. (Siehe Schritt 8.1 oder 8.2)

3. Stecken Sie alle Eckverbindungen zusammen.
4. Stellen Sie den Rahmen auf einen ebenen Boden. Rollen Sie das Glasfasergewebe über den Rahmen.
5. Drücken Sie das Kederband mit Glasfasergewebe in die Verrohrung mit einem Piping-Tool. Wiederholen Sie dieses Verfahren auf allen Seiten (Fig. 1). Schneiden Sie Überschuss sorgfältig mit dem Teppichmesser ab (Fig. 2).
6. Montieren Sie die Griffe (Bohrergröße 2,5 mm) innerhalb und außerhalb der Trennsprosse. Bitte beachten Sie, dass ein Abstand von mindestens 25 mm zwischen der Vorderkante und Rückseite erforderlich ist.
7. Montieren Sie den Trittbrett-Guss an die untere Kante der Innentür. Vorbohren Sie die Trittstange mit einem 4 mm Bohrer und die Rahmenprofile mit einem 2,5 mm Bohrer, danach verschrauben Sie das Trittbrett an den Rahmen an. Verwenden Sie 5 4x10 mm Schrauben zur Befestigung.
8. Messen Sie die freie Breite und Höhe der Türöffnung. Anhand des ermittelten Maßes zeichnen Sie 60 mm in die Breite und 48 mm in die Höhe. Dies ist Ihr Schnitt, mit dem Sie arbeiten können. Schneiden Sie nun alle Aluminiumprofile auf die richtige Höhe und Breite der Tür. (Siehe Schritt 2)

Siehe Bild 3-8

1) Türmontage

- Legen Sie alle fertigen Drehramen auf die Tür. Legen Sie ein Scharnier in den höchsten Steckplatz (Fig. 1) und befestigen sie es mit einem Schraubendreher. Tun Sie dasselbe mit den anderen Scharnieren.
- Befestigen Sie schließlich den Türschnapper (Fig. 2) an der entgegengesetzte Türseite, so dass die Türaussparung in den Türschnapper einrasten kann. Schließen Sie die Tür und ... fertig!

2) Wandmontage

- Legen Sie jetzt den fertigen Drehramen an die Türöffnung. Gleiten Sie ein Scharnier in das obere Teil hinein (Fig. 1) und befestigen Sie es mit einem Schraubendreher. Wiederholen Sie dasselbe mit den anderen zwei Scharnieren.
- Befestigen Sie schließlich den Türverschluss (Fig. 2) an der Gegenseite des Mauerwerks, so dass der Rahmen in den Türverschluss einrasten kann.
- Schrauben für den Einsatz im Mauerwerk müssen entsprechend Ihren Anforderungen ausgewählt werden und sind deshalb nicht enthalten.

FR

1 Avertissements et sécurité personnelle

Pour la sécurité de tous, il est important de respecter les instructions indiquées dans le manuel. Nous ne serons pas responsable de pertes personnelles et de pertes matérielles résultant de l'installation incorrecte et du non-respect des instructions du manuel.

- Lire le manuel d'utilisation entier et suivre exactement les instructions.
- Lire le manuel attentivement avant l'installation.
- Suivre toutes les étapes et les instructions indiquées dans le manuel.

Les informations et les instructions d'installation importantes sont incluses dans le manuel d'utilisation mais il ne comprend pas l'installation dans des conditions spéciales. Cet écran plissé pour fenêtre offre une protection contre les insectes d'extérieur. Il brisera s'il y a des choses accrochées là-dessus. Il doit respecter les conditions d'installation indiquées dans le manuel et doit être installé avec les composants d'origine fournis par l'usine.

⚠ **Avertissement**

Voir l'image 1

Lors de l'installation, faites attention à votre sécurité et soyez prudent lorsque vous travaillez avec les outils.

- Ne pas installer ce produit sur les issues de secours.
- Empêcher les enfants à se pencher sur cet écran, car cela peut tomber de la fenêtre.
- Afin d'empêcher l'écran de s'arracher, inspecter régulièrement si le cadre est solidement fixé.

2 Liste des pièces

Contenu et outils recommandés

Voir l'image 2

1. Liste des pièces

N °	Description	N °	Description
A	Outil de tuyau	I	Attraper
B	(H-96)/2	J	Poignée de porte
C	W-60	K	Sangle de tuyau
D	Connecteur d'angle avec charnière	L	3 x vis de 25 mm
E	Fibre de verre	M	4 x vis de 10 mm
F	W-60	N	100 x protection de pas de 8 cm
G	Charnière	O	Connecteur d'angle en T avec charnière
H	Connecteur d'angle normal		

2. Outils d'installation

1	Marteau en plastique	**7**	Ciseaux
2	Scie à fer	**8**	Couteau à tapis
3	Ø 4,0 mm	**9**	Jauge d'onglet
4	Ø 2,5 mm	**10**	Mètre
5	Tournevis cruciforme	**11**	Support
6	Lime	**12**	Crayon

3 Instructions sur l'installation

Voir l'image 3

1. Mesurez la largeur et la hauteur de l'ouverture du mur.
2. Coupez les profils individuels en fonction de vos mesures (Fig. 1). Limez tous les bords (Fig. 2). Pour une coupe droite, nous recommandons d'utiliser une jauge à onglets ou une scie de long (figure 3).

⚠ **ATTENTION ! La largeur et la hauteur finies de votre cadre de serrage dépendent du type de montage utilisé. (Voir l'étape 8.1 ou 8.2)**

3. Brancher tous les connecteurs d'angle ensemble.
4. Placer le cadre sur un sol horizontal. Rouler le tissu de fibre de verre sur le cadre.
5. Appuyer sur la bande de tuyauterie avec le tissu de fibre de verre dans la tuyauterie à l'aide d'un outil de tuyauterie. Répéter cette procédure de tous les côtés (Fig. 1). Couper soigneusement le surplus avec le couteau à tapis (Fig. 2).
6. Montez les poignées (taille du foret 2,5 mm) à l'intérieur et à l'extérieur de l'échelon de division. Veuillez noter que vous avez besoin d'au moins 25 mm d'espace entre le bord avant et l'arrière.
7. Monter le marchepied au ras du bord inférieur de la porte intérieure. Pré-percer la barre de pas avec un foret de 4 mm et les profils du cadre avec un foret de 2,5 mm, puis visser le marchepied sur le cadre. Utiliser la vis 5 4x10 mm pour attacher.
8. Mesurez la largeur et la hauteur libres de l'ouverture de la porte. De la dimension déterminée dans la largeur, dessinez 60 mm, ainsi que 48 mm des profils verticaux. Ceci est votre coupe prête à l'emploi, raccourcissez tous les profils en aluminium pour la hauteur et la largeur de la porte. (Voir l'étape 2)

Voir l'image 3-8

1) Installation sur la porte

- Placer les cadres rotatifs prêts sur la porte. Placer une charnière sur la fente la plus haute (Fig. 1) et la fixer avec un tournevis. Faire de même avec les autres charnières.
- Enfin, fixer le mousqueton de la porte (Fig. 2) sur le côté opposé de la porte de sorte que le renfoncement de la porte puisse s'enclencher sur le mousqueton de la porte. Fermer la porte ... c'est fait !

2) Installation murale

- Maintenant, placer le cadre rotatif fini sur l'ouverture de la porte. Faire glisser une charnière sur la partie supérieure (fig. 1) et la fixer à l'aide d'un tournevis. Faire de même avec les deux autres charnières.
- Enfin, fixer le loquet de la porte (Fig. 2) sur le côté opposé de la maçonnerie de telle sorte que le réceptacle puisse s'enclencher sur le loquet de la porte.
- Les vis à utiliser dans la maçonnerie doivent être sélectionnées en fonction de vos exigences et ne sont donc pas incluses.

NL

1 Waarschuwingen en persoonlijke veiligheid

Voor ieders veiligheid is het van belang om de instructies in de handleiding precies op te volgen. Wij nemen geen verantwoordelijkheid voor persoonlijk letsel en eigendomsverlies als gevolg van onjuiste installatie en het niet opvolgen van de instructies in de handleiding.

- Lees en volg de instructie precies op.
- Lees de handleiding zorgvuldig vóór de installatie.
- Volg alle stappen en instructies in de handleiding.

In deze handleiding zijn de relevante informatie en instructies voor installatie opgenomen. Installatie in speciale omstandigheden is echter niet inbegrepen. Dit geplooide raamscherm beschermt tegen insecten uit de buitenlucht. Het zal breken als er objecten aan worden gehangen. Het moet overeenkomen met de installatievoorwaarden in de handleiding en moet worden geïnstalleerd met de oorspronkelijke onderdelen uit de fabriek.

⚠ **Waarschuwing**

Zie afbeelding 1

Besteed tijdens de installatie aandacht aan uw veiligheid en wees voorzichtig wanneer u met gereedschap werkt.

- Installeer dit product niet op nooduitgangen.
- Voorkom dat kinderen op het scherm leunen, aangezien ze dan door het scherm uit het raam kunnen vallen.
- Om te voorkomen dat het scherm eraf wordt geblazen door de wind, moet u regelmatig inspecteren of het frame goed vast zit.

2 Onderdelenlijst

Inhoud en aanbevolen gereedschap

Zie afbeelding 2

1. Onderdelenlijst

Nr.	Beschrijving	Nr.	Beschrijving
A	Buisgereedschap	I	Sluitring
B	(H-96)/2	J	Deurklink
C	W-60	K	Omboordsel
D	Hoekverbindingsstuk met scharnier	L	3 x 25 mm schroef
E	Glasvezel	M	4 x 10 mm schroef
F	W-60	N	100 x 8 cm stapbescherming
G	Scharnier	O	T-hoekverbindingsstuk met scharnier
H	Regulier hoekverbindingsstuk		

2. Installatiegereedschap

1	Kunststof hamer	**7**	Schaar
2	IJzerzaag	**8**	Tapijtmes
3	Ø 4,0 mm	**9**	Precisie verstekmeter
4	Ø 2,5 mm	**10**	Meter
5	Kruiskopschroevendraaier	**11**	Beugel
6	Vijl	**12**	Potlood

3 Montage-instructies

Zie afbeelding 3

1. Meet de breedte en de hoogte van de muuropening.
2. Snijd de afzonderlijke profielen volgens uw afmetingen (Fig.1). Schuur alle hoeken (Fig.2). Voor een rechte snede adviseren wij het gebruik van een verstekzaag of een afkortzaag (Fig. 3).

⚠ **ATTENTIE! De uiteindelijke breedte en hoogte van uw frame hangt af van het gebruikte bevestigingstype. (Zie stap 8.1 of 8.2)**

3. Verbind alle hoekverbindingsstukken met elkaar.
4. Plaats het frame op een vlakke ondergrond. Rol het glasvezelmateriaal over het frame.
5. Druk het omboordsel met de glasvezelstof in de buizen met het buisgereedschap. Herhaal deze procedure aan alle kanten (Fig. 1). Snijd de overtollige stof voorzichtig af met het tapijtmes (Fig. 2).
6. Monteer de handgrepen (boormaat 2,5 mm) aan de binnen- en buitenzijde van de scheidingsring. Houd er rekening mee dat u minstens 25 mm ruimte tussen de voorrand en de achterkant nodig heeft.
7. Monteer het onderstuk aan de lage rand van de binnendeur. Boor de gaten voor de stapbescherming met een 4 mm boorstuk en de frameprofielen met een 2,5 mm boorstuk. Schroef vervolgens het onderstuk op het frame. Gebruik 5 schroeven van 4 x 10 mm om het te bevestigen.
8. Meet de exacte breedte en hoogte van de deuropening op. Teken vanaf de bepaalde afmetingen in de breedte 60 mm en 48 mm in de hoogte vanaf de profielen. Dit is uw gebruiksklare snede. Verkort alle aluminium profielen voor de juiste hoogte en breedte van de deur. (Zie stap 2)

Zie afbeelding 3-8

1) Installatie van de deur

- Plaats de complete draaiende frames op de deur. Plaats een scharnier op de hoogste opening (Fig. 1) en bevestig het met een schroevendraaier. Doe hetzelfde met de andere scharnieren.
- Ten slotte bevestigt u de vergrendeling (Fig. 2) aan de andere kant van de deur, zodat de inspringing in de vergrendeling kan vallen. Sluit de deur... en hij is klaar voor gebruik!

2) Wandmontage

- Plaats nu het complete draaiende frame op de deuropening. Schuif een scharnier op het bovenste gedeelte (Fig. 1) en bevestig het met behulp van een schroevendraaier. Doe hetzelfde voor de andere scharnieren.
- Ten slotte bevestigt u het luik (Fig. 2) aan de andere kant van het metselwerk op een manier dat het verbindingsstuk ermee verbonden wordt.
- Schroeven voor gebruik in metselwerk moeten zorgvuldig geselecteerd worden en van toepassing zijn op de criteria in uw specifieke situatie, en zijn daarom niet inbegrepen.

IT

1 Avvertenze e sicurezza personale

Per la sicurezza di tutti, è importante fare esattamente come dice il manuale. Non ci assumiamo alcuna responsabilità per la perdita personale e la perdita di proprietà risultanti dall'installazione errata e dal mancato rispetto delle istruzioni del manuale.

- Deve leggere e seguire esattamente le istruzioni.
- Leggere attentamente il manuale prima dell'installazione.
- Seguire tutte le fasi e le istruzioni del manuale.

Incluse nel manuale ci sono le informazioni e le istruzioni importanti per l'installazione, ma non è inclusa l'installazione in condizioni particolari. Questa zanzariera pieghevole protegge contro gli insetti esterni. Si romperà se ci sono cose appese su di essa. Deve soddisfare le condizioni di installazione del manuale ed

essere installata con i componenti originali della fabbrica.

⚠ Avvertimento

Vedi immagine 1

Durante l'installazione, prestare attenzione alla vostra sicurezza e fare attenzione quando si lavora con gli strumenti.

- Non installare questo prodotto sulle uscite di emergenza.
- Impedire ai bambini di appoggiarsi a questa zanzariera, in quanto potrebbero cadere dalla finestra.
- Per evitare lo spegnimento dello schermo, controllare regolarmente se il telaio è fisso.

2 Elenco delle parti

Contenuti e strumenti consigliati

Vedi immagine 2

1. Elenco delle parti

No.	Descrizione	No.	Descrizione
A	Strumento tubo	I	Presa
B	(H-96)/2	J	Maniglia della porta
C	W-60	K	Cinghia del tubo
D	Connettore angolare con cerniera	L	3 x Vite da 25 mm
E	Vetro di fibra	M	4 x Vite da 10 mm
F	W-60	N	100 x 8 cm Protezione passo
G	Cerniera	O	Connettore angolare a T con cerniera
H	Connettore angolare normale		

2. Strumenti di installazione

1	Martello di plastica	**7**	Forbici
2	Sega di ferro	**8**	Coltello da tappeto
3	Ø 4,0 mm	**9**	Dispositivo per taglio angolare
4	Ø 2,5 mm	**10**	Metro
5	Cacciavite a stella	**11**	Supporto
6	Lima	**12**	Matita

3 Istruzioni sull'installazione

Vedi immagine 3

1. Misurare la larghezza e l'altezza dell'apertura della parete.
2. Tagliare i singoli profili in base alle vostre misurazioni (Fig. 1). Conservare tutti i bordi (Fig. 2). Per un taglio diritto, si raccomanda di utilizzare un misuratore o una sega a croce (Fig. 3).

⚠ ATTENZIONE! La larghezza e l'altezza finali del telaio di bloccaggio dipendono dal tipo di montaggio usato. (Vedere la fase 8.1 o 8.2)

3. Collegare tutti i connettori angolari insieme.
4. Posizionare il telaio su un piano a terra. Far rotolare il tessuto in vetroresina sopra il telaio.
5. Premere il nastro tubolare e il tessuto in vetroresina nel cordoncino utilizzando un utensile di ricamo. Ripetere questa procedura su tutti i lati (Fig. 1). Tagliare con cautela l'eccesso con il coltello della moquette (Fig. 2).
6. Montare le maniglie (dimensioni del foro 2,5 mm) all'interno e all'esterno del gradino di separazione. Si prega di notare che sono necessari almeno 25 mm di spazio tra il bordo anteriore e il retro.
7. Montare la pedana sul bordo inferiore della porta interna. Perforare la barra di passo con un foro di 4 mm e i profili del telaio con un foro da 2,5 mm e avvitare la pedana sul telaio. Usare la vite 5 4x10 mm per fissare.
8. Misurare la larghezza e l'altezza dell'apertura della porta. Dalla dimensione determinata in larghezza, disegnare 60 mm e 48 mm dai profili verticali. Questo è il vostro taglio pronto, ridurre tutti i profili in alluminio per l'altezza e la larghezza corretta della porta. (Vedi passo 2)

Vedi immagine 3-8

1) Installazione porta

- Ora mettere il telaio girevole finito sull'apertura della porta. Far scorrere una cerniera sulla sezione superiore (Fig. 1) e fissarla con un cacciavite. Fare lo stesso con le altre due cerniere.
- Infine, fissare la serratura della porta (Fig. 2) sul lato opposto della muratura in modo che il contenitore possa colpire il fermo della porta. Chiudere la porta... fatto!

2) Installazione a parete

- Ora mettere il telaio girevole finito sull'apertura della porta. Far scorrere una cerniera sulla sezione superiore (Fig. 1) e fissarla con un cacciavite. Fare lo stesso con le altre due cerniere.
- Infine, fissare la serratura della porta (Fig. 2) sul lato opposto della muratura in modo che il contenitore possa colpire il fermo della porta.
- Le viti per la muratura devono essere selezionate in base alle vostre esigenze e pertanto non sono incluse.

PL

1 Ostrzeżenia i bezpieczeństwo osobiste

Dla bezpieczeństwa osób użytkujących i nie tylko, jest niezwykle ważne, by postępować dokładnie według instrukcji. Producent nie ponosi odpowiedzialności za obrażenia i uszkodzenia (również własności), powstałe na skutek niewłaściwego montażu bądź nieprzestrzegania instrukcji obsługi.

- Należy przeczytać i stosować się do zaleceń w instrukcji.
- Przed instalacją zapoznaj się uważnie z instrukcją
- Przestrzegaj wszystkich kroków i instrukcji obsługi.

Instrukcja obsługi zawiera ważne informacje dotyczące montażu i użytkowania, ale nie zawiera informacji dotyczących instalacji w specyficznych warunkach. Ta osłona służy do zabezpieczenia przed insektami z zewnątrz. Zerwie się, jeżeli jakiekolwiek rzeczy zostaną na niej powieszone. Musi ona być zamontowana zgodnie z zaleceniami montażu przedstawionymi w instrukcji oraz z oryginalnymi częściami fabrycznymi.

⚠ Ostrzeżenie

Patrz rysunek 1

Podczas montażu zwracaj uwagę na własne bezpieczeństwo i zachowaj ostrożność podczas używania narzędzi.

- Nie montuj tego produktu na wyjściach awaryjnych.
- Nie pozwalaj dzieciom na opieranie się o tę osłonę, mogą one bowiem wypaść przez nią.
- By uniknąć zerwania przez wiatr szczegółowo sprawdzaj czy rama jest zaczepiona właściwie.

2 Lista części

Zawartość i zalecane narzędzia

Patrz rysunek 2

1. Lista części

Nr	Opis	Nr	Opis
A	Narzędzie do krawędzi	I	Zaczep
B	(H-96)/2	J	Uchwyt drzwiczek
C	W-60	K	Taśma krawędziowa
D	Złącze narożnikowe z zawiasem	L	3 x śruba 25 mm
E	Włókno szklane	M	4 x śruba 10 mm
F	W-60	N	100 x 8 cm zabezpieczenie progu
G	Zawias	O	Złącze narożnikowe "T" z zawiasem
H	Zwykłe złącze narożnikowe		

2. Narzędzia do montażu

1	Plastikowy młotek	**7**	Nożyczki
2	Żelazna piła	**8**	Nóż do wykładzin
3	Ø 4,0 mm	**9**	Prowadnica kątowa
4	Ø 2,5 mm	**10**	Miarka
5	Śrubokręt krzyżakowy	**11**	Mocowanie
6	Pilnik	**12**	Ołówek

3 Instrukcja montażu

Patrz rysunek 3

1. Zmierz szerokość i wysokość otworu w ścianie.
2. Przytnij pojedyncze profile zgodnie z własnymi pomiarami (Rys. 1.). Wyszlifuj wszystkie krawędzie (Rys. 2). Aby wykonać proste cięcie, zalecamy użycie prowadnicy kątowej lub piły poprzecznej (Rys. 3.)

⚠ UWAGA! Końcowa szerokość i wysokość Twojej ramy dociskowej zależy od zastosowanego typu montażu (patrz krok: 8.1 lub 8.2)

3. Przymocuj wszystkie złącza narożnikowe.
4. Umieść ramę na równym podłożu. Rozwiń materiał z włókna szklanego na ramie.
5. Przyciśnij taśmę krawędziową wraz z materiałem z włókna szklanego do krawędzi przy użyciu narzędzia do krawędzi. Powtórz tę czynność na wszystkich stronach (Rys. 1). Ostrożnie odetnij wystające części przy użyciu noża do wykładzin.
6. Zamontuj uchwyty (rozmiar wiertła: 2,5 mm) wewnątrz i na zewnątrz belki dzielącej. Miej na uwadze, że potrzeba co najmniej 25 mm przestrzeni od przedniej i tylnej krawędzi.
7. Zamontuj płytkę na próg na dolnym brzegu drzwi wewnętrznych. Przewierć belkę dolną wiertłem 4 mm, a profile ramy wiertłem 2,5 mm, a następnie przykręć płytkę dolną do ramy. Użyj śruby 54 x 10 mm do przymocowania.
8. Zmierz szerokość i wysokość otworu drzwiowego. Z określonego pomiaru szerokości odmierz 60 mm oraz 48 mm z pionowego pomiaru. Jest to gotowe przycięcie, skróć wszystkie profile aluminiowe do właściwej wysokości i szerokości drzwi (patrz: krok 2).

Patrz rysunek 3-8

1) Montaż na drzwiach

- Umieść gotowe ramy otwierane w drzwiach. Umieść zawias w najwyższej szczelinie (Rys. 1) i przymocuj go przy użyciu śrubokrętu. Powtórz to samo przy pozostałych zawiasach.
- Na koniec przymocuj zatrzask drzwi (Rys. 2) po przeciwnej stronie drzwi tak, aby wgłębienie drzwi mogło wskoczyć na zatrzask drzwi. Zamknij drzwi i...gotowe!

2) Montaż na ścianie

- Teraz umieść ukończoną obracającą się ramę w otworze drzwi. Wsuń zawias na górną część (Rys. 1) i przymocuj go przy użyciu śrubokrętu. Powtórz to samo z dwoma pozostałymi zawiasami.
- Następnie przymocuj zasuwkę drzwi (Rys. 2) po przeciwnej stronie niż ściana w taki sposób, aby część "przyjmująca" mogła zatrzasnąć się na zasuwce drzwi.
- Śruby do zastosowania w murze muszą zostać dobrane zgodnie z Twoimi wymaganiami, dlatego nie są załączone.

SE

1 Varningar och personlig säkerhet

För allas säkerhet är det viktigt att du gör exakt vad bruksanvisningen säger. Vi tar inte ansvar för personskada och egendomsförlust som orsakats av felaktig installation och underlåtenhet att följa handbokens anvisningar.

- Måste läsa och följa dessa anvisningar exakt.
- Läs handboken noga före installation.
- Följ alla steg och anvisningar i handboken.

Innehållet i handboken är viktig installationsinformation och instruktioner, men innefattar inte installation under särskilda förhållanden. Detta veckade fönsternät är avsett att skydda mot insekter. Det kommer att gå sönder om föremål hängs på det. Det måste uppfylla installationsvillkoren som anges i denna handbok och installeras med originaldelarna från fabriken.

⚠ Varning

Se bild 1

Var uppmärksam på din säkerhet under installationen och var försiktig med verktygen.

- Installera inte denna produkt vid nödutgångar.
- Förhindra barn från att luta sig mot skärmen eftersom det kan leda till att de ramlar ut genom fönstret.
- För att förhindra att skärmen blåser av måste du regelbundet inspektera att ramen sitter fast ordentligt.

2 Dellista

Innehåll och rekommenderade verktyg

Se bild 2

1. Dellista

Nr.	Beskrivning	Nr.	Beskrivning
A	Rörverktyg	I	Nock
B	(H-96)/2	J	Dörrhandtag
C	W-60	K	Rörklämma
D	Hörnkontakt med gångjärn	L	3 x 25 mm skruv
E	Fiberglas	M	4 x 10 mm skruv
F	W-60	N	100 x 8 cm Stegskydd
G	Gångjärn	O	T hörnkontakt med gångjärn
H	Normal hörnkontakt		

2. Monteringsverktyg

1	Plasthammare	**7**	Sax
2	Järnsåg	**8**	Mattkniv
3	Ø 4,0 mm	**9**	Geringsanhåll
4	Ø 2,5 mm	**10**	Mätare
5	Krysskruvmejsel	**11**	Vinkeljärn
6	Fil	**12**	Penna

3 Monteringsanvisningar

Se bild 3

1. Mät bredden och höjden på väggöppningen.
2. Klipp de enskilda profilerna enligt dina mätningar (bild 1). Fila alla kanter (bild 2). För en rak kapning rekommenderar vi att du använder ett geringsanhåll (bild 3).

⚠ **UPPMÄRKSAMHET! Den färdiga bredden och höjden på din ram beror på vilken monteringstyp som används. (Se steg 8,1 eller 8,2)**

3. Anslut alla hörnkontakter tillsammans.
4. Placera ramen på en jämn mark. Rulla glasfiberduken över ramen.
5. Tryck på tubbandet med glasfiberväven i tuben med hjälp av ett rörverktyg. Upprepa proceduren på alla sidor (bild 1). Skär försiktigt av överskottet med mattkniven (bild 2).
6. Montera handtagen (borrstorlek 2,5 mm) inuti och utanför delningsringen. Observera att du behöver minst 25 mm mellan framkanten och baksidan.
7. Montera fotplattan i kanten på innerdörren. Förborra stegstången med en 4 mm och ramprofilerna med en 2,5 mm borr, och skruva sedan fotplattan på ramen. Använd skruv 5 4x10 mm för att fästa.
8. Mät den öppna bredden och höjden på dörröppningen. Från den bestämda dimensionen i bredden ritar du 60 mm, liksom 48 mm från de vertikala profilerna. Förkorta alla aluminiumprofiler för korrekt höjd och bredd på dörren. (Se steg 2)

Se bild 3-8

1) Dörrinstallation

- Placera de färdiga ramarna på dörren. Placera ett gångjärn på den högsta luckan (bild 1) och fäst med en skruvmejsel. Gör detsamma med de andra gångjärnen.
- Fäst slutligen magnetlåset (bild 2) på motsatta sidan av dörren så att dörröppningen kan klämmas fast på magnetlåset. Stäng dörren ... klar!

2) Vägginstallation

- Placera nu den färdiga roterande ramen på dörröppningen. Skjut ett gångjärn på toppdelen (bild 1) och fäst den med en skruvmejsel. Gör detsamma med de andra två gångjärnen.
- Fäst slutligen dörrlåset (bild 2) på motsatta sidan av murverket på ett sådant sätt att behållaren kan klämma fast på dörrlåset.
- Skruvar för användning i murverk måste väljas enligt dina krav och ingår därför inte.

ES

1 Advertencias y seguridad personal

Para la seguridad de todos, es importante hacer exactamente lo que dice el manual. No asumiremos ninguna responsabilidad por las pérdidas personales y materiales derivadas de la instalación incorrecta y el incumplimiento de las instrucciones del manual.

- Debe leer y seguir exactamente las instrucciones.
- Lea atentamente el manual antes de la instalación.
- Siga todos los pasos e instrucciones del manual.

Incluido en el manual está la información de instalación e instrucciones importantes, pero no incluye la instalación en condiciones especiales. Esta persiana plisada es para proteger contra los insectos del exterior, se romperá si hay cosas colgadas en ella. Debe cumplirse con las condiciones de instalación en el manual e instalarse con los componentes originales de fábrica.

⚠ **Advertencia**

Ver imágen 1

Durante la instalación, preste atención a su seguridad y tenga cuidado al trabajar con las herramientas.

- No instale este producto en salidas de emergencia.
- Evite que los niños se apoyen en esta mosquitera, ya que puede hacer que caigan sobre la ventana.
- Para evitar que la pantalla se estropee, inspeccione periódicamente si el marco está fijado firmemente.

2 Lista de partes

Contenido y herramientas recomendadas

Ver imágen 2

1. Lista de partes

Nº.	Descripción	Nº.	Descripción
A	Herramienta de tubo	I	Coger
B	(H-96)/2	J	Mango de puerta
C	W-60	K	Correa de tubo
D	Conector de esquina con bisagra	L	3 Tornillos de 25 mm
E	Fibra de vidrio	M	4 Tornillos de 10 mm
F	W-60	N	100 x Protección de escalón 8 cm
G	Bisagra	O	Conector en T de esquina con bisagra
H	Conector de esquina normal		

2. Herramientas de instalación

1	Martillo de plástico	**7**	Tijeras
2	Sierra de hierro	**8**	Cuchillo de alfombra
3	Ø 4.0 mm	**9**	Medidor de inglete
4	Ø 2.5 mm	**10**	Medidor
5	Destornillador de cruz	**11**	Soporte
6	Lima	**12**	Lápiz

3 Instrucciones de instalación

Ver imágen 3

1. Mida el ancho y la altura de la abertura de la pared.
2. Corte los perfiles individuales de acuerdo con sus medidas (Fig. 1). Afile todos los bordes (Fig. 2). Para un corte recto, recomendamos usar un calibre de inglete o una sierra de corte transversal (Fig. 3).

⚠ **¡ATENCIÓN! El ancho y la altura terminados de su marco de sujeción dependen del tipo de montaje utilizado. (Ver paso 8.1 o 8.2)**

3. Coloque todos los conectores de esquina.
4. Coloque el marco en un suelo nivelado. Enrolle la tela de fibra de vidrio sobre el marco.
5. Presione la cinta de la tubería con la tela de fibra de vidrio en la tubería con una herramienta de tubería. Repita este procedimiento en todos los lados (Fig. 1). Cuidadosamente corte el exceso con la cuchilla de alfombra (Fig. 2).
6. Monte los mangos (tamaño de broca 2,5 mm) dentro y fuera del peldaño divisorio. Tenga en cuenta que necesita al menos 25 mm de espacio entre el borde delantero y trasero.
7. Monte el estribo a ras del borde inferior de la puerta interior. Pretaladre la barra de peldaño con un 4 mm y los perfiles del marco con una broca de 2,5 mm, y luego atornille el estribo en el marco. Utilice el tornillo 5 4x10 mm para colocarlo.
8. Mida el ancho y la altura claros de la abertura de la puerta. Desde la dimensión determinada en el ancho, dibuje 60 mm, así como 48 mm desde los perfiles verticales. Este es su corte listo para usar, acorte todos los perfiles de aluminio para la altura y el ancho correctos de la puerta. (Ver el paso 2)

Ver imágen 3-8

1) Instalación de la puerta

- Coloque los marcos giratorios listos en la puerta. Coloque una bisagra en la ranura más alta (Fig. 1) y apriete con un destornillador. Haga lo mismo con las otras bisagras.
- Finalmente, ajuste el broche de la puerta (Fig. 2) en el lado opuesto de la puerta para que el hueco de la puerta encaje en el seguro de la puerta. Cierre la puerta ... ¡hecho!

2) Instalación de pared

- Ahora coloque el marco giratorio terminado en la abertura de la puerta. Deslice una bisagra en la sección superior (Fig. 1) y fíjela con un destornillador. Haz lo mismo con las otras dos bisagras.
- Finalmente, asegure el pestillo de la puerta (Fig. 2) en el lado opuesto de la mampostería de tal manera que el receptáculo pueda encajar en el seguro de la puerta.
- Los tornillos para uso en mampostería se deben seleccionar de acuerdo con sus requisitos y, por lo tanto, no están incluidos.

DK

1 Advarsler og personlig sikkerhed

For alles sikkerhed er det vigtigt at gøre nøjagtigt, som manualen siger. Vi tager ikke ansvar for det personskade- og ejendomstab som følger af en forkert installation og manglende overholdelse af brugsanvisningen.

- Læs og følg instruktionerne nøjagtigt.
- Læs vejledningen grundigt før installationen
- Følg alle trin og instruktioner i manualen.

Inkluderet i denne manual er de fleste vigtige installationsinformationer og -instrukser, men dette inkluderer ikke installation under specielle forhold. Det plisserede skærmvindue beskytter mod udendørs insekter. Det vil gå i stykker, hvis der er ting, der bliver hængt på det. Det skal opfylde installationsbetingelserne i manualen og installeres med originale komponenter fra fabrikken.

⚠ **Advarsel**

Se billede 1

Under installationen skal du være opmærksom på din sikkerhed og være forsigtig med værktøjerne.

- Installer ikke dette produkt på nødudgange.
- Forhindr børn i at læne sig op ad denne skærm, da det kan få dem til at falde ned over vinduet.
- For at forhindre skærmen i at blæse af skal du regelmæssigt kontrollere, om rammen er ordentligt fastgjort.

2 Liste over dele

Indhold og anbefalet værktøj

Se billede 2

1. Liste over dele

Nr.	Beskrivelse	Nr.	Beskrivelse
A	Rørværktøj	I	Krog
B	(H-96)/2	J	Dørhandtag
C	W-60	K	Rørstrop
D	Hjørneforbinder med hængsel	L	3 x 25 mm skruer
E	Fiberglas	M	4 x 10 mm skrue
F	W-60	N	100 x 8 cm trinbeskytter
G	Hængsel	O	T-hjørneforbinder med hængsel
H	Normal hjørneforbinder		

2. Installationsværktøj

1	Plastikhammer	**7**	Sakse
2	Jernsav	**8**	Tæppekniv
3	Ø 4,0 mm	**9**	Geringsmål
4	Ø 2,5 mm	**10**	Måler
5	Stjerneskruetrækker	**11**	Beslag
6	Fil	**12**	Blyant

3 Installationsvejledning

Se billede 3

1. Mål bredden og højde på vægåbningen.
2. Skær de individuelle profiler ifølge dine udmålninger (fig. 1). Fil alle kanter (fig. 2). For at opnå et lige snit anbefaler vi, at der anvendes et geringsmål eller en tværsav (Fig. 3).

⚠ **BEMÆRK!: Den færdige højde og bredde på dine klemmeramme afhænger af den anvendte monteringstype. (Se trin 8.1 eller 8.2)**

3. Sæt alle hjørneforbinderne sammen.
4. Placer rammen på en plan overflade. Rul fiberglasstoffet ud over rammen.
5. Tryk rørbåndet sammen med fiberglasstoffet ind i rørene ved hjælpe af et rørværktøj. Gentag denne procedure på alle sider (fig. 1.). Skær omhyggeligt det overskydende væk med tæppekniven (fig. 2).
6. Monter håndtagene (borebitstørrelse 2,5 mm) inden i og uden på det opdelende trin. Læg venligst mærke til, at du har brug for mindst 25 mm afstand mellem for- og bagenden.
7. Monter trinbrættet, så det flugter med den nedre kant på den inderste dør. Forbor trinbarren med en 4 mm borebit og rammeprofilen med en 2,5 mm borebit, og skru derefter trinbrættet fast på rammen. Anvend skrue 5 4 x 10 mm til at fastgøre.
8. Mål den frie bredde og højde på døråbningen. Udfra den opmålte bredde træk en streg på 60 mm og en på 48 mm fra den vertikale profil. Dette er din klar-til-at-gå i gang-skæring, forkort alle aluminiumprofiler til at passe med den korrekte højde og bredde på døren. (Se trin 2)

Se billede 3-8

1) Installation af dør

- Placer de klare roterende rammer på døren. Placer et hængsel på hængselslidsen (fig. 1) og fastspænd med en skruetrækker. Gør det sammen med de øvrige hængsler.
- Slutteligt fastspænd dørsmæklåsen (fig. 2) på den modsatte side af døren, således at dørforsænkningen kan smække ind på smæklåsen. Luk døren ... færdig!

2) Væginstallation

- Placer nu den færdige roterende ramme på døråbningen. Glid et hængsel ned på den øverste del (fig. 1) og fastspænd den med en skruetrækker. Gør det samme med de øvrige to hængsler.
- Slutteligt fastspænd dørslåen (fig. 2) på den modsatte side af muren på en sådan måde, at beholderen kan smække ind på dørslåen.
- Skruer til brug i murværk skal udvælges efter dine behov og medfølger derfor ikke.

NO

1 Advarsler og personlig sikkerhet

For alles trygghet er det viktig å gjøre nøyaktig det som står i bruksanvisningen. Vi tar ikke ansvar for personskader eller tap av eiendom som kommer av feilaktig installering eller unnlatelse av å følge bruksanvisningens instruksjoner.

- Instruksjonene må leses og følges nøyaktig.
- Les manualen nøye før installering.
- Følg alle steg og instruksjoner i bruksanvisningen.

I håndboken vil du finne viktig installasjonsinformasjon og instruksjoner, men det inkluderer ikke installasjonen ved spesielle forhold. Denne plisserte vinduskjermen beskytter mot insekter. Den vil ødelegges hvis det er ting som henger på den. Den må møte installasjonsbetingelsen i håndboken og installeres med originale komponenter fra fabrikken.

⚠ **Advarsel**

Se bilde 1

Vær oppmerksom på sikkerheten under installasjonen og vær forsiktig når du arbeider med verktøyene.

- Ikke installer dette produktet på nødutganger.
- Forhindre at barn lener seg på denne skjermen, da det kan føre til at de faller ned gjennom vinduet.
- For å forhindre at nettingen blåses vekk, kontroller regelmessig at rammen er godt festet.

2 Deleliste

Innhold og anbefalte verktøy

Se bilde 2

1. Deleliste

Nr.	Beskrivelse	Nr.	Beskrivelse
A	Rørverktøy	I	Hekt
B	(H-96)/2	J	Dørhåndtak
C	W-60	K	Rørrem
D	Hjørneforbindelse med hengsel	L	3 x 25 mm skrue
E	Fiberglass	M	4 x 10 mm skrue
F	W-60	N	100 x 8 cm Trinnbeskyttelse
G	Hengsel	O	T hjørnekontakt med hengsel
H	Normal hjørnekontakt		

2. Installasjonsverktøy

1	Plasthammer	**7**	Saks
2	Jernsag	**8**	Tapetkniv
3	Ø 4,0 mm	**9**	Gjæringsmåleren
4	Ø 2,5 mm	**10**	Måler
5	Stjernetrekker	**11**	Konsoll
6	Fil	**12**	Blyant

3 Monteringsanvisning

Se bilde 3

1. Mål bredden og høyden på veggåpningen.
2. Klipp de enkelte profilene i henhold til målingene dine (figur 1). Fil alle kanter (figur 2). For et rett kutt, anbefaler vi at du bruker en gjæringsmåler eller en stokksag (figur 3).

⚠ **PASS PÅ! Den ferdige bredden og høyden på klemmerammen avhenger av den brukte monteringen. (Se trinn 8.1 eller 8.2)**

3. Koble alle hjørnekontakter sammen.
4. Legg rammen på et jevnt underlag. Rull glassfiberduken over rammen.
5. Trykk rørbåndet med glassfiberduken inn i rørene ved hjelp av et rørverktøy. Gjenta denne prosedyren på alle sider (figur 1). Klipp forsiktig av overflaten med tapetkniven (figur 2).
6. Monter håndtakene (borestørrelse 2,5 mm) innvendig og utvendig delingen. Vær oppmerksom på at du trenger minst 25 mm mellomrom mellom forkanten og baksiden.
7. Monter fotbrettene i den nedre kanten på den indre døren. Forbor trinnstangen med en 4 mm og rammeprofilene med en 2,5 mm borekrone, og skru deretter fotbrettet på rammen. Bruk skrue 5 4x10 mm for å feste.
8. Mål bredde og høyde på døråpningen. Fra den målte dimensjonen i bredden trekker du 60 mm, samt 48 mm fra vertikale profiler. Dette er ditt klare kutt, kort alle aluminiumprofiler for riktig høyde og bredde på døren. (Se trinn 2)

Se bilde 3-8

1) Dørinstallasjon

- Plasser de ferdige roterende rammene på døren. Sett et hengsel på den høyeste spalten (fig. 1) og fest den med en skrutrekker. Gjør det samme med de andre hengslene.
- Fest til slutt dørhåndtaket (Fig. 2) på motsatt side av døren slik at døren kan kobles på låsen. Lukk døren ... ferdig!

2) Vegginstallasjon

- Sett så den ferdige roterende rammen på døråpningen. Skyv et hengsel på toppseksjonen (fig. 1) og fest den med en skrutrekker. Gjør det samme med de to andre hengslene.
- Til slutt fest dørlåsen (Fig. 2) på motsatt side av murverket slik at beholderen kan snappe inn på dørlåsen.
- Skruer til bruk i murverk må velges i henhold til dine krav og er derfor ikke inkludert.

PT

1 Avisos e segurança pessoal

Para a segurança de todos, é importante seguir devidamente o manual. Não nos responsabilizamos por acidentes pessoais e perda de bens resultantes da instalação incorreta e do não cumprimento das instruções do manual.

- Deve ler e seguir exatamente as instruções.
- Leia o manual cuidadosamente antes da instalação.
- Siga todos os passos e instruções do manual.

O manual inclui as informações e instruções importantes relativas à instalação, mas não inclui a instalação em condições especiais. Esta janela de tela plissada serve para proteger contra os insetos. Poderá partir se pendurar alguma coisa. Devem ser cumpridas as condições da instalação indicadas no manual e ser instalada com os componentes originais de fábrica.

⚠ **Atenção**

Ver imagem 1

Durante a instalação, preste atenção à sua segurança e tenha cuidado ao trabalhar com as ferramentas.

- Não instale este produto em saídas de emergência.
- Evite que as crianças se apoiem nesta tela, pois tal pode fazer com que caiam da janela.
- Para evitar que a tela caia, inspecione regularmente a estrutura e se está fixada com firmeza.

2 Lista de peças

Conteúdo e ferramentas recomendadas

Ver imagem 2

1. Lista de peças

Núm:	Descrição	Núm:	Descrição
A	Ferramenta de tubo	I	Fixação
B	(H-96)/2	J	Maçaneta
C	W-60	K	Cinta de tubo
D	Conector de canto com dobradiça	L	Parafuso 3 x 25 mm
E	Fibra de vidro	M	Parafuso 4 x 10 mm
F	W-60	N	Proteção de degrau de 100 x 8 cm
G	Dobradiça	O	Conector de canto em T com dobradiça
H	Conector de canto normal		

2. Ferramentas de instalação

1	Martelo de plástico	**7**	Tesouras
2	Serra de ferro	**8**	Faca de carpete
3	Ø 4.0 mm	**9**	Medidor de esquadria
4	Ø 2.5 mm	**10**	Medidor
5	Chave estrela	**11**	Suporte
6	Lima	**12**	Lápis

3 Instruções de instalação

Ver imagem 3

1. Meça a largura e a altura da abertura da parede.
2. Corte os perfis individuais de acordo com as suas medidas (Fig. 1). Lime todas as arestas (Fig. 2). Para um corte reto, recomendamos a utilização de um medidor de meia-esquadria ou serra transversal (Fig. 3).

⚠ **ATENÇÃO! A largura e a altura acabadas da sua estrutura de fixação dependem do tipo de montagem utilizada. (Veja o passo 8.1 ou 8.2)**

3. Conecte todos os conectores de canto em conjunto.
4. Coloque a estrutura num piso nivelado. Enrole o tecido de fibra de vidro sobre a estrutura.
5. Pressione a fita de tubagem com o tecido de fibra de vidro na tubagem, utilizando uma ferramenta própria para o efeito. Repita este procedimento em todos os lados (Fig. 1). Corte o excesso cuidadosamente com a faca para carpete (fig. 2).
6. Monte as pegas (tamanho da broca 2,5 mm) dentro e fora do degrau divisor. Observe que precisa de pelo menos 25 mm de espaço entre a borda frontal e a traseira.
7. Monte o rodapé nivelado com a borda inferior da porta interna. Perfure previamente a régua de encosto com uma broca de 4 mm e os perfis da estrutura com uma broca de 2,5 mm e de seguida aparafuse o rodapé na estrutura. Utilize o parafuso 5 4x10 mm para prender.
8. Meça a largura e a altura da abertura da porta. Da dimensão determinada na largura, traçar 60 mm, bem como 48 mm dos perfis verticais. Este é o seu corte pronto para utilização, encurte todos os perfis de alumínio de acordo com a altura e a largura corretas da porta. (Veja o passo 2)

Ver imagem 3-8

1) Instalação da porta
- Coloque as estruturas rotativas prontas na porta. Coloque uma dobradiça na fenda mais alta (Fig. 1) e prenda com uma chave de fendas. Faça o mesmo com as outras dobradiças.
- Por fim, fixe o fecho da porta (Fig. 2) no lado oposto da porta para que a reentrância da mesma possa encaixar no fecho da porta. Feche a porta ... pronto!

2) Instalação na parede
- Agora coloque a estrutura rotativa acabada na abertura da porta. Deslize uma dobradiça na secção superior (Fig. 1) e fixe-a com uma chave de fendas. Faça o mesmo com as outras duas dobradiças.
- Por fim, fixe o fecho da porta (Fig. 2) no lado oposto da alvenaria de forma a que o receptáculo possa encaixar no fecho da porta.
- Os parafusos para utilização em alvenaria devem ser selecionados de acordo com os seus requisitos, portanto, não estão incluídos.

RO

1 Avertizări și siguranță personală

Pentru siguranța tuturor, este important să faceți exact așa cum se spune în manual. Nu ne vom asuma responsabilitatea pentru accidentele personale și pierderea bunurilor care rezultă din instalarea incorectă și nerespectarea instrucțiunilor din manual.

- Trebuie să citiți și să urmați întocmai instrucțiunile.
- Citiți cu atenție manualul înainte de instalare.
- Urmați toți pașii și instrucțiunile din manual.

Informațiile și instrucțiunile importante de instalare sunt incluse în manual, dar acesta nu include instalarea în condiții speciale. Această fereastră cu ecran cu pliuri este destinată să protejeze împotriva insectelor din exterior. Se va rupe dacă sunt atârnate de ea lucruri. Trebuie să se respecte condițiile de instalare din manual, iar instalarea să se facă folosind componentele originale din fabrică.

⚠ Atenție

Vedeți imaginea 1

În timpul instalării, fiți atent la siguranța dvs. și aveți grijă când lucrați cu uneltele.

- Nu instalați acest produs la ieșirile de urgență.
- Nu lăsați copiii să se sprijine pe această plasă, deoarece ar putea cauza căderea acestora pe fereastră.
- Pentru a preveni ca ecranul să fie luat de vânt, verificați periodic dacă rama este fixată solid.

2 Listă de componente

Cuprins și unelte recomandate

Vedeți imaginea 2

1. Listă de componente

Nr.	Descriere	Nr.	Descriere
A	Unealtă pentru țevi	I	Loc de prindere
B	(H-96) / 2	J	Clanță
C	W-60	K	Bandă de țeavă
D	Conector de colț cu balama	L	Șurub 25 mm x 3
E	Fibră de sticlă	M	Șurub 10 mm x 4
F	W-60	N	Protecție trepte 8 cm x 100
G	Balama	O	Conector de colț în T cu balama
H	Conector de colț normal		

2. Unelte de instalare

1	Ciocan din plastic	**7**	Foarfecă
2	Fierăstrău de fier	**8**	Cuțit de covor
3	Ø 4,0 mm	**9**	Măsură unghi
4	Ø 2,5 mm	**10**	Metru
5	Șurubelniță în cruce	**11**	Suport
6	Pilă	**12**	Creion

3 Instrucțiuni de instalare

Vedeți imaginea 3

1. Măsurați lățimea și înălțimea deschiderii peretelui.
2. Tăiați profilele individuale în funcție de măsurătorile dvs. (Fig. 1). Șlefuiți toate marginile (Fig. 2). Pentru o tăietură dreaptă, vă recomandăm să folosiți un manometru sau un fierăstrău transversal (Fig. 3).

⚠ ATENȚIE! Lățimea și înălțimea finală a ramei dvs. de prindere depinde de tipul de montare utilizat. (Vezi pasul 8.1 sau 8.2)

3. Conectați toate îmbinările de colț.
4. Așezați rama pe un teren nivelat. Rulați țesătura din fibră de sticlă peste ramă.
5. Apăsați banda de țeavă cu țesătura din fibră de sticlă în interiorul țevii cu ajutorul unei unelte pentru țevi. Repetați această procedură pe toate părțile (Fig. 1). Tăiați cu grijă excesul cu ajutorul cuțitului de covor (Fig. 2).
6. Montați mânerele (dimensiunea de perforare a burghiului de 2,5 mm) în interiorul și în exteriorul treptei de diviziune. Vă rugăm să rețineți că aveți nevoie de cel puțin 25 mm de spațiu între marginea din față și spate.
7. Se montează scândura de jos pe marginea inferioară a ușii interioare. Executați găuri pre-formate în bara de trepte cu un profil de 4 mm și în profilele de ramă cu un burghiu de 2,5 mm, apoi fixați prin înșurubare scândura de jos pe ramă. Folosiți 5 șuruburi de 4x10 mm pentru a o atașa.
8. Măsurați lățimea și înălțimea deschiderii ușii. De la dimensiunea determinată în lățime, desenați 60 mm, precum și 48 mm de la profilele verticale. Aceasta este tăietura dvs. gata pregătită, scurtați toate profilele din aluminiu pentru înălțimea și lățimea corectă a ușii. (Consultați pasul 2)

Vedeți imaginea 3-8

1) Instalarea ușilor
- Așezați ramele rotative finalizate pe ușă. Așezați o balama pe fanta cea mai de sus (Fig. 1) și fixați-o folosind o șurubelniță. Faceți același lucru cu celelalte balamale.
- În cele din urmă, fixați dispozitivul de fixare a ușii (fig.2) pe partea opusă a ușii, astfel încât adâncitura ușii să se poată prinde pe dispozitivul de fixare a ușii. Închideți ușa ... gata!

2) Instalare pe perete
- Acum poziționați cadrul rotativ finisat pe deschiderea ușii. Glisați o balama în partea superioară (figura 1) și fixați-o cu ajutorul unei șurubelnițe. Faceți același lucru cu celelalte două balamale.
- În cele din urmă, fixați zăvorul (fig.2) pe partea opusă a zidăriei, astfel încât recipientul să se poată fixa pe zăvorul ușii.
- Șuruburile utilizate pentru zidărie trebuie selectate în conformitate cu cerințele dvs. și, prin urmare, nu sunt incluse.

SI

1 Opozorila in osebna varnost

Za varnost vseh je pomembno, da natančno sledite navodilom v priročniku. Ne odgovarjamo za osebne poškodbe in materialno škodo, ki je posledica nepravilne namestitve ali neupoštevanja navodil v priročniku.

- Natančno preberite in sledite navodilom.
- Pred namestitvijo pozorno preberite priročnik.
- Sledite vsem korakom in navodilom v priročniku.

V priročniku so navodila in pomembne informacije za pravilno namestitev, ne pa tudi navodila za namestitev v posebnih pogojih. To plise platno za okno je namenjeno zaščiti pred zunanjim mrčesom. Če boste na izdelek obešali stvari, se bo zlomil. Mora ustrezati stanju namestitve v tem priročniku in biti nameščen z originalnimi tovarniškimi deli.

⚠ Opozorilo

Oglejte si sliko 1

Med montažo skrbite za svojo varnost in bodite pozorni pri delu z orodjem.

- Izdelka ne nameščajte na zasilne izhode.
- Otroci se ne smejo naslanjati na ta zaslon, saj lahko tako padejo čez okno.
- Redno pregledujte, ali je okvir trdno fiksiran, da ga ne bo odpihnilo.

2 Seznam delov

Vsebina in priporočeno orodje

Oglejte si sliko 2

1. Seznam delov

Št.	Opis	Št.	Opis
A	Cevno orodje	I	Zapah
B	(H-96)/2	J	Ročaj vrat
C	W-60	K	Cevni trak
D	Kotni spoj s tečajem	L	Vijak 3 x 25 mm
E	Steklena vlakna	M	Vijak 4 x 10 mm
F	W-60	N	Zaščita za stopnico 100 x 8 cm
G	Tečaj	O	T-kotni spoj s tečajem
H	Normalen kotni spoj		

2. Orodja za montažo

1	Plastično kladivo	**7**	Škarje
2	Železna žaga	**8**	Nož
3	Ø 4,0 mm	**9**	Kotnik
4	Ø 2,5 mm	**10**	Meter
5	Križni izvijač	**11**	Nosilec
6	Pila	**12**	Svinčnik

3 Navodila za namestitev

Oglejte si sliko 3

1. Izmerite širino in višino okenske odprtine.
2. Posamezne profile odrežite v skladu s svojimi merami (Skica 1). Pobrusite robove (Skica 2). Za raven rez priporočamo uporabo zajeralne ali ročne žage (Skica 3).

⚠ POZOR! Končna širina in višina vašega vpenjalnega okvirja je odvisna od uporabljenega načina montaže. (Glejte korak 8.1 ali 8.2)

3. Vse kotne spoje priključite skupaj.
4. Okvir postavite na ravno površino. Tkanino iz steklenih vlaken razvijte čez okvir.
5. Pritisnite cevni trak s tkanino iz steklenih vlaken v cev s pomočjo cevnega orodja. Postopek ponovite na vseh straneh (Skica 1). Presežek previdno odrežite z nožem (Skica 2).
6. Namestite ročaje (velikost svedra 2,5 mm) na notranjo in zunanjo stran razdelilne letvice. Upoštevajte, da potrebujete vsaj 25 mm prostora med sprednjim in zadnjim robom.
7. Pritrdite spodnjo desko na spodnji rob notranjih vrat. V stopniščno palico izvrtajte luknjo s 4 mm svedrom, v profile okvirja pa z 2,5 mm svedrom ter nato privijte spodnjo desko na okvir. Za pritrditev uporabite vijak 5 4x10 mm.
8. Izmerite širino in višino odprtine vrat. Iz določene dimenzije po širini potegnite 60 mm, pa tudi 48 mm od navpičnih profilov. To je vaš že pripravljen rez, vse aluminijaste profile skrajšajte na primerno višino in širino vrat. (Glejte korak 2)

Oglejte si sliko 3-8

1) Namestitev na vrata

- Pripravljene vrtljive okvirje postavite na vrata. Tečaj namestite na najvišjo režo (Skica 1) in pritrdite z uporabo izvijača. Enako storite z drugimi tečaji.
- Na koncu pritrdite vratno zaskočko (Skica 2) na nasprotno stran vrat, da se lahko vrata zaskočijo skupaj. Zaprite vrata in... končano!

2) Namestitev na steno

- Zdaj postavite sestavljen vrtljiv okvir na vratno odprtino. Tečaj potisnite na zgornji del (Skica 1) in pritrdite s pomočjo izvijača. Enako storite z drugima dvema tečajema.
- Na koncu pritrdite vratni zapah (Skica 2) na nasprotno stran zida tako, da se lahko sprejemnik zaskoči na vratni zapah.
- Stenske vijake je treba izbrati v skladu z vašimi zahtevami, zato niso priloženi.

HU

1 Figyelmeztetések é személyi biztonság

A személyi biztonság érdekében fontos, hogy pontosan kövesse az útmutató előírásait. A nem megfelelő felszerelésből és az utasítások be nem tartásából fakadó személyi sérülésekért és anyagi károkért nem vállalunk felelősséget.

- Olvassa el és kövesse pontosan az utasításokat.
- Felszerelés előtt olvassa végig figyelmesen az útmutatót.
- Kövesse a használati útmutatóban található lépéseket és utasításokat.

Az útmutatóban megtalálhatóak a felszereléssel kapcsolatos fontos információk, azonban nem tartalmazza a speciális körülmények között történő felszerelés módját. A szúnyogháló védelmet nyújt a rovarokkal szemben. Az eszköz eltörik, ha tárgyakat akaszt fel rá. A felszerelés körülményeinek meg kell felelnie az útmutatóban leírtakkal, a felszerelést pedig az eredeti, gyári alkatrészekkel kell elvégezni.

⚠ **Figyelmeztetés**

Lásd a képen 1

Felszerelés közben fordítson különleges figyelmet biztonságára, és legyen óvatos, amikor a szerszámokkal dolgozik.

- Ne szerelje fel ezt a terméket vészkijáratokra.
- Ne engedje, hogy gyermekek támaszkodjanak a szúnyoghálóra, mivel így kieshetnek az ablakon.
- Annak érdekében, hogy a szúnyogháló ne essen le, rendszeresen ellenőrizze, hogy a váz jól rögzítve van-e.

2 Alkatrészek listája

Tartalom és ajánlott szerszámok

Lásd a képen 2

1. Alkatrészek listája

Szám	Leírás	Szám	Leírás
A	Csőszerszám	I	Rögzítés
B	(H-96)/2	J	Ajtókilincs
C	W-60	K	Csőpánt
D	Sarokösszekötő zsanérral	L	3 x 25 mm-es csavar
E	Üvegszál	M	4 x 10 mm-es csavar
F	W-60	N	100 x 8 cm lépcsővédő
G	Zsanér	O	T-alakú sarokösszekötő zsanérral
H	Normál sarokösszekötő		

2. A felszereléshez szükséges szerszámok

1	Műanyag kalapács	**7**	Olló
2	Vasfűrész	**8**	Szőnyegvágó kés
3	Ø 4,0 mm	**9**	Szögvezető
4	Ø 2,5 mm	**10**	Mérőműszer
5	Kereszt csavarhúzó	**11**	Konzol
6	Reszelő	**12**	Ceruza

3 Összeszerelési útmutató

Lásd a képen 3

1. Mérje meg a falnyílás szélességét és magasságát.
2. Vágja szét a profilokat a mérések alapján (1. ábra). Reszelje le az éleket (2. ábra). Egyenes vágáshoz gérvágó mérőműszer vagy keresztfűrész használata javasolt (3. ábra).

⚠ **FIGYELEM! A befogókeret szélessége és magassága az alkalmazott szerelési típustól függ. (Lásd 8.1. vagy 8.2. lépés)**

3. Dugja össze a sarokösszekötőket.
4. Helyezze a keretet vízszintes felületre. Tekerje ki az üvegszálas szövetet a kereten.
5. Nyomja a csőszalagot az üvegszálas szövettel a csőbe egy csőszerszám segítségével. Ismételje meg ezt minden oldalon (1. ábra). Óvatosan vágja le a kilógó részeket a szőnyegvágó késsel (2. ábra).
6. Szerelje fel a kilincseket (2,5 mm-es fúrófejjel) az elválasztó gyűrű külsejére és belsejére. Kérjük, vegye figyelembe, hogy az elülső és a hátsó szél között legalább 25 mm helyet kell hagyni.
7. Szerelje fel a járólemezt a belső ajtó aljával egy szintben. Fúrjon lyukat a lépcsőrúdra 4 mm-es, a peremprofilokra pedig 2,5 mm-es fúrófejjel, majd csavarozza a járólemezt a vázra. Rögzítse 5 db 4 x 10 mm-es csavarral.
8. Mérje meg az ajtónyílás teljes szélességét és magasságát. Jelölje meg a vízszintes profilokat a kimért szélességtől 60 mm-re, a függőleges profilokat pedig 48 mm-re – ezt a részt kell levágnia. Vágja le az alumíniumprofilokat úgy, hogy illeszkedjenek az ajtó magasságához és szélességéhez. (lásd 2. lépés)

Lásd a képen 3-8

1) Felszerelés ajtóra

- Helyezze fel a forgókereteket az ajtóra. Tegyen egy zsanért a legfelső nyílásba (1. ábra), és húzza meg egy csavarhúzóval. Ismételje meg ezt a többi zsanérral.
- Végül rögzítse az ajtórögzítőt (2. ábra) az ajtó másik oldalára úgy, hogy a mélyedésbe pattanjon az ajtórögzítő. Csukja be az ajtót... és kész!

2) Felszerelés falra

- Helyezze a kész forgókeretet az ajtónyílásra. Tegyen egy zsanért a felső részbe (1. ábra), és rögzítse egy csavarhúzó segítségével. Ismételje meg ezt a lépést a másik két zsanérral.
- Végül rögzítse az ajtózárat (2. ábra) a falazat másik oldalára úgy, hogy a tartó rápattanjon az ajtózárra.
- A falazathoz használt csavarokat igényeinek megfelelően kell kiválasztani, ezért a csomag azokat nem tartalmazza.

CZ

1 Upozornění a osobní bezpečnost

Pro bezpečnost všech je důležité postupovat přesně podle manuálu. Za újmu na zdraví a majetkové škody vzniklé v důsledku nesprávné instalace a nedodržení instrukcí v manuálu neneseme odpovědnost.

- Máte povinnost si tyto pokyny přečíst a přesně je dodržovat.
- Před instalací si pečlivě přečtěte manuál.
- Postupujte podle všech kroků, které jsou uvedené v manuálu.

V manuálu naleznete také důležité instalační informace a pokyny, ale manuál neobsahuje pokyny pro instalaci ve speciálních podmínkách. Tato plisovaná zástěna do okna chrání před venkovním hmyzem. Pokud na ni zavěsíte věci, může se zlomit. Je třeba splnit podmínky instalace, uvedené v manuálu, a zástěnu instalovat s původními komponenty z továrny.

⚠ **Varování**

Viz obrázek 1

Při instalaci věnujte pozornost své bezpečnosti a buďte při práci s nástroji opatrní.

- Neinstalujte tento produkt na nouzové východy.
- Vysvětlete dětem, že se nesmí o zástěnu opírat, protože by mohly propadnout oknem.
- Pokud chcete zabránit odfouknutí zástěny, pravidelně kontrolujte, zda je rám pevně upevněný.

2 Seznam dílů

Obsah a doporučené nástroje

Viz obrázek 2

1. Seznam dílů

Č.	Popis	Č.	Popis
A	Lemovací nástroj	I	Úchyt
B	(H-96) / 2	J	Dveřní klika
C	W-60	K	Popruh na trubku
D	Rohová spojka s pantem	L	3 x 25 mm šroub
E	Sklolaminát	M	Šroub 4 x 10 mm
F	W-60	N	100 x 8 cm ochrana stupínku
G	Pant	O	Rohová spojka T s pantem
H	Normální rohový konektor		

2. Instalační nástroje

1	Plastové kladivo	**7**	Nůžky
2	Pilka na železo	**8**	Odlamovací nůž
3	Ø 4,0 mm	**9**	Úhloměr
4	Ø 2,5 mm	**10**	Metr
5	Křížový šroubovák	**11**	Konzola
6	Pilník	**12**	Tužka

3 Návod k instalaci

Viz obrázek 3

1. Změřte šířku a výšku otvoru ve zdi.
2. Jednotlivé profily ořízněte podle naměřených hodnot (obr. 1). Opilujte všechny hrany (obr. 2). Pro přímý řez doporučujeme použít úhlové pravítko nebo obouruční pilu (obr. 3).

⚠ **POZOR! Konečná šířka a výška upínacího rámu závisí na použitém typu instalace. (Viz krok 8.1 nebo 8.2)**

3. Zapojte všechny rohové konektory dohromady.
4. Umístěte rám na rovnou zem. Rozviňte sklolaminátovou tkaninu přes rám.
5. Zatlačte lemovací pásku se sklolaminátovou textilií do lemování lemovacím nástrojem. Tento postup opakujte na všech stranách (obr. 1). Přebytek opatrně odřízněte odlamovacím nožem (obr. 2).
6. Nasaďte rukojeti (vrták 2,5 mm) uvnitř i vně dělící příčky. Všimněte si prosím, že mezi přední a zadní hranou potřebujete mezeru nejméně 25 mm.
7. Namontujte stupačku do spodní hrany vnitřních dveří. Do lišty prahu předem vyvrtejte otvory s vrtákem 4 mm a do profilů rámu s vrtákem 2,5 mm a poté našroubujte stupačku do rámu. K upevnění použijte šroub 5 4 x 10 mm.
8. Změřte světlou šířku a výšku otvoru dveří. Podle naměřené šířky nakreslete od svislých profilů 60 mm a 48 mm. Tak si připravíte váš řez, podle kterého zkrátíte všechny hliníkové profily na správnou výšku a šířku dveří. (Viz krok 2)

Viz obrázek 3-8

1) Instalace dveří

- Položte připravené otočné rámy na dveře. Umístěte pant na nejvyšší slot (obr. 1) a upevněte ho šroubovákem. Udělejte totéž s ostatními panty.
- Nakonec upevněte západku dveří (obr. 2) na opačné straně dveří tak, aby výstupek na dveřích dobře zapadl do příslušné části ve dveřích. Zavřete dveře ... hotovo!

2) Instalace na zeď

- Nyní položte hotový otočný rám na dveřní otvor. Zasuňte pant na horní část (obr. 1) a upevněte ho šroubovákem. Udělejte to samé s ostatními dvěma panty.
- Nakonec upevněte dveřní západku (obr. 2) na protilehlou stranu zdiva tak, aby obě části dveřní západky do sebe zapadaly.
- Šrouby pro montáž do zdiva je třeba vybrat podle vašich požadavků, a proto nejsou součástí balení.

SK

1 Varovanie a osobná bezpečnosť

V záujme bezpečnosti všetkých osôb je dôležité postupovať presne podľa návodu. Neberieme zodpovednosť za úrazy a škody na majetku vzniknuté v dôsledku nesprávnej inštalácie a nedodržiavania pokynov v návode.

- Pokyny si musíte pozorne prečítať a riadiť sa nimi.
- Pred inštaláciou si pozorne prečítajte tento návod.
- Riaďte sa všetkými krokmi a pokynmi v návode.

Súčasťou návodu sú aj dôležité informácie a pokyny k inštalácii, ale nie informácie k inštalácii v špeciálnych podmienkach. Táto sieťka chráni pred vonkajším hmyzom. Ak na ňu niečo zavesíte, môže sa poškodiť. Musí vyhovovať podmienkam pre inštaláciu uvedeným v návode a musí byť nainštalovaná s pôvodnými dielmi od výroby.

⚠ Varovanie

Pozrite si obrázok 1

Počas inštalácie dávajte pozor na svoju bezpečnosť a pri práci s nástrojmi buďte opatrní.

- Neinštalujte tento produkt na núdzové východy.
- Zabráňte deťom, aby sa o túto sieťku opierali, pretože by mohli vypadnúť z okna.
- Aby ste zabránili odfúknutiu sieťky, pravidelne kontrolujte, či je rám pevne pripevnený.

2 Zoznam súčiastok

Obsah a odporúčané nástroje

Pozrite si obrázok 2

1. Zoznam súčiastok

Číslo	Popis	Číslo	Popis
A	Rúrkový nástroj	I	Úchyt
B	(H-96)/2	J	Kľučka dverí
C	W-60	K	Popruh na rúrky
D	Rohová spojka so závesom	L	3 x 25 mm skrutka
E	Laminát	M	4 x 10 mm skrutka
F	W-60	N	100 x 8 cm ochrana schodov
G	Pánt	O	T-rohová spojka so závesom
H	Normálny rohový konektor		

2. Inštalačné nástroje

1	Plastové kladivo	**7**	Nožnice
2	Píla na železo	**8**	Nôž na koberce
3	Ø 4,0 mm	**9**	Uhlové pravítko
4	Ø 2,5 mm	**10**	Meter
5	Krížový skrutkovač	**11**	Držiak
6	Pilník	**12**	Ceruzka

3 Pokyny na inštaláciu

Pozrite si obrázok 3

1. Zmerajte šírku a výšku otvoru v stene.
2. Jednotlivé profily odrežte podľa svojich meraní (obr. 1). Obrúste všetky hrany (obr. 2). Na rovný rez odporúčame použitie uhlomeru alebo pokosovú pílu (obr. 3).

⚠ POZOR! Konečná šírka a výška upínacieho rámu závisí od použitého typu uchytenia. (pozrite si krok 8.1 alebo 8.2)

3. Pripojte k sebe všetky rohové konektory.
4. Rám umiestnite na rovnú zem. Cez rám natiahnite laminátovú tkaninu.
5. Pásku s laminátovou tkaninou zatlačte do rúrky pomocou náradia. Tento postup opakujte na všetkých stranách (obr. 1). Prebytočnú časť opatrne odrežte nožom na koberce (obr. 2).
6. Namontujte rúčky (veľkosť vrtáka 2,5 mm) na vnútornú a vonkajšiu stranu deliacej priečky. Upozorňujeme, že medzi prednou a zadnou hranou je potrebný priestor najmenej 25 mm.
7. Namontujte stupačku na spodnú hranu vnútornej časti dverí. Predvŕtajte ju 4 mm vrtákom a profily rámu 2,5 mm vrtákom. Potom prisrutkujte stupačku k rámu. Na pripevnenie použite skrutku 5 4x10 mm.
8. Zmerajte šírku a výšku otvoru dverí. Z odmeraného rozmeru šírky odpočítajte 60 mm a od zvislých profilov 48 mm. Toto je váš rozmer pripravený na použitie, skráťte všetky hliníkové profily na správnu výšku a šírku dverí. (Pozrite si krok 2)

Pozrite si obrázok 3-8

1) Inštalácia dverí

- Umiestnite pripravené otočné rámy na dvere. Záves umiestnite na najvyšší otvor (obr. 1) a upevnite ho pomocou skrutkovača. To isté urobte s ostatnými závesmi.
- Nakoniec pripevnite západku dverí (obr. 2) na opačnú stranu dverí tak, aby výklenok vo dverách mohol zachytiť západku dverí. Zatvorte dvere ... hotovo!

2) Inštalácia na stenu

- Teraz položte hotový otočný rám na otvor dverí. Záves nasaďte na hornú časť (obr. 1) a pripevnite ho pomocou skrutkovača. To isté urobte s ostatnými dvoma pántami.
- Nakoniec pripevnite západku dverí (obr. 2) na opačnú stranu múru tak, aby sa zásuvka mohla zacvaknúť na západku dverí.
- Skrutky na použitie v murive musia byť vybrané podľa vašich potrieb, a preto nie sú pribalené.

FI

1 Varoitukset ja henkilökohtainen turvallisuus

Kaikkien turvallisuuden vuoksi, on tärkeää tehdä täsmälleen kuten käsikirja sanoo. Emme ota vastuuta henkilökohtaisesta onnettomuudesta ja omaisuuden menetyksestä, joka johtuu virheellisestä asennuksesta ja käsikirjan ohjeiden noudattamatta jättämisestä.

- Ohjeet pitää lukea ja niitä pitää noudattaa tarkasti.
- Lue ohjekirja huolellisesti ennen asennusta.
- Noudata kaikkia käsikirjan askeleita ja ohjeita.

Ohjekirja sisältää tärkeitä asennus- ja käyttöohjeita, mutta se ei sisällä asennusohjeita erityistilanteisiin. Tämä laskostettu ikkuna on suojaksi ulkohyönteisiltä. Se hajoaa, jos siihen kiinnitetään asioita. Sen on täytettävä ohjekirjan asennusolosuhteet ja se on asennettava tehtaalta tulleiden alkuperäisten osien kanssa.

⚠ Varoitus

Katso kuva 1

Asennuksen aikana, kiinnitä huomiota turvallisuuteen ja ole varovainen työkalujen kanssa.

- Älä asenna tätä tuotetta hätäuloskäynteihin.
- Estä lapsia nojaamasta tähän suojaan, koska se voi johtaa heidän kaatumiseen ikkunaan.
- Tarkasta säännöllisesti, onko kehys kiinteästi kiinni, jotta se ei irtoa.

2 Osalista

Sisältö ja suositellut työkalut

Katso kuva 2

1. Osalista

Nro.	Kuvaus	Nro.	Kuvaus
A	Putkityökalu	I	Salpa
B	(H-96)/2	J	Ovenkahva
C	W-60	K	Putkihihna
D	Kulmaliitin saranalla	L	3 x 25 mm Ruuvi
E	Lasikuitu	M	4 x 10 mm Ruuvi
F	W-60	N	100 x 8 cm Askelsuoja
G	Sarana	O	T kulmaliitin Saranalla
H	Normaali kulmaliitin		

2. Asennustyökalut

1	Muovivasara	**7**	Sakset
2	Rautasaha	**8**	Mattoveitsi
3	Ø 4.0 mm	**9**	Jiirimittari
4	Ø 2.5 mm	**10**	Mittari
5	Ristipääruuvimeisseli	**11**	Kannatin
6	Viila	**12**	Lyijykynä

3 Asennusohjeet

Katso kuva 3

1. Mittaa seinän aukon leveys ja korkeus.
2. Leikkaa yksittäiset ääriviivat mittaustesi mukaan (kuva 1). Viilaa kaikki reunat (kuva 2). Suoraa leikkausjälkeä varten suosittelemme, että käytät jiirimittaria tai katkaisusahaa (kuva 3).

⚠ HUOMIO! Kiinnityskehyksen lopullinen leveys ja korkeus riippuvat käytetystä asennustyypistä. (Katso vaihe 8.1 tai 8.2)

3. Kytke kaikki kulmaliitokset yhteen.
4. Aseta kehys tasaiselle alustalle. Rullaa lasikuitukangas kehyksen päälle.
5. Purista putkiteippiä ja lasikuitukangasta putkiin putkityökalun avulla. Toista tämä toimenpide kaikilla sivuilla (kuva 1). Leikkaa ylimääräinen kangas varovasti mattoveitsellä (kuva 2).
6. Kiinnitä kahvat (poranterän koko 2,5 mm) jakopalkin sisä- ja ulkopuolelle. Huomaa, että etureunan ja takaosan väliin pitää jäädä vähintään 25 mm tilaa.
7. Kiinnitä jalkalista sisäoven alareunaan. Poraa porraspalkkiin reikä 4 mm:n kokoisella poranterällä ja kehyksiin 2,5mm:n poranterällä, ruuvaa sitten jalkalista kehyksiin. Kiinnitä ruuvi 5 4x10 mm.
8. Mittaa oviaukon vapaa leveys ja korkeus. Ota pois määritetystä leveydestä 60 mm sekä 48 mm pystysuorista profiileista. Tämä on käyttövalmis leikkaus, lyhennä kaikki alumiiniprofiilit oikean korkeuden ja oven leveyden mukaan. (Katso vaihe 2).

Katso kuva 3-8

1) Oven asennus

- Aseta valmiit pyörivät kehykset oveen. Aseta sarana ylimmäiseen rakoon (kuva 1) ja kiinnitä ruuvimeisselillä. Tee samoin muiden saranoiden kanssa.
- Lopuksi, kiinnitä oven säppi (kuva 2) oven vastakkaiselle puolelle, niin että oviaukko voi napsahtaa oven säppiin. Sulje ovi ... valmis!

2) Seinäasennus

- Aseta nyt valmis pyörivä kehys oviaukkoon. Liu'uta sarana yläosaan (Kuva 1) ja kiinnitä se ruuvimeisselillä. Toista sama kahdelle jäljellä olevalle saranalle.
- Lopuksi, kiinnitä oven salpa (kuva 2) muuratun seinän vastakkaiselle puolelle niin, että kotelo voi napsahtaa oven salvan päälle.
- Muurattuun seinään käytettävät ruuvit on valittava omiin vaatimuksiin sopiviksi eivätkä ne siksi ole sisälly toimitukseen.