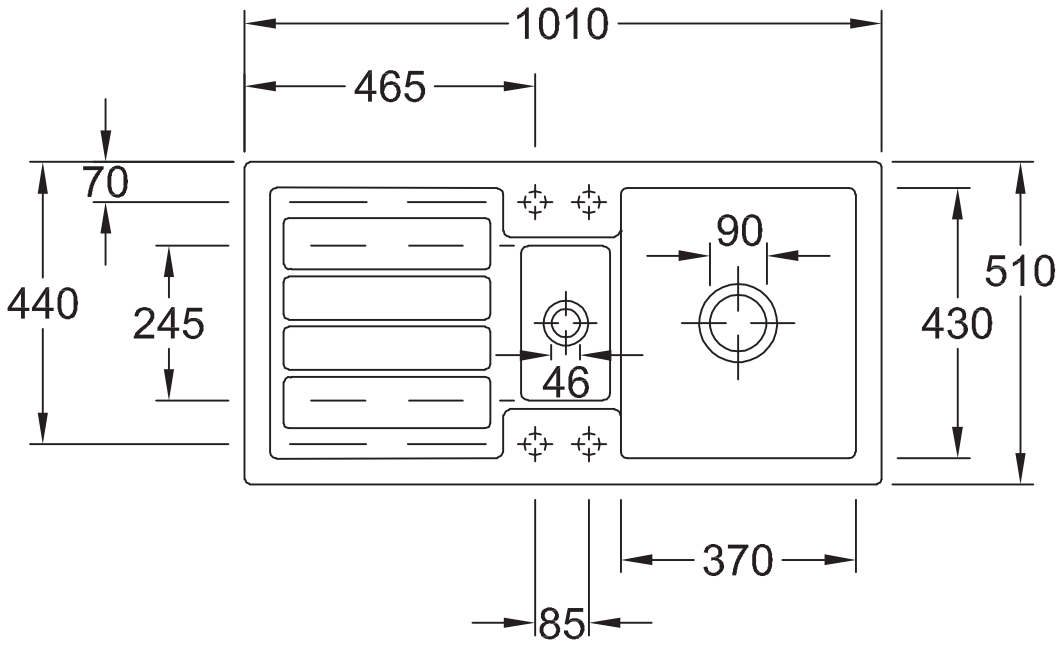
1010
465
70
440
245
90
46
510
430
370
85

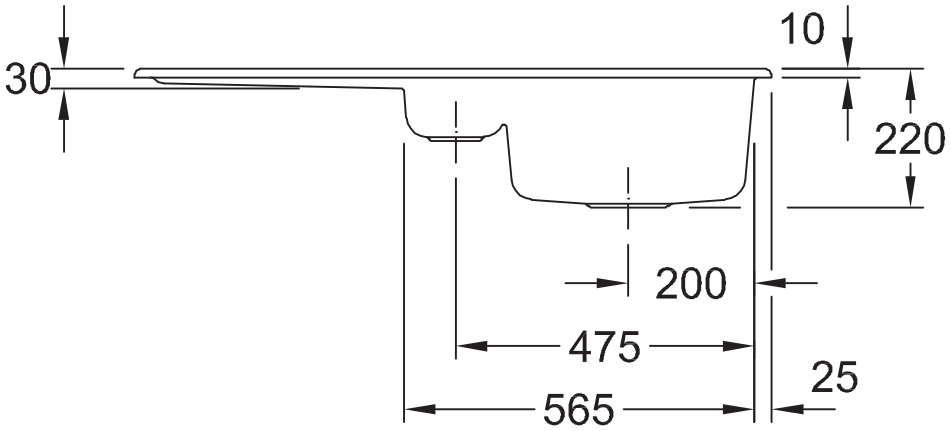
30
10
220
200
475
565
25